LINK

we link the world

Tesisat Bağlantı Sistemleri Kataloğu

Installation Systems Catalog

LINK

we link the world

İndeks/*Index*

Kiriş Kenetleri
Beam Clamps
I
Sayfa/*Page*
2-15

Boru Askı Kelepçeleri
Pipe Hangers
II
Sayfa/*Page*
16-43

Boru Makaraları, Destek Makaraları, Boru Destekleri, Kılavuzları, Koruyucuları ve Takozları
Pipe Rollers & Roller Supports, Pipe Supports, Guides, Shields & Saddles
III
Sayfa/*Page*
44-77

Profiller ve Konsollar
Profiles & Brackets
IV
Sayfa/*Page*
78-141

Çatı Bağlantı Sistemleri
Roof Connections Applications
V
Sayfa/*Page*
142-177

Bağlantı ve Dişli Aksesuarlar
Connection & Threaded Accessories
VI
Sayfa/*Page*
178-193

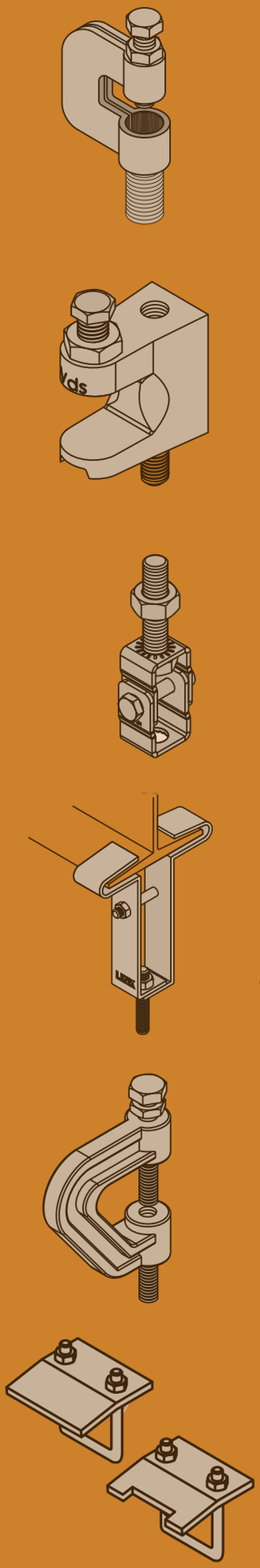

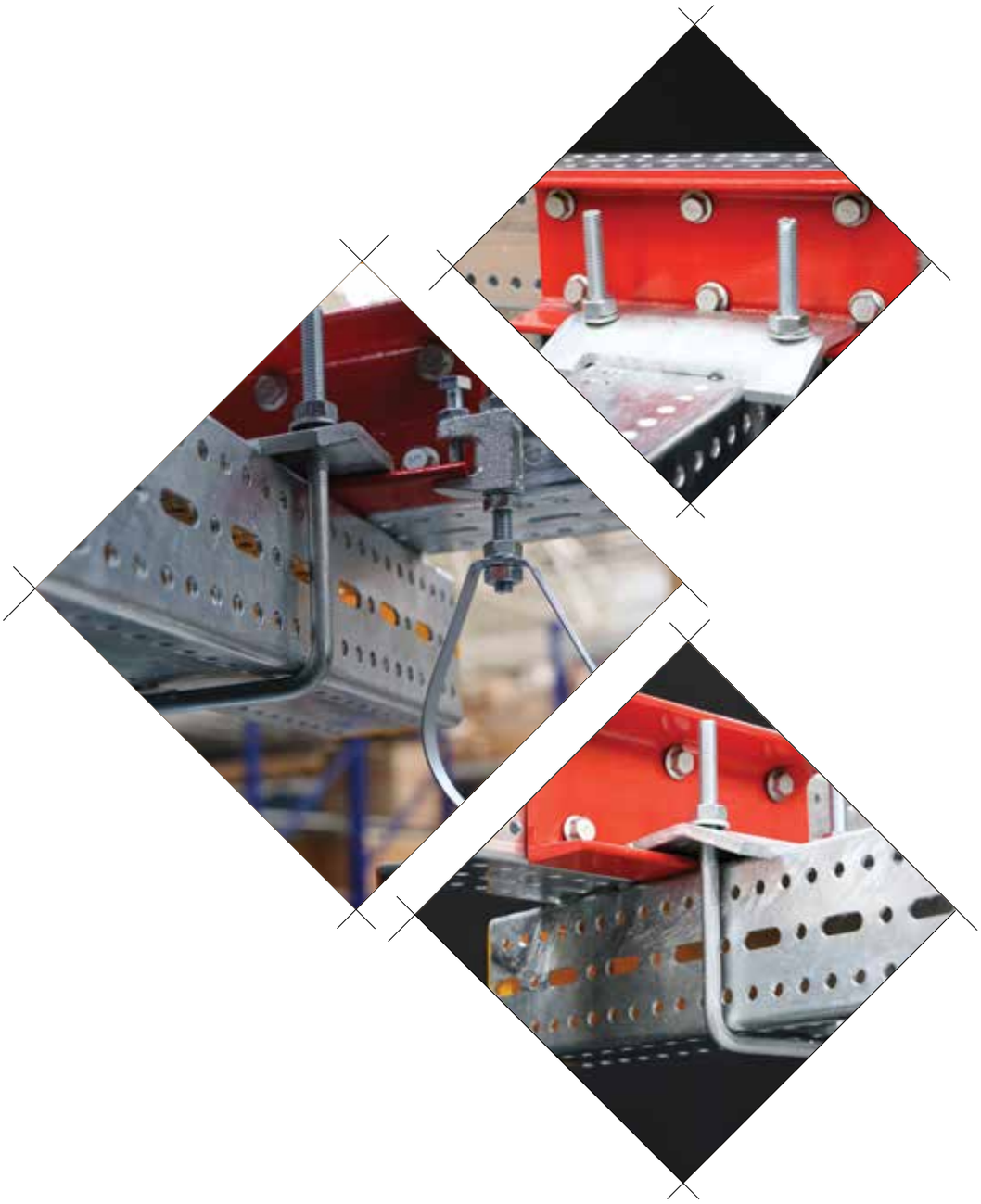

we link the world

LINK
we link the world

KİRİŞ KENETLERİ / *Beam Clamps*

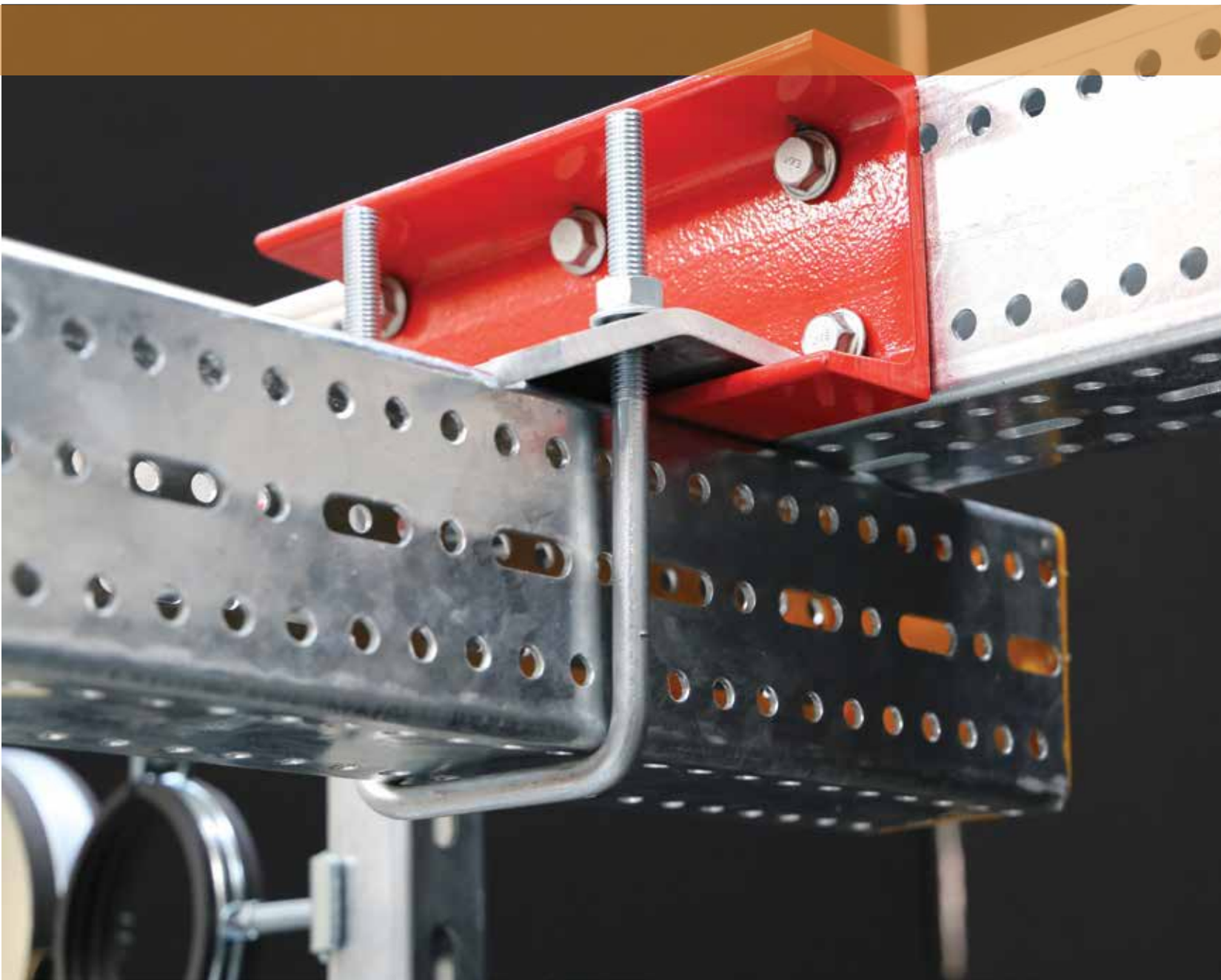

KİRİŞ KENETLERİ

Bu bölümde önerilen kiriş kenetleri, askı rotlarının yapısal elemanlara kaynak veya delmeye ihtiyaç olmadan bağlanması için dizayn edilmiştir. Farklı uygulamalar için bir çok kiriş kenetleri çeşidi bulunmaktadır.

Malzemeler:
Kiriş kenetleri üretiminde çelik, dökme demir ve dövme demir kullanılmıştır. Diğer malzemeler ile de üretim yapılabilir.

Kaplamalar:
Mekanik desteklerin standart kaplamaları üretimden sonra Sıcak Daldırma Galvaniz (EN 1461) ve Elektro Galvaniz (EN ISO 2081) kaplamadır. İsteğe bağlı diğer özel kaplamalar uygulanabilir.

Onaylar (Belirtilen) :
Bu bölümdeki ürünler TSEK ve ISO 9001:2008, OHSAS 18001:2007, ISO 14001:2004 sistemlerinde belirtilen şartlarda üretimiştir. Modellerimizin FM ve VdS onaylı olanları sayfalarında onay markaları ile belirtilmiş olup, tüm modellerin GOST K, GOST R ve SEPRO Sertifikası mevcuttur.

Önerilen Sıkma Tork Değerleri (Aksi belirtilmediği sürece) :

M.8	M.10	M.12	M.16	M.20
5 Nm	7 Nm	15 Nm	28 Nm	46 Nm

Gereğinden fazla sıkılmış ayar vidaları, bu bölümde yer alan kiriş kenetlerine zarar verecektir. Her durumda tork metrenin kullanılmadığının veya bulunamadığının bilincindeyiz. Bu gibi durumlarda ayar vidaları ile kirişlere sıkıştırılmalı ve ek olarak anahtar ile çeyrek ila yarım tur daha sıkılmalıdır.

BEAM CLAMPS

Beam clamps offered in this section are designed to provide attachment of hanger rods to structural members without drilling or welding. A wide range of types and sizes are available for various applications.

Materials:
Carbon Steel Malleable Iron and Forged Steel are used in the manufacturing of beam clamps. Other materials are available.

Finishes :
*The standard finishes for mechanical supports are hot-dip galvanized after fabrication (*EN 1461*) and Zinc Plated (*EN ISO 2081*). Other special coatings are available upon request.*

Approvals (as noted) :
Manufacturing is controlled by TSEK, ISO 9001:2008, OHSAS 18001: 2007, ISO 14001:2004 System Standards, Our products that have FM and VdS approvals shown with approval marks in their pages and all products have GOST K, GOST R and SEPRO certification.

Recommended Setscrew Torque (Unles other use specified) :

M.8	*M.10*	*M.12*	*M.16*	*M.20*
5 Nm	*7 Nm*	*15 Nm*	*28 Nm*	*46 Nm*

We are aware that torque wrenches are not used or not available in many instances. In the absences of a torque wrench, the

MLB
Sayfa / *Page*: 6

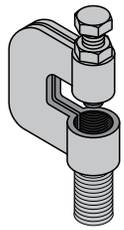

MLBS
Sayfa / *Page*: 6

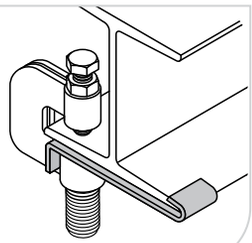

EB
Sayfa / *Page*: 6

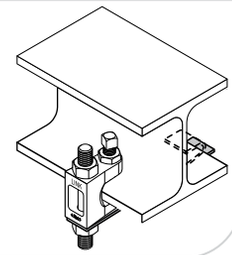

FL
Sayfa / *Page*: 7

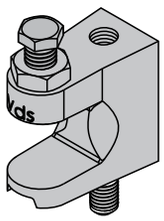

FLS
Sayfa / *Page*: 8

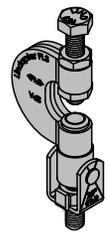

MNUK
Sayfa / *Page*: 8

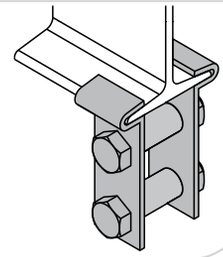

MF
Sayfa / *Page*: 9

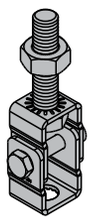

F3
Sayfa / *Page*: 9

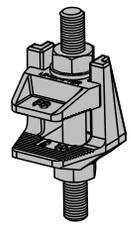

KLNC
Sayfa / *Page*: 10

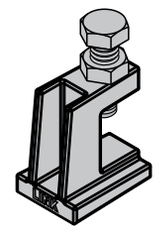

INUK
Sayfa / *Page*: 11

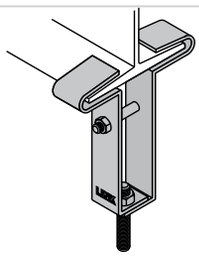

LNUK
Sayfa / *Page*: 11

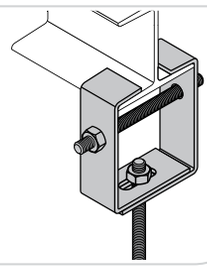

KNUK
Sayfa / *Page*: 12

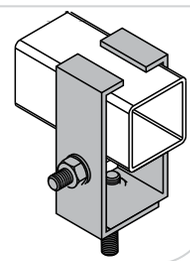

MLZZ
Sayfa / *Page*: 12

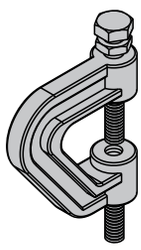

MZL
Sayfa / *Page*: 13

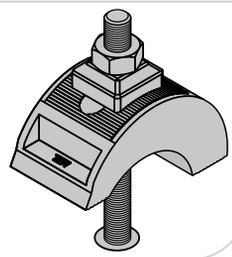

NPCK
Sayfa / *Page*: 15

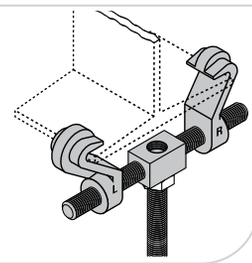

NPI-NPI 2
Sayfa / *Page*: 14

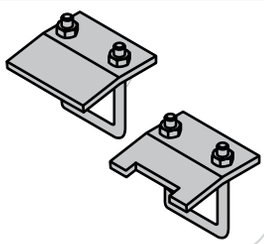

BP
Sayfa / *Page*: 15

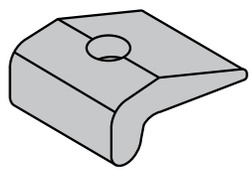

Kontra Somunlu Çelik C-Kenet
Steel C-Clamp With Locknut

MLB

Malzeme / *Material* :
Çelik / *Steel*

Standart Kaplama / *Standard Finish* :
Elektrogalvaniz
Zinc Plated

Hizmet / *Service* :
Askı rotlarının kirişlerin kenarlarına bağlanması için dizayn edilmiştir.
Designed for attaching a hanger rod to the flange of a beam

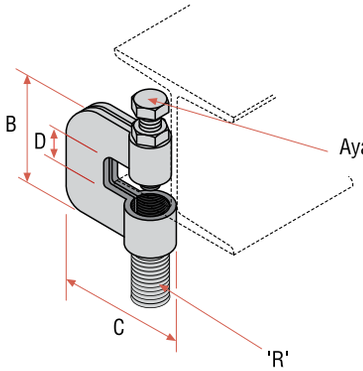

Ayar vidası ve kontra somunu dahildir.
Setscrew and locknut included

Askı rotu dahil değildir.
Hanger rod not included

MLB
Ölçüler / *Dimensions*

Kod *Code*	R	B mm	C mm	D mm	Dizayn Yükü *Design Load* kN
MLB.6002-001	M.10	60	64	16	0,84

Önerilen sıkma tork değerleri için sayfa 4'e bakınız
See page 4 for recommended set screw torque

Muhafaza Bandı
Retaining Strap

MLBS

Malzeme / *Material* :
Çelik / *Steel*

Standart Kaplama / *Standard Finish* :
Elektrogalvaniz
Zinc Plated

Hizmet / *Service* :
MLB.6002-001 C-kenet ile kullanılmak üzere dizayn edilmiştir.
Designed for use with MLB.6002-001 C-Clamp

Vds onaylarına göre 3"ten daha büyük boruların askılanmasında muhafaza bandı kullanılmalıdır.
For stationary sprinkler plant constructions according to Vds codes.
For pipes bigger than 3" an additional safety lug to the beam clamp has to mounted.

Not / *Note* : 3" ve 4" (DN80-DN100)borular için / *for pipes 3" & 4" (DN80-DN100)*

Kod / *Code :* MLBS.6002-026

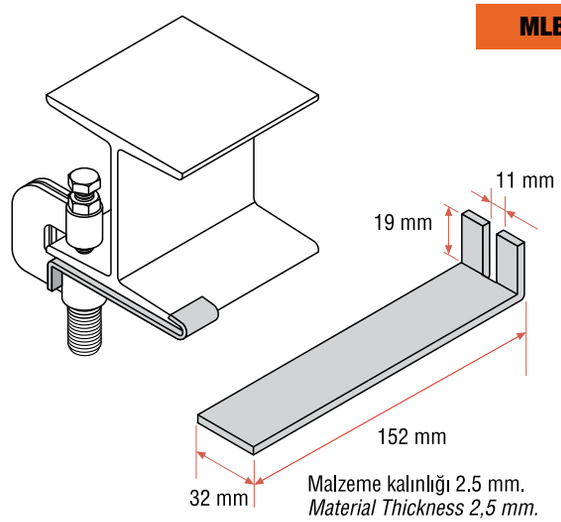

Malzeme kalınlığı 2.5 mm.
Material Thickness 2,5 mm.

Emniyet Bandı
Safety Lug

EB

Malzeme / *Material* :
Çelik / *Steel*

Standart Kaplama / *Standard Finish* :
Elektrogalvaniz
Zinc Plated

Hizmet / *Service* :
VdS onaylarına göre 3"ten daha büyük boruların askılanmasında emniyet bandı kullanılmalıdır.
For stationary sprinkler plant constructions according to VdS codes.
For pipes bigger than 3" an additional safety lug to the beam clamp has to mounted

(EB.1) TİP1 / *TYPE1* : 3" ve 4" (DN80-DN100)borular için / *for pipes 3" & 4" (DN80-DN100)*
(EB.2) TİP2 / *TYPE2* : 5" ve 6" (DN125-DN150)borular için / *for pipes 5" & 6" (DN125-DN150)*
(EB.3) TİP3 / *TYPE3* : 8" (DN200)borular için / *for pipes 8" (DN200)*

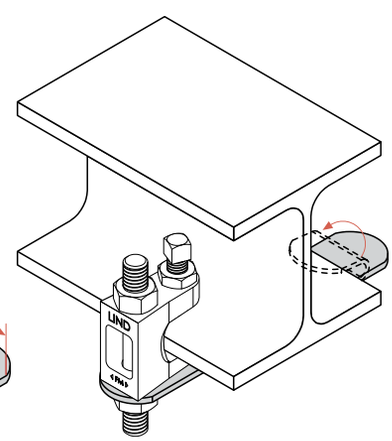

EB
Ölçüler / *Dimensions*

Kod / *Code*	D mm	B mm	L mm	t mm
EB1.300	11,0	25	300	2,5
EB2.350	13,0	30	350	2,5
EB3.400	17,0	40	400	3,0

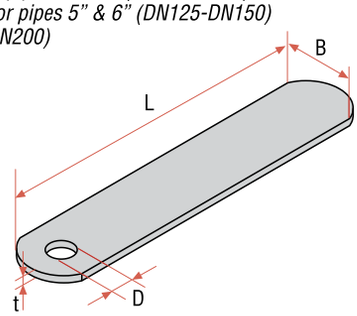

Kiriş Kenedi
Beam Flange Clamp

Malzeme / *Material* :
Dökme Demir / *Malleable Iron*

Standart Kaplama / *Standard Finish* :
Elektrogalvaniz / *Zinc Plated*

Hizmet / *Service* :
Çelik konstrüksiyonu delmeden ve kaynak yapmadan hızlı ve kolay şekilde boruların, havalandırma kanallarının, kablo tavalarının ve ekipmanların askılanmasında kullanılır.
Suitable for fast and simpli mountign pipes, ducts, cable trays and equipments to steel constructions without welding or drilling.

Güvenli bağlantı için ayar vidası 8.8 kalite kullanılmalıdır.
The type FL uses a grade 8.8 cup point setscrew for secure grip.

VdS onaylarına göre 3"ten daha büyük boruların askılanmasında emniyet bandı (EB Sayfa 8) kullanılmalıdır.
According to VdS codes, for pipes bigger than 3" an additional safety lug (EB, see pages 8) to the beam clamp has to mounted

Eğimli kirişlerde mafsal ile beraber kullanılmalıdır.
Can be used with Swivel Unit when connecting to inclined sections.

Onay / *Approval* :
FM (M10, M12) , Vds onaylı
FM approved and VdS approval

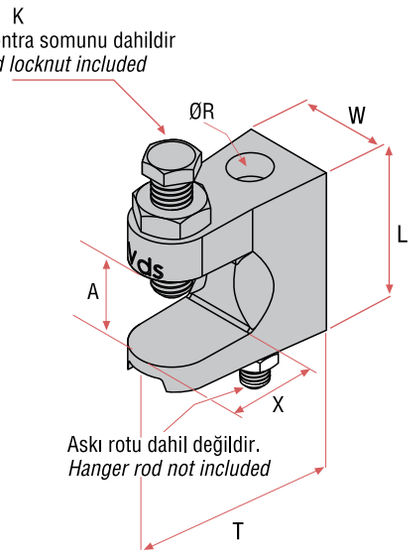

FL
Ölçüler / *Dimensions*

Kod / *Code* FL Delik *Cleared*	Ø R mm	Sıkma Aralığı *Clamping Thickness* A mm	Ayar Vidası Set Screw K	T mm	L mm	X mm	W mm	Dizayn Yükü *Design Load* kN	Ayar Vidası Sıkma Tork Değeri Nm	Kilit Somunu Sıkma Tork Değeri Nm
FL1.06D	7	3-17	M.8	36	35	20	19	1,10	8	11
FL1.08D	9	3-17	M.8	36	35	20	19	1,10	8	11
FL2.10D	11	3-19	M.10	45	40	22	22	2,40	8	22
FL3.12D	13	3-23	M.10	50	46	22	25	3,10	8	22
FL4.12D	13	3-28	M.10	53	51	27	26	3,10	8	22

Uygulama Örnekleri / *Application Examples*

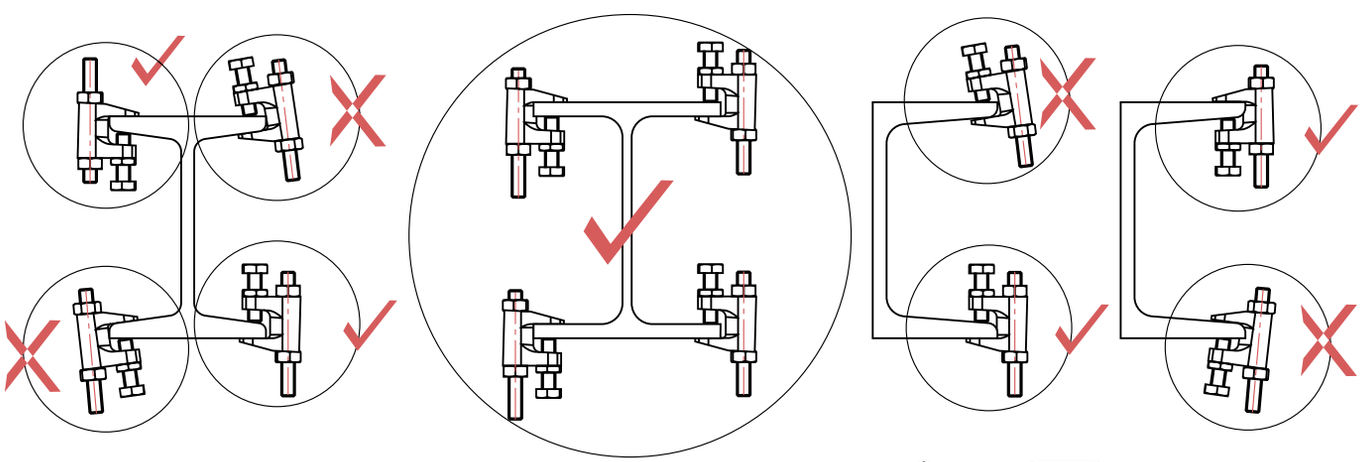

Bu ürün LINK tarafından FM ve VdS onaylı olarak ithal edilmektedir.
This product is imported as FM & VdS approved by LINK .

FM APPROVED (M10. M12)

VdS

FLS

Mafsallı C Kiriş Kenedi
C Beam Flange Clamp With Swivel Unit

Malzeme / *Material* :
Yüksek Alaşımlı Çelik / *High Grade Alloy Steel*

Standart Kaplama / *Standard Finish* :
Elektrogalvaniz / *Zinc Plated*

Hizmet / *Service* :
Askı rotlarının açılı kirişlerin kenarlarına bağlanması için dizayn edilmiştir.
Design for attaching hanger rod to the sloping flange of beam

Onay / *Approval* :
FM (M10 ,FLS 10D) , Vds onaylı
FM approved and VdS approval

FM APPROVED (M10) VdS

Bu ürün LINK tarafından FM ve VdS onaylı olarak ithal edilmektedir.
This product is imported as FM & VdS approved by LINK.

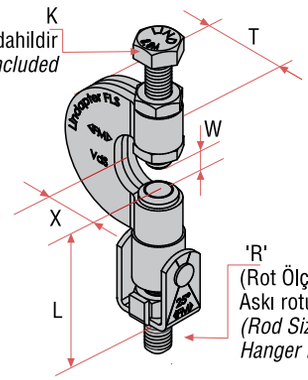

FLS
Ölçüler / *Dimensions*

Kod *Code*	Sıkma Aralığı *Clamping Thickness* W mm	Sıkma Torku Setscrew Torque Nm	Ayar Vidası Set Screw K (8.8)	T mm	X mm	L mm	R	Dizayn Yükü / *Design Load* <25° kN	Dizayn Yükü / *Design Load* 25°<x<45° kN	Ayar Vidası Sıkma Tork Değeri Nm	Kilit Somunu Sıkma Tork Değeri Nm
FLS.08	3-17	18	M.10	53	27	55	M.8	2,5	1,5	18	18
FLS.10	3-17	18	M.10	53	27	55	M.10	2,5	1,5	18	18

Uygulama Örnekleri / *Application Examples*

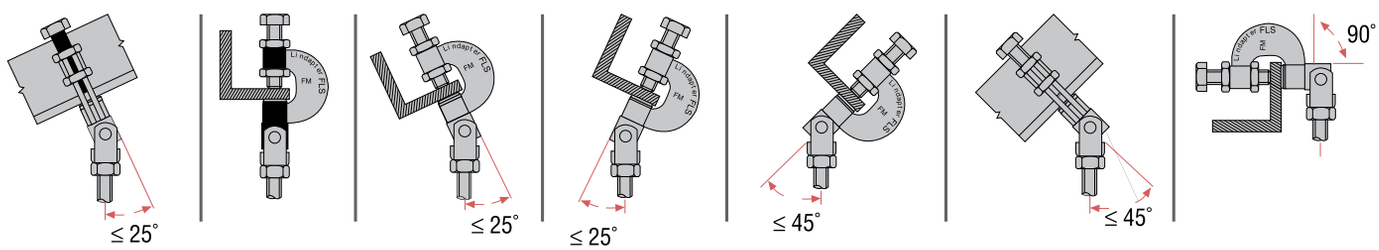

MNUK

Ağır Yük Kiriş Kenedi
Heavy Duty Beam Clamp

Malzeme / *Material* :
Çelik / *Steel*

Standart Kaplama / *Standard Finish* :
Elektrogalvaniz
Zinc Plated

Hizmet / *Service* :
Askı rotlarının kiriş kenarlarının altına merkezlenerek bağlanması için dizayn edilmiştir.
Designed for attaching hanger rods centered under beam flanges.

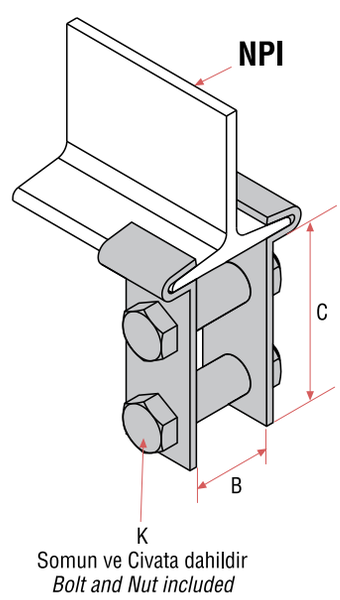

Uygulama Örneği
Application Example

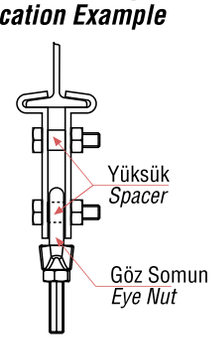

MNUK
Ölçüler / *Dimensions*

Kod *Code*	Civata Ölçüsü *Screew Size* K mm.	NPI mm	C mm	B mm	Dizayn Yükü *Design Load* kN
MNUK.6002-165	10 x 40	80-100	102	12-20	4,60
MNUK.6002-167	12 x 60	120-140	114	25-30	6,80
MNUK.6002-169	16 x 70	160-180	127	32-40	8,40

MF

Mafsal
Swivel Unit

Malzeme / *Material* :
Çelik / *Steel*

Standart Kaplama / *Standard Finish* :
Çinko kaplama / *Yellow Zinc Plated.*

Hizmet / *Service* :
Mafsal, eğilimli kirişler için dizayn edilmiştir. Kiriş kenetleriyle kullanılabilir.
Swivel unit for applications on inclined beams. Can be used with beam clamps.

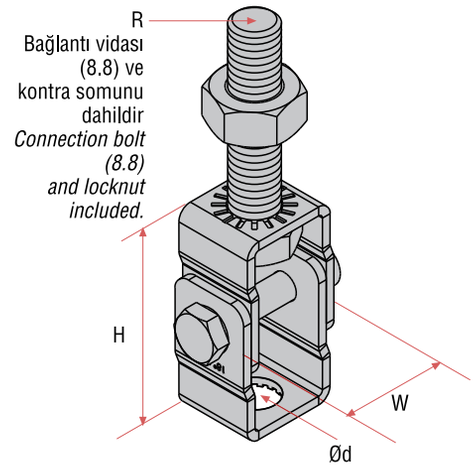

MF
Ölçüler / *Dimensions*

Kod *Code*	H mm	W mm	Ød mm	R	Dizayn Yükü *Safe Working Load* kN	Mak.Montaj Açısı *Max.* Inclination	Tork Torque Nm
MF.110	48	24	10,5	M.10	2,4	18°	11
MF.112	53	28	12	M.12	3,2	18°	20

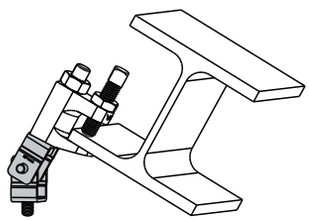

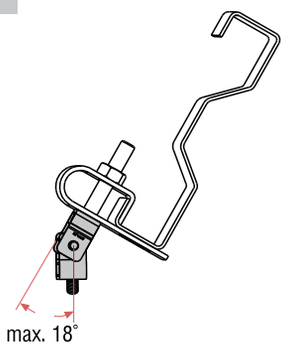

F3

Kiriş Kenedi
Beam Flange Clamp

Malzeme / *Material* :
Dökme Demir
Malleable Iron

Standart Kaplama / *Standard Finish* :
Sıcak Daldırma Galvaniz
Hot dip galvanized

Hizmet / *Service* :
Çelik konstrüksiyona delmeden ve kaynak yapmadan hızlı ve kolay şekilde boruların, havalandırma kanallarının, kablo tavalarının ve ekipmanların askılanmasında kullanılır.
Suitable for fast and simpli mountign pipes, ducts, cable trays and equipments to steel constructions without welding or drilling. This product is used when large clamping range needed.

Eğimli kirişlerde mafsal (MF) ile beraber kullanılmalıdır.
Can be used with Swivel Unit (MF) when connecting to inclined sections.

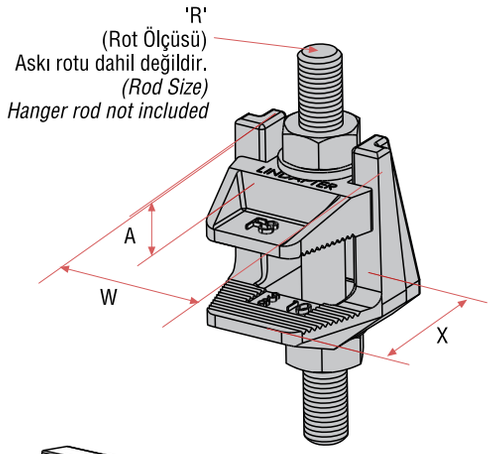

F3
Ölçüler / *Dimensions*

Kod *Code*	R	Dizayn Yükü *Safe Working Load* kN	Sıkma Aralığı *Clamping Thickness* A mm	Tork Torque Nm	W mm	X mm
F3.08NB	M.8	0,9	2-25	6	33	20
F3.10NB	M.10	1,2	2-30	20	38	25
F3.12NB	M.12	2,0	2-40	39	49	35
F3.16NB	M.16	4,0	3-55	93	60	46
F3.20NB	M.20	6,0	5-70	177	76	55

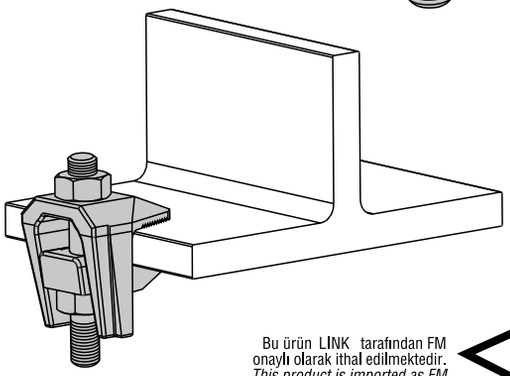

Bu ürün LINK tarafından FM onaylı olarak ithal edilmektedir.
This product is imported as FM approved by LINK.

FM APPROVED

KLNC

Çelik Mengene
Steel Fastener

Malzeme / *Material :*
Pik döküm / *Cast Iron*

Standart Kaplama / *Standard Finish* :
Elektrogalvaniz / *Zinc Plated*

Hizmet / *Service* :
Çelik konstrüksiyona delmeden ve kaynak yapmadan hızlı ve kolay şekilde boruların, havalandırma kanallarının, kablo tavalarının ve ekipmanların askılanmasında kullanılır.
Suitable for fast and simpli mountign pipes, ducts, cable trays and equipments to steel constructions without welding or drilling.

Güvenli bağlantı için ayar vidası 8.8 kalite kullanılmalıdır.
The type KLNC uses a grade 8.8 cup point setscrew for secure grip.

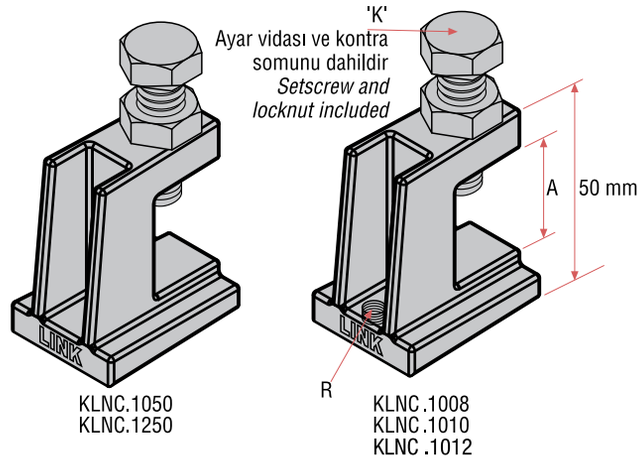

KLNC
Ölçüler / *Dimensions*

Kod / *Code* Delik *Tapped*	Diş *Thread* R	Sıkma Aralığı *Clamping Thickness* A mm	Ayar Vidası Set Screw K	Dizayn Yükü *Design Load* kN
KLNC.1008	**M.8**	3-23	M.10 X 50	3,5
KLNC.1010	**M.10**	3-23	M.10 X 50	5,0
KLNC.1012	**M.12**	3-23	M.10 X 50	6,0
KLNC.1050	**-**	3-23	M.10 X 50	4,5
KLNC.1250	**-**	3-23	M.12 X 50	6,0

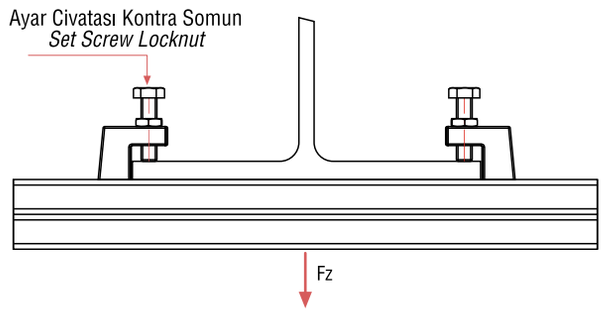

Belirtilen nominal yükler yeni kiriş kenetlerinin, çelik kirişlerinin hasar görmemiş yüzeylerine uygulanması durumunda geçerlidir.

The nominal loads indicated apply to new beam clamp fixed to undamaged beam flanges.

Uygulama Örnekleri / *Application Examples*

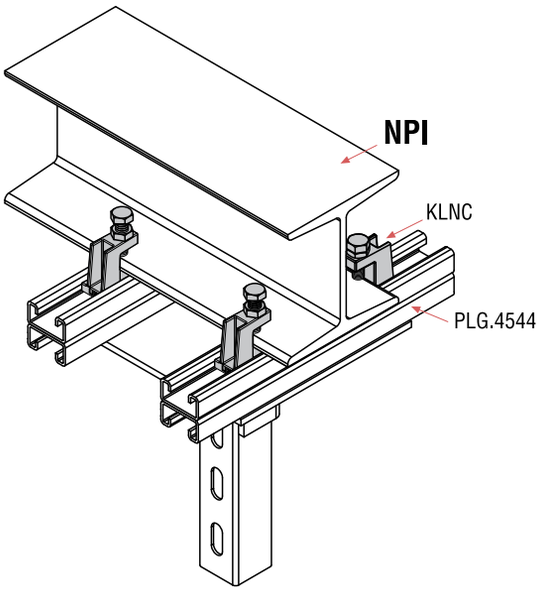

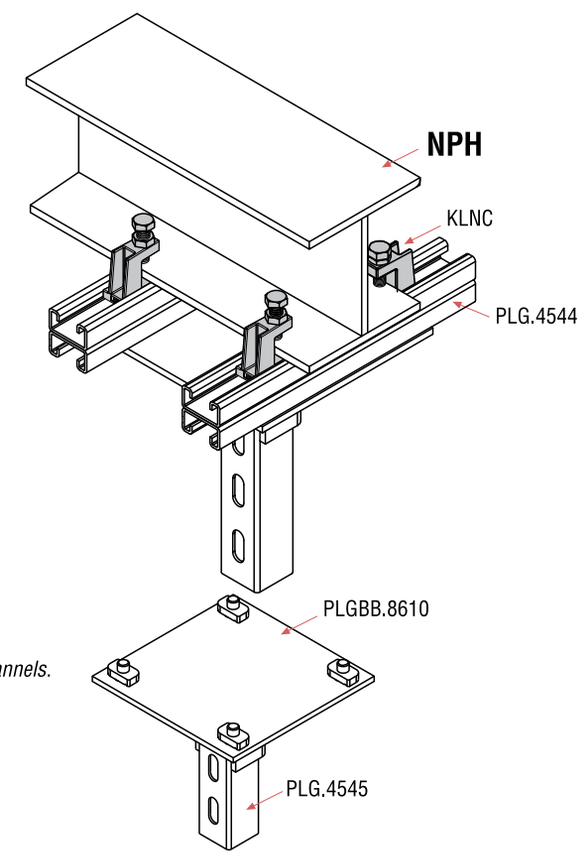

Tüm PLG yapı profillerine uygundur./ *Applicable to all PLG framing channels.*

INUK

Standart Çelik Kiriş Kenedi
Standard Steel Beam Clamp

Malzeme / *Material :*
Çelik / *Steel*

Standart Kaplama / *Standard Finish :*
Elektrogalvaniz
Zinc Plated

Hizmet / *Service :*
Askı rotlarının kiriş kenarlarının altına merkezlenerek bağlanması için dizayn edilmiştir.
Kenedin içinde dikey ayar sağlanabilir.
Designed for attaching a hanger rod to be centered under beam flanges.
Vertical adjusment is provided in the clamp.

Eğimli kirişlerde mafsal (Sayfa 9) ile beraber kullanılmalıdır.
Can be used with Swivel Unit (Page 9) when connecting to inclined sections.

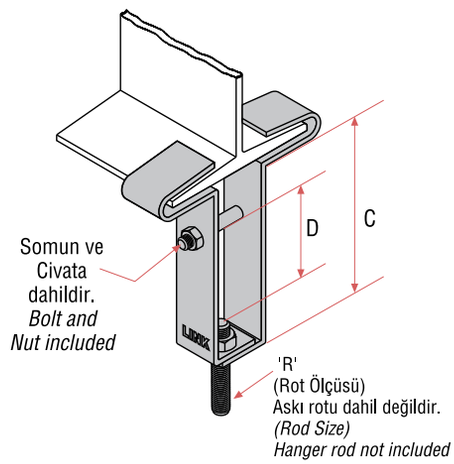

INUK
Ölçüler / *Dimensions*

Kod *Code*	R	NPI mm	b mm	C mm	Maks. Ayar Mesafesi *Max. Vertical Adj.* D mm	Bağlantı Civatası *Bolt* (8.8)	Dizayn Yükü *Design Load* kN
INUK.3434	M.12	80-100	64	84	51	M.10	0,85
INUK.3435	M.12	120-140	66	80	51	M.10	0,85
INUK.3436	M.12	160-200	90	100	51	M.10	1,35
INUK.3438	M.12	240	106	100	51	M.10	1,35

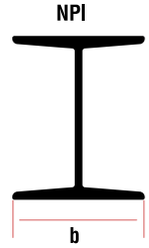

LNUK

Kutu Çelik Kiriş Kenedi
Box Steel Beam Clamp

Malzeme / *Material:*
Çelik / *Steel*

Standart Kaplama / *Standard Finish :*
Elektrogalvaniz
Zinc Plated

Hizmet / *Service* :
Askı rotlarının kiriş kenarlarının altına merkezlenerek bağlanması için dizayn edilmiştir.
Kenedin içinde 51 mm. dikey ayar sağlanabilir.
Designed for attaching a hanger rod to be centered under beam flanges. 51 mm vertical adjusment is provided in the clamp.

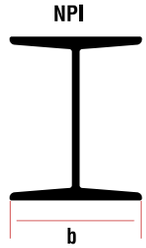

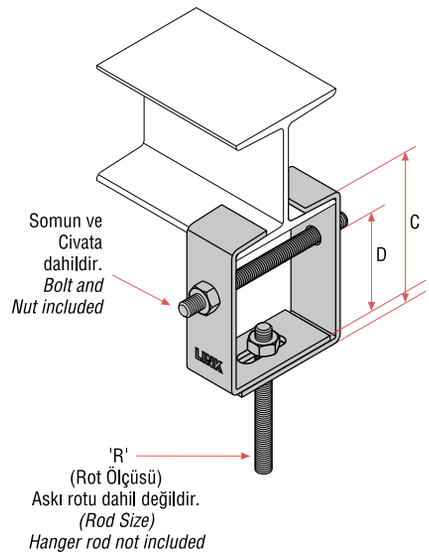

LNUK
Ölçüler / *Dimensions*

Kod *Code*	R	NPI mm	b mm	C mm	Maks. Ayar Mesafesi *Max. Vertical Adj.* D mm	Dizayn Yükü *Design Load* kN
LNUK.4010	M.10	80-100	42-50	100	51	2,44
LNUK.4012	M.12	120-140	58-66	100	51	3,78

KNUK

Kutu Profil Kiriş Kenedi
Box Beam Clamp

Malzeme / *Material:*
Çelik / *Steel*

Standart Kaplama / *Standard Finish :*
Elektrogalvaniz
Zinc Plated

Hizmet / *Service* :
Askı rotlarının kiriş kenarlarının altına merkezlenerek bağlanması için dizayn edilmiştir.Kenedin içinde 30 mm. dikey ayar sağlanabilir.
Designed for attaching a hanger rod to be centered under beam flanges. 30 mm vertical adjusment is provided in the clamp.

KNUK
Ölçüler / *Dimensions*

Kod *Code*	R	a mm	b mm	C mm	Dizayn Yükü *Design Load* kN
KNUK.4060	M.10	40-60	40-60	130	1.3/1.7
KNUK.4060.01	M.12	40-60	40-60	130	1.3/1.8
KNUK.6080	M.10	60-100	60-80	170	1.6
KNUK.6080.01	M.12	60-100	60-80	170	2.3/1.7
KNUK.1000	M.12	100-120	100-120	200	3.2/1.25

Kutu Profil
Box Beam

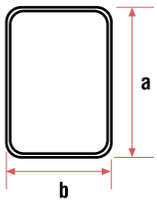

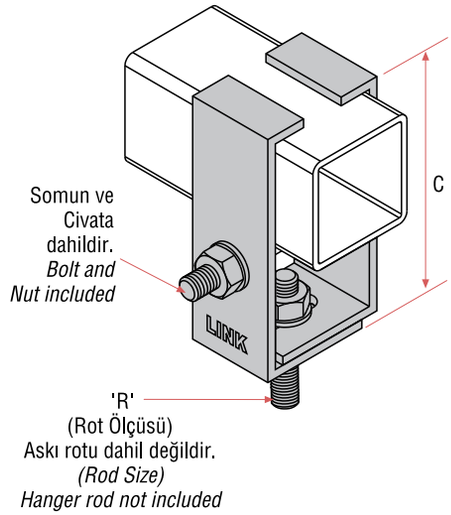

MZLZ

Z-Kesitli Kiriş Kenedi
Purlin Beam Clamp

Malzeme / *Material* :
Dökme Demir / *Malleable Iron*

Standart Kaplama / *Standard Finish* :
Elektrogalvaniz
Zinc Plated

Hizmet / *Service* :
M.10 askı rotlarının Z- Kesitli kirişlerin alt kenarlarına bağlanması için dizayn edilmiştir.
Designed for attaching a M.10 hanger rod to the bottom flange of a Z-purlin

MZLZ
Ölçüler / *Dimensions*

Kod *Code*	Dizayn Yükü *Design Load* kN
MZLZ.6002-254	1,78

Önerilen sıkma tork değerleri için sayfa 4'e bakınız
See page 4 for recommended set screw torque

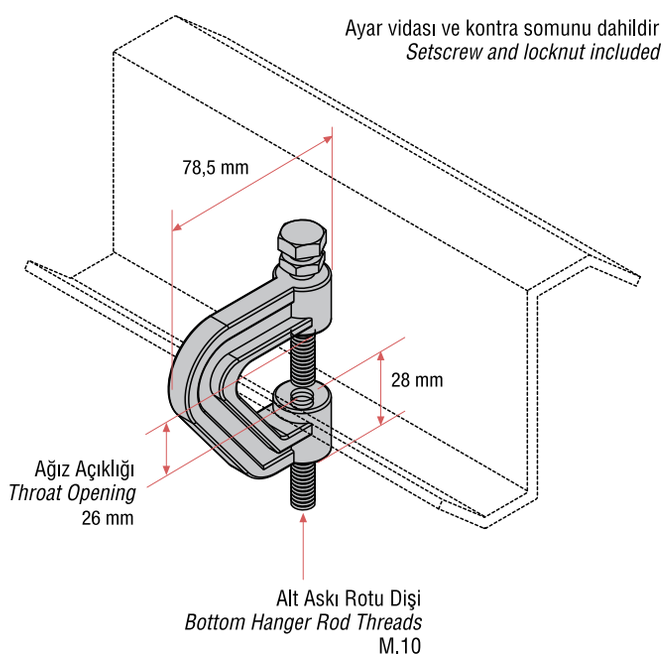

MZL

Baskı Plakası Kiriş Kenedi
Pressing Plate Beam Clamp

Malzeme / *Material :*
Dökme Demir / *Malleable Iron*

Standart Kaplama / *Standard Finish* :
Elektrogalvaniz
Zinc Plated

Hizmet / *Service* :
Boru kanal ve ekipmanlarının çelik kirişlere (I, T, U, L köşebent) asılması için kullanılan ağır yük bağlantı elemanıdır.
Heavy duty connection element which is suitable for mounting pipes ducts and equipments to steel beams.

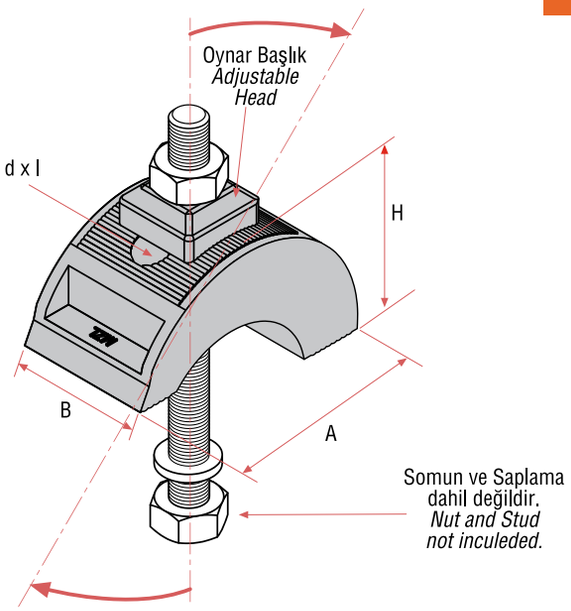

MZL
Ölçüler / *Dimensions*

Kod *Code*	A mm	B mm	d x l mm	H mm	Fz (kN)	
MZL.6000	92	49	Ø13 x 28	54	M.10	6 kN
					M.12	8 kN

Dizayn yükleri kiriş kenet çifti içindir.
Loads per clamp pair.

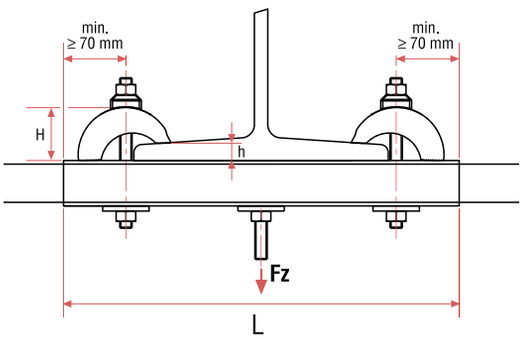

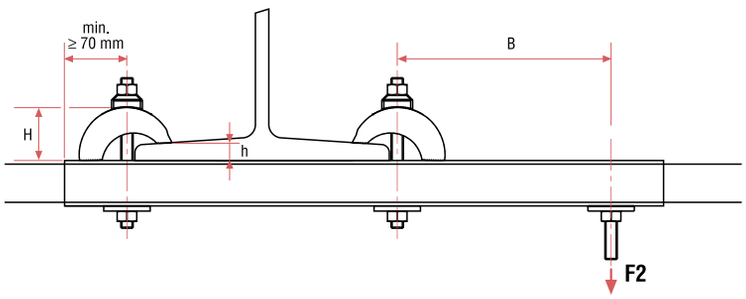

Kiriş et kalınlığı / *Flange thickness*
$5 \leq h \leq 40$ mm
$L \geq$ NPI + min. (2x70 mm)

B Max. mm	Profil Ölçüleri / *Profile Sizes* 22 x 45 F2 (kN)	44 x 45 F2 (kN)	45 x 45 F2 (kN)	45 x 60 F2 (kN)	60 x 70 F2 (kN)	45 x 90 F2 (kN)	45 x 120 F2 (kN)
100	2,40	7,60	7,50	8,00	8,00	8,00	8,00
200	1,25	3,50	4,10	6,20	8,00	8,00	8,00
300	0,80	2,35	2,60	4,00	6,10	7,80	8,00
400	-	1,20	1,80	2,70	4,50	5,60	7,50
500	-	0,80	1,10	1,90	3,20	4,40	6,40

Tablodaki yükler M.12 Kiriş Kenedi ile kullanımda geçerlidir.
Loads specified in the table can be only used when apply with M.12 clamp.

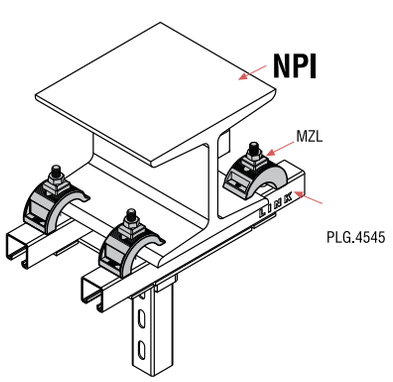

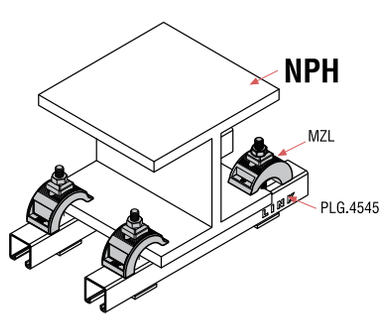

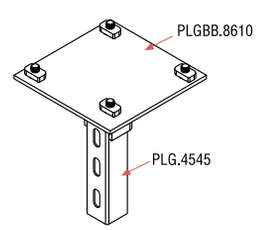

Montaj için önemli not: Maksimum 90 Nm, tork uygulayınız.
Important for Assembly: *Max.90 Nm, bolt torque*

NPI Kare Bolt Kiriş Kenedi
Square Bolt Beam Clamp

Malzeme / *Material* :
Çelik / *Steel*

Standart Kaplama / *Standard Finish* :
Elektrogalvaniz
Zinc Plated

Hizmet / *Service* :
NPI-NPH profillerine askı sistemlerinin uygulanması için dizayn edilmiştir.
Designed for establishing the suspension systems to the NPI-NPH profiles.

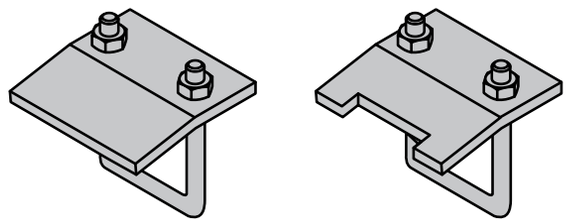

NPI **NPI 2**

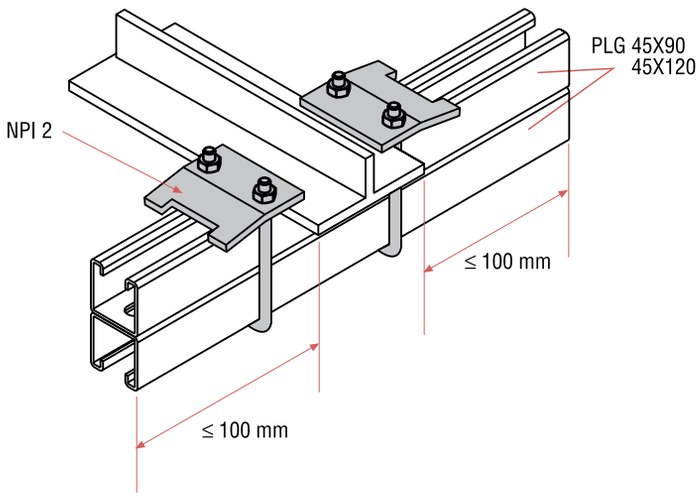

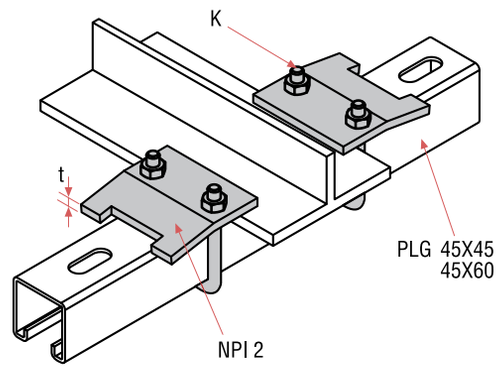

NPI

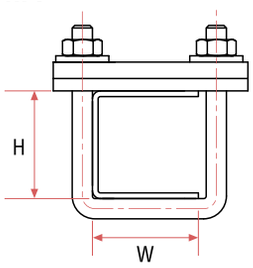

NPI 2

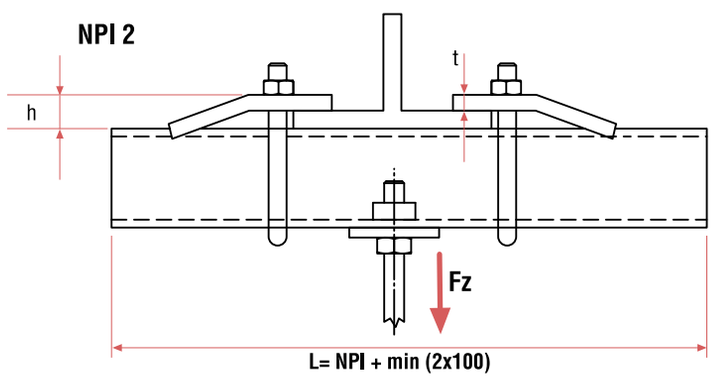

NPI
Ölçüler / *Dimensions*

Kod *Code*	K mm	h mm	t mm	Fz kN	Uygulanabilir Profiller *App.Framing Channels* W mm	H mm
NPI.3408	M.8	≤ 22	6	3,70	max. 30	50
NPI.3410	M.10	≤ 22	8	4,50	max. 40	70
NPI.3412	M.12	≤ 22	8	5,60	max. 60	110
NPI.3416	M.16	≤ 22	10	8,0	max. 76	125

Dizayn yükleri kiriş kenet çifti içindir.
Loads per clamp pair.

NPI 2
Ölçüler / *Dimensions*

Kod *Code*	K mm	h mm	t mm	Fz kN	Uygulanabilir Profiller *App.Framing Channels*
NPI 2.3410	M.10	≤ 22	8	4,50	PLG 4522 4545 4560
NPI 2.3412	M.12	≤ 22	8	5,60	PLG 4590 45120

Dizayn yükleri kiriş kenet çifti içindir.
Loads per clamp pair.

BP

Baskı Plakası
Pressing Plate

Malzeme / *Material :*
Dökme Demir
Malleable Iron

Standart Kaplama / *Standard Finish :*
Elektrogalvaniz
Zinc Plated

Hizmet / *Service :*
NPI-NPH profillerine askı sistemlerinin uygulanması için dizayn edilmiştir.
Designed for establishing the suspension systems to the NPI-NPH profiles.

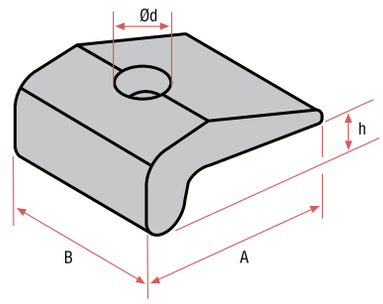

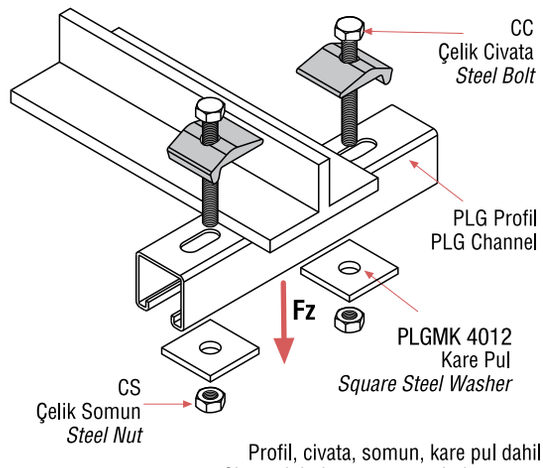

Profil, civata, somun, kare pul dahil değildir
Channel, bolt, nut, square bolt are not included

BP
Ölçüler / *Dimensions*

Kod *Code*	A mm	B mm	Ød mm	h mm	Fz kN
BP.6002	44	40	14	≤ 18	4,70
BP.6003	67	55	17	≤ 18	6,20

Dizayn yükleri kiriş kenet çifti içindir.
Loads per clamp pair.

NPCK

NPI Kıskacı
Clamp for NPI

Malzeme / *Material :*
Dökme Demir
Malleable Iron

Standart Kaplama / *Standard Finish* :
Elektrogalvaniz
Zinc Plated

Hizmet / *Service :*
Çelik yapıların askı elemanı olarak kullanılması için dizayn edilmiştir.
Designed for using steel construction structures as a suspension.

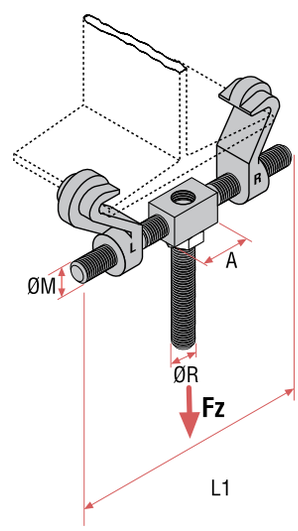

NPCK-Mini NPI 80 - 160
Ölçüler / *Dimensions*

Kod *Code*	b mm	L1 mm	A mm	ØR mm	ØM mm	Fz kN
NPCK.6000-200	40 - 81	90	15	M.8	M.10	1,78
NPCK.6000-201	42 - 81	90	17	M.10	M.10	2,44

L* : Sol / *Left*, R* : Sağ / *Right*

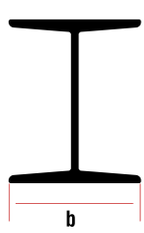

NPCK-Maxi NPI 160 - 360
Ölçüler / *Dimensions*

Kod *Code*	b mm	L1 mm	A mm	ØR mm	ØM mm	Fz kN
NPCK.6000-300	72 - 140	135	21	M.12	M.16	6,50
NPCK.6000-301	81 - 165	160	30	M.16	M.16	6,85

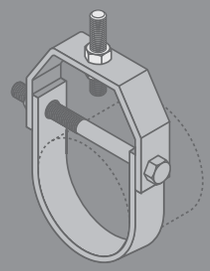

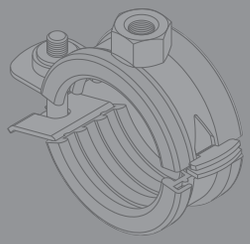

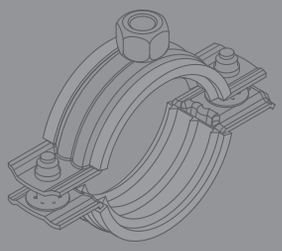

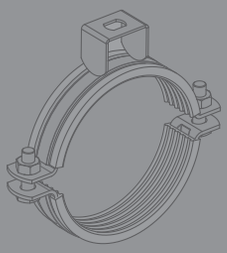

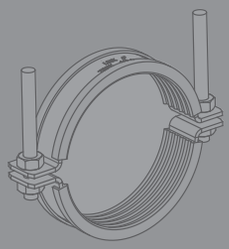

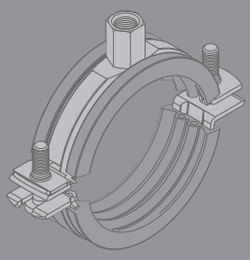

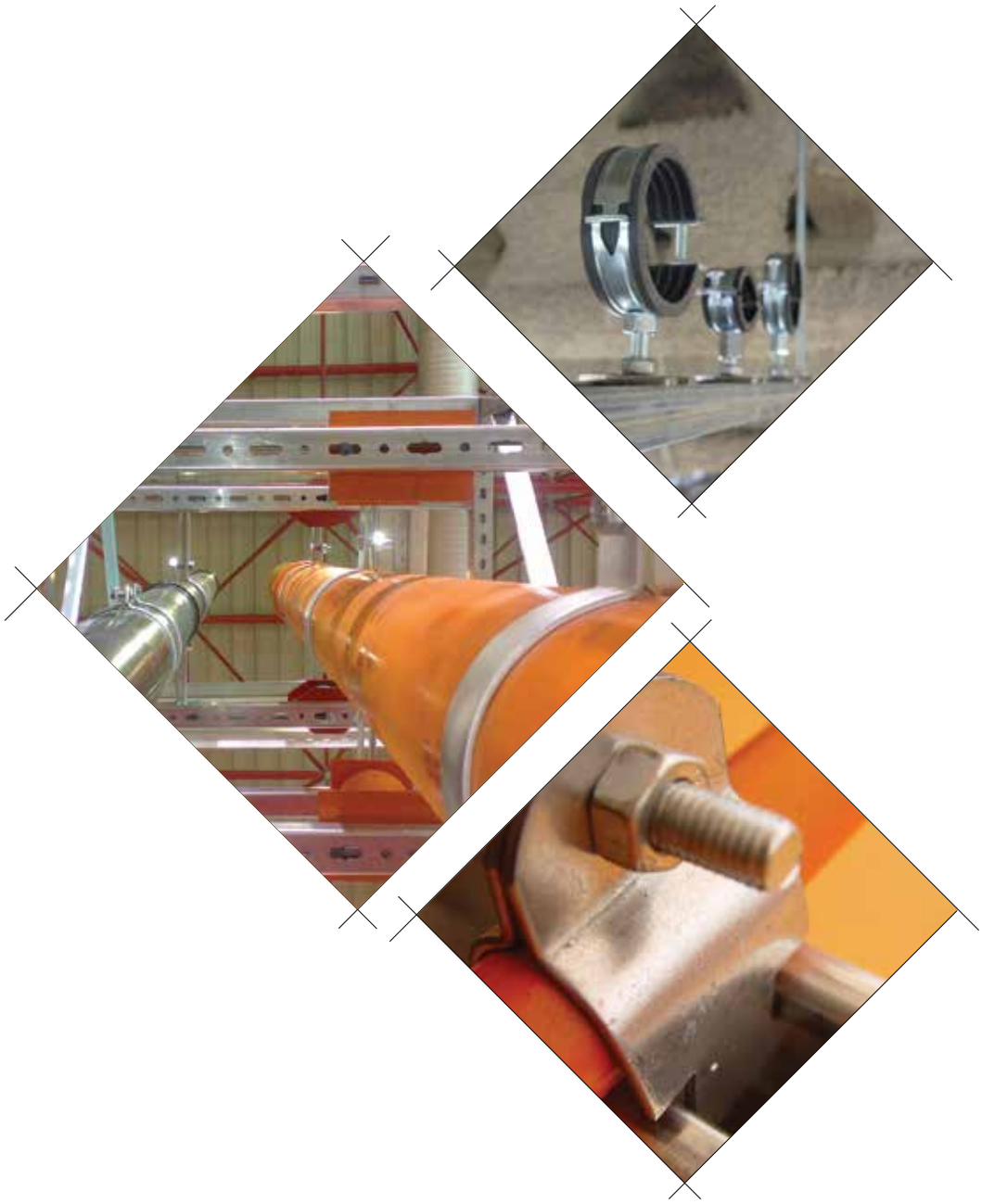

we link the world

LINK

we link the world

II

BORU ASKI KELEPÇELERİ / *Pipe Hangers*

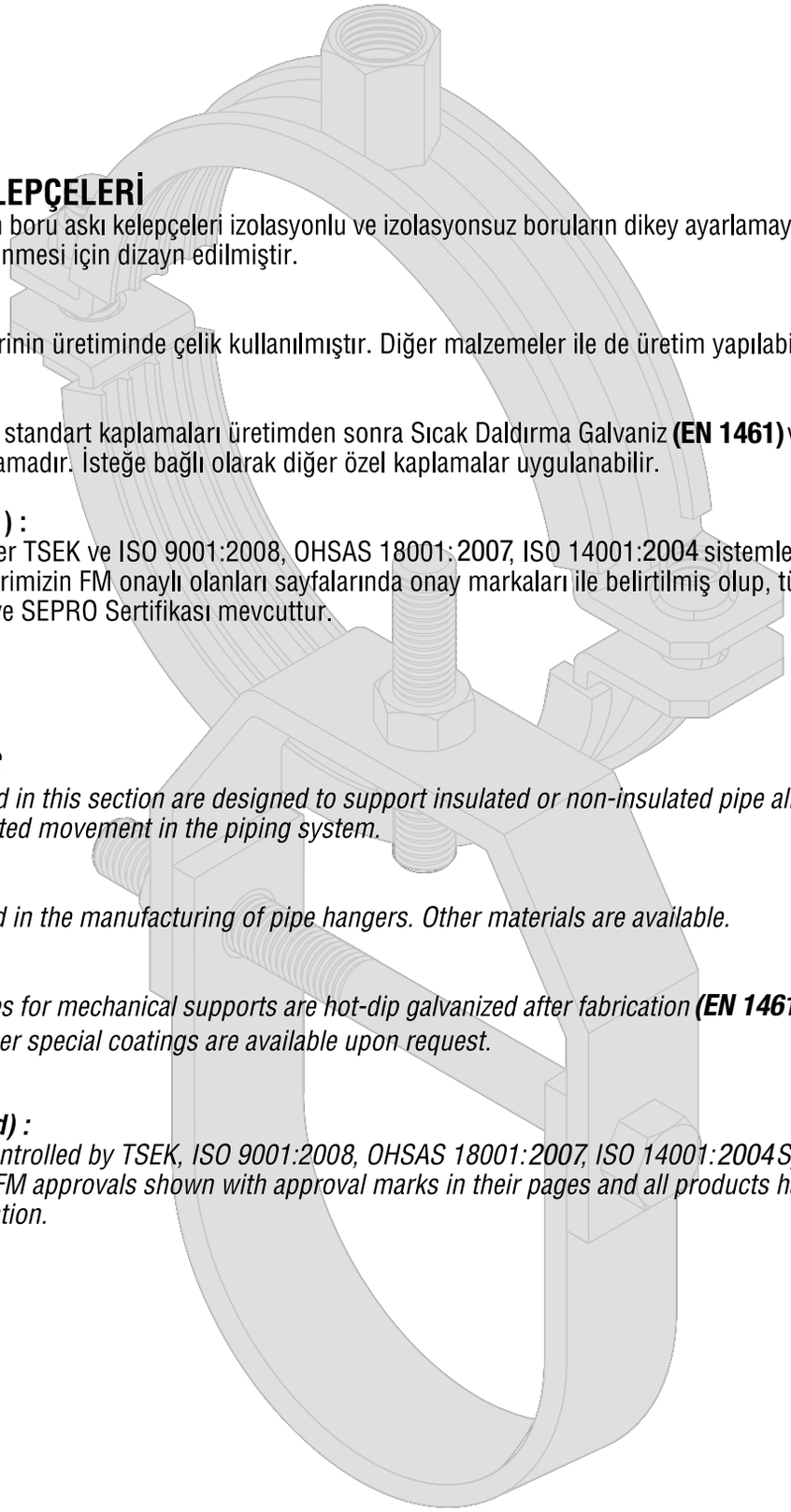

BORU ASKI KELEPÇELERİ

Bu bölümde önerilen boru askı kelepçeleri izolasyonlu ve izolasyonsuz boruların dikey ayarlamaya ve sınırlı bir hareketine izin vererek desteklenmesi için dizayn edilmiştir.

Malzemeler :
Boru Askı Kelepçelerinin üretiminde çelik kullanılmıştır. Diğer malzemeler ile de üretim yapılabilir.

Kaplamalar :
Mekanik desteklerin standart kaplamaları üretimden sonra Sıcak Daldırma Galvaniz **(EN 1461)** ve Elektro Galvaniz **(EN ISO 2081)** kaplamadır. İsteğe bağlı olarak diğer özel kaplamalar uygulanabilir.

Onaylar (Belirtilen) :
Bu bölümdeki ürünler TSEK ve ISO 9001:2008, OHSAS 18001:2007, ISO 14001:2004 sistemlerinde belirtilen şartlarda üretilmiştir. Modellerimizin FM onaylı olanları sayfalarında onay markaları ile belirtilmiş olup, tüm modellerin GOST KGOST K, GOST R ve SEPRO Sertifikası mevcuttur.

PIPE HANGERS

Pipe hangers offered in this section are designed to support insulated or non-insulated pipe allowing for vertical adjustment and limited movement in the piping system.

Materials:
Carbon Steel is used in the manufacturing of pipe hangers. Other materials are available.

Finishes :
The standard finishes for mechanical supports are hot-dip galvanized after fabrication ***(EN 1461)*** *and Zinc Plated* **(EN ISO 2081)**. *Other special coatings are available upon request.*

Approvals (as noted) :
Manufacturing is controlled by TSEK, ISO 9001:2008, OHSAS 18001:2007, ISO 14001:2004 System Standards. Our products that have FM approvals shown with approval marks in their pages and all products have GOST K, GOST R and SEPRO certification.

DBS
Sayfa / *Page*: 21

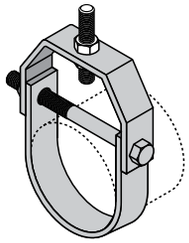

SP
Sayfa / *Page*: 22

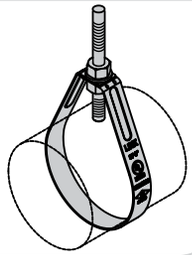

DN1
Sayfa / *Page*: 23

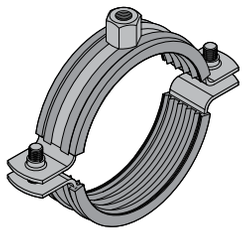

DN2
Sayfa / *Page*: 24

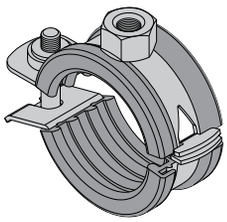

DN3
Sayfa / *Page*: 25

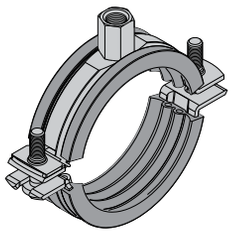

DN4
Sayfa / *Page*: 26

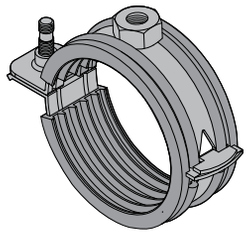

DN5
Sayfa / *Page*: 27

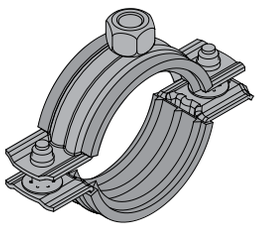

DN6
Sayfa / *Page*: 28

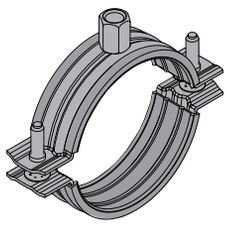

SDNA
Sayfa / *Page*: 29

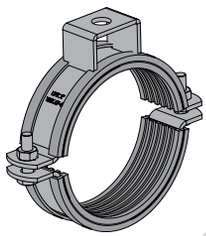

AYK
Sayfa / *Page*: 30

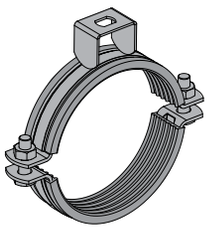

YDN
Sayfa / *Page*: 31

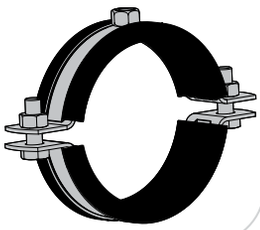

SDN
Sayfa / *Page*: 32

2DDNA
Sayfa / *Page*: 32

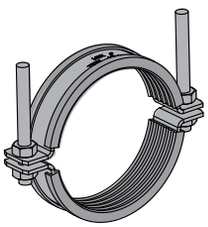

MDN
Sayfa / *Page*: 33

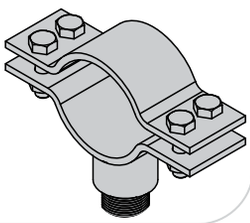

J-BOLT
Sayfa / *Page*: 33

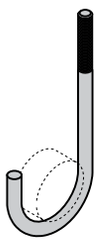

UKP
Sayfa / *Page*: 34

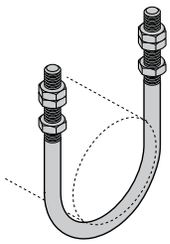

LSK4
Sayfa / *Page*: 35

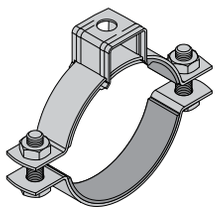

LSK4
Sayfa / *Page*: 35

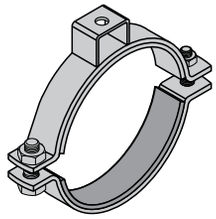

LSK5
Sayfa / *Page*: 35

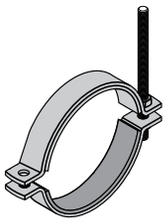

PLGK
Sayfa / *Page*: 36

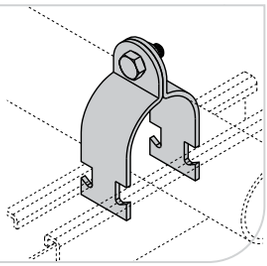

PLPT
Sayfa / *Page*: 37

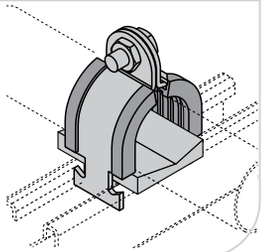

PLGS
Sayfa / *Page*: 38

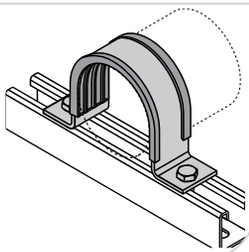

SYK
Sayfa / *Page*: 39

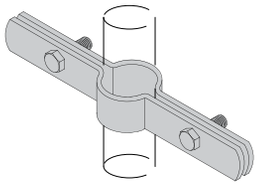

ETA A
Sayfa / *Page*: 40

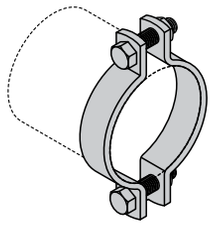

ETA B
Sayfa / *Page*: 41

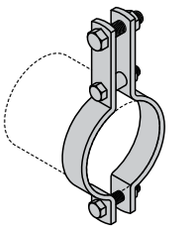

LOPC
Sayfa / *Page*: 42

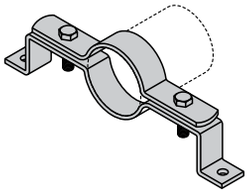

LIRB2
Sayfa / *Page*: 43

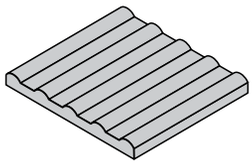

Clevis Askı Kelepçesi
Clevis Hanger

Malzeme / *Material :*
Çelik / *Steel*

Standart Kaplama / *Standard Finish* :
Elektrogalvaniz.
Sıcak daldırma galvaniz, bakır kaplama, elektrostatik boya ve termoplastik PVC kaplama isteğe göre uygulanabilir.
Zinc Plated
Hot-dip galvanized, copper plated, electrostatic and thermostatic
PVC coating can be applied upon a request.

Hizmet / *Service* :
Yatay sabit hatların (izolasyonsuz boruların) askılanması için dizayn edilmiştir. Dikey ayar sağlanabilir. Dizaynı ve taşıma yükleri NFPA standartlarına uygun olarak üretilmektedir. Yangın hatlarında kullanılması uygundur.
Designed for suspending of horizontal stationary lines (uninsulated pipes). Vertical adjustment is provided. Design and design loads are complied with NFPA standards. Suitable for using fire protection lines.

MSS-TYPE 1

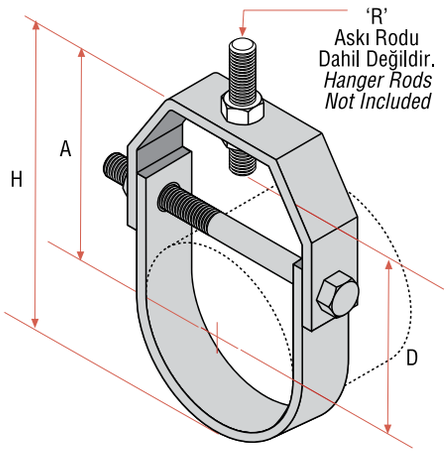

DBS
Ölçüler / *Dimensions*

Kod *Code*	Boru Ölçüsü *Pipe Size* inch.	mm	H mm	D mm	A mm	R	Çelik Ölçüsü *Steel Size* Üst /*Upper* mm	Alt / *Lower* mm	Dizayn Yükü *Design Load* kN
DBS.3145	1/2	15	60	24	43	M.10	3x25	3x25	2,77
DBS.3146	3/4	20	70	29	47	M.10	3x25	3x25	2,77
DBS.3147	1	25	78	35	58	M.10	3x25	3x25	2,77
DBS.3148	1 1/4	32	88	46	63	M.10	3x25	3x25	2,77
DBS.3149	1 1/2	40	101	57	70	M.10	3x25	3x25	2,77
DBS.3150	2	50	123	63	78	M.10	3x25	3x25	2,77
DBS.3151	2 1/2	65	155	79	96	M.12	3x30	3x30	5,00
DBS.3152	3	80	170	100	111	M.12	4x30	3x30	5,00
DBS.3153	4	100	210	111	138	M.16	4x30	3x30	6,30
DBS.3154	5	125	246	127	163	M.16	5x30	5x30	6,30
DBS.3155	6	150	283	144	191	M.20	5x40	5x40	8,60
DBS.3156	8	200	372	181	231	M.20	6x40	5x40	8,81
DBS.3157	10	250	435	212	308	M.22	10x40	6x40	16,00
DBS.3158	12	300	514	246	338	M.22	10x50	6x50	16,80
DBS.3159	14	250	544	270	373	M.24	10x50	6x50	18,54
DBS.3160	16	400	645	294	423	M.24	12x60	6x60	20,36
DBS.3161	18	450	728	360	465	M.24	12x60	6x60	21,24

SP

Ayarlanabilir Sprinkler Askı Kelepçesi
Adjustable Sprinkler Hanger

Malzeme / *Material :*
Çelik / *Steel*

Standart Kaplama / *Standard Finish*
Elektrogalvaniz
Zinc Plated

Hizmet / *Service :*
Dikey ayarlamaya izin vererek boruların askılanması için dizayn edilmiştir.Dizaynı ve taşıma yükleri NFPA standartlarına uygun olarak üretilmektedir. Yangın hatlarında kullanılması uygundur.
Designed for suspending pipes allowing for vertical adjustment. Design and design loads are complied with NFPA standards. Suitable for using fire protection lines.

MSS-TYPE 7

Rot, Somun ve Pullar dahil değildir.
Rod, Nuts and Washers not included.

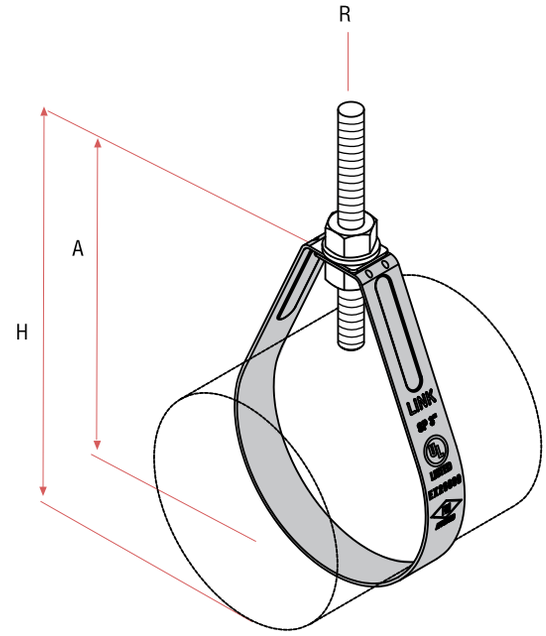

SP
Ölçüler / *Dimensions*

Kod *Code*	Boru Ölçüsü *Pipe Size* inch.	mm	H mm	A mm	R	UL Test Yükü *Test Load* (N)	FM Test Yükü *Test Load* (N)
SP.0015	1/2	15	49	60	M.10	3336	-
SP.0020	3/4	20	52	60	M.10	3336	1512
SP.0020	1	25	64	60	M.10	3336	1824
SP.0032	1 1/4	32	80	60	M.10	3336	1913
SP.0040	1 1/2	40	84	60	M.10	3336	2313
SP.0050	2	50	96	60	M.10	3336	2825
SP.0065	2 1/2	65	107	60	M.10	3781	4181
SP.0080	3	80	131	60	M.10	4670	4715
SP.0100	4	100	176	60	M.10	6672	6561
SP.0125	5	125	197	60	M.12	8896	8896
SP.0150	6	150	233	60	M.12	11787	11632
SP.0200	8	200	306	60	M.12	18014	16903
SP.0250	10	250	371	60	M.16	26020	-
SP.0300	12	300	60	60	M.16	35139	-

FM APPROVED

c UL us

Kelepçe yalnızca yatay boru askılama için kullanılmalıdır.
Montaj ve servis aşamasında yanal yüklere maruz bırakılmamalıdır.

The clamp should only be used for horizontal pipe hanging.
It should not be exposed to lateral loads during installation and service phase.

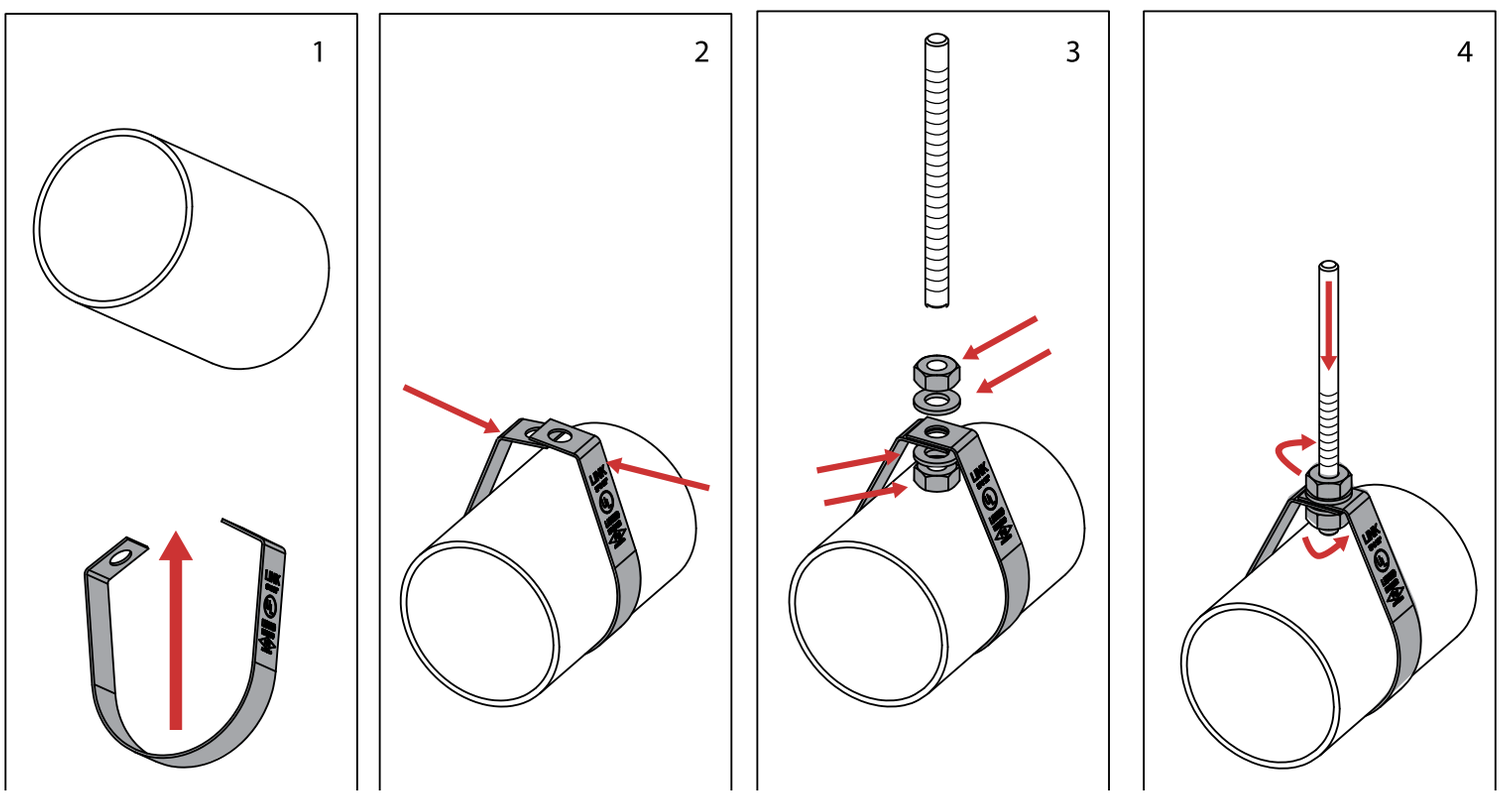

DN1

Çift Kulaklı Kelepçe
Two Screws Pipe Clamp

Malzeme / *Material :*
Çelik / *Steel*

Standart Kaplama / *Standard Finish* :
Elektrogalvaniz
Zinc Plated

Hizmet / *Service* :
Çelik, Pik, Pvc, Pe, Pp ve Bakır borularda kullanılmak üzere dizayn edilmiştir.
Designed for Steel, Cast Iron, Pvc, Pe, Pp and Copper pipes.

Ses Koruması
DIN 4109 göre
acc.to
Sound Protection

Malzeme Sınıfı
"Normal Tutuşma"DIN 4102 göre
B2
"Normal flamability" acc.to DIN 4102
Material Class

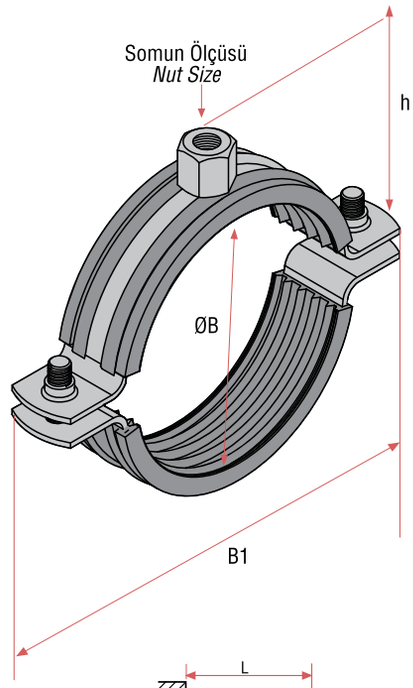

İzolasyon Lastikleri Teknik Özellikleri / *Isolation Rubber Technical Specification*
Malzeme / *Material :* EPDM
Sıcaklık Dayanımı / *Temperature Resistance :* -30˚C ~ +110˚C
EPDM lastik ısıl izolasyon amacı ile kullanılamaz
EPDM rubber can not be used for thermal insulation.

Gerçek Kesme Yükü / *Actual Shear Force* (kN)

Somun Başlı Klp. *Nut Head Clamp*	L Mesafesi / *L Distances*					
	L50 mm	L100 mm	L150 mm	L200 mm	L250 mm	L300 mm
	(kN)					
M.8	0,69	0,34	0,20	-	-	-
M.10	1,23	0,61	0,41	0,25	0,18	0,12

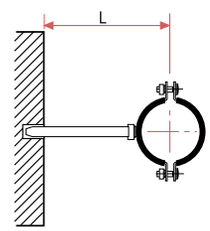

DN1 M.8 / M.10
Ölçüler / *Dimensions*

Kod *Code*	Boru Ölçüsü *Pipe Size* inch.	mm	ØB mm	B1 mm	h mm	Somun Ölçüsü *Nut Size* mm	Dizayn Yükü *Design Load* kN
DN1.3011	1/4	8	11-15	52.1	26	M.8 / M.10	0.90
DN1.3015	3/8	10	15-19	56.2	28	M.8 / M.10	0.90
DN1.3021	1/2	15	21-23	60.7	31	M.8 / M.10	0.90
DN1.3026	3/4	20	26-28	65.6	33	M.8 / M.10	0.90
DN1.3032	1	25	32-35	72.8	36	M.8 / M.10	0.90
DN1.3038	1 1/4	32	38-43	80.8	40	M.8 / M.10	0.90
DN1.3048	1 1/2	40	48-51	90	45	M.8 / M.10	0.90
DN1.3057	2	50	57-63	101.8	50	M.8 / M.10	1.25
DN1.3070	-	-	70-73	112.4	56	M.8 / M.10	1.25
DN1.3073	2 1/2	65	73-80	118.9	58	M.8 / M.10	1.25
DN1.3083	3	80	83-91	129.9	63	M.8 / M.10	1.25
DN1.3108	4	100	108-115	159.3	76	M.8 / M.10	1.90
DN1.3120	-	-	120-130	171.7	84	M.8 / M.10	3.00
DN1.3136	5	125	136-142	188.4	91	M.8 / M.10	3.00
DN1.3165	6	150	165-169	215.6	105	M.8 / M.10	3.00
DN1.3218	8	200	218-225	271.5	132	M.8 / M.10	3.00

Somun Kesiti / *Nut Section*

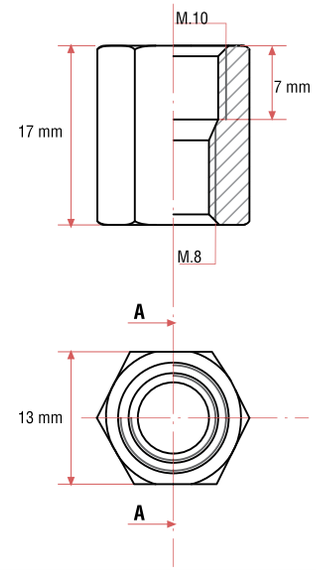

Kolay Montaj Uygulaması
Easy Application Example

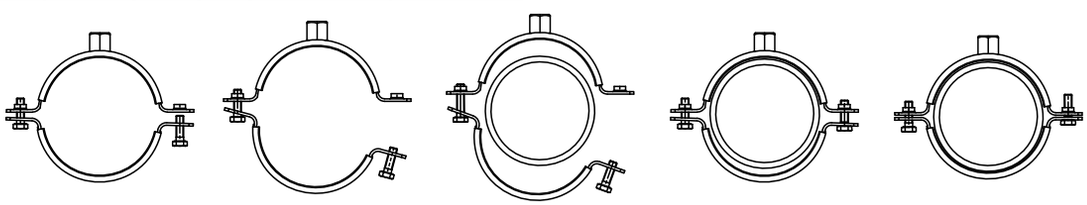

DN2

Askı Kelepçesi
Pipe Clamp

Malzeme / *Material :*
Çelik / *Steel*

Standart Kaplama / *Standard Finish* :
Elektrogalvaniz
Zinc Plated

Hizmet / *Service* :
Çelik, Pik, Pvc, Pe, Pp, Bakır ve Wavin borularda kullanılmak üzere dizayn edilmiştir.
Designed for Steel, Cast Iron, Pvc, Pe, Pp, Copper and Wavin pipes.

Civata Kulak Detayı
Screw Lug Details

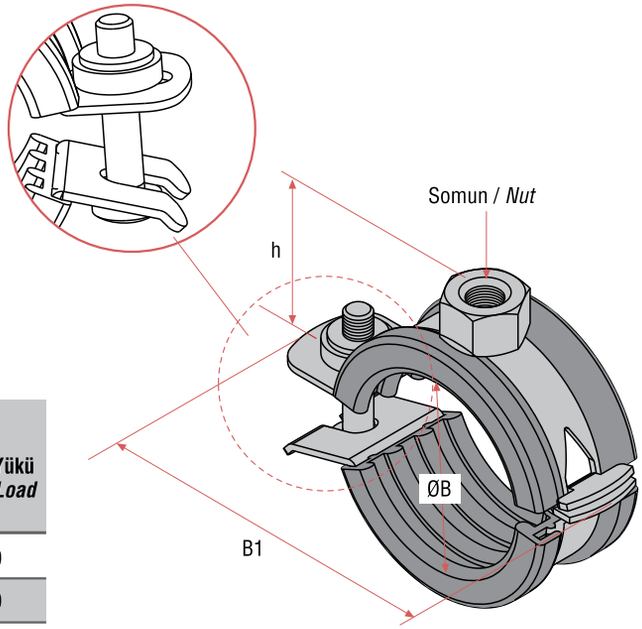

DN-2 M.8
Ölçüler / *Dimensions*

Kod *Code*	Boru Ölçüsü *Pipe Size* inch.	mm	ØB mm	B1 mm	h mm	Somun Ölçüsü *Nut Size* mm	Dizayn Yükü *Design Load* kN
DN2.1012	1/4	8	12-14	45.8	18	M.8	0,80
DN2.1015	3/8	10	15-19	50	20	M.8	0,80
DN2.1021	1/2	15	21-23	54.5	23	M.8	0,80
DN2.1026	3/4	20	26-28	59.8	26	M.8	0,80
DN2.1032	1	25	32-35	66.7	29	M.8	0,80
DN2.1040	1 1/4	32	40-43	74.8	32	M.8	0,80
DN2.1047	1 1/2	40	47-51	82.8	36	M.8	0,80

Kolay Montaj Uygulaması
Easy Application Example

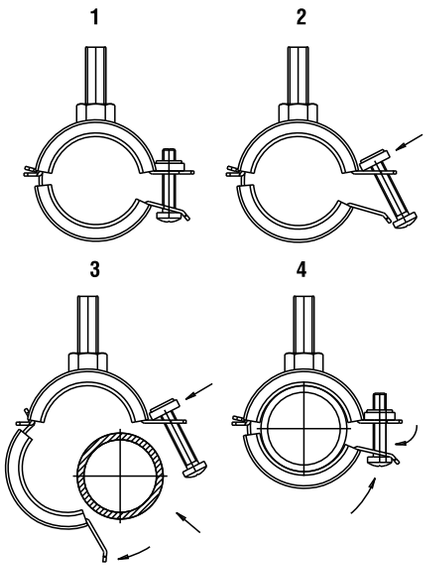

Gerçek Kesme Yükü / *Actual Shear Force* (kN)

Somun Başlı Klp. *Nut Head Clamp*	L Mesafesi / *L Distances* L50 mm	L100 mm	L150 mm	L200 mm	L250 mm	L300 mm
	(kN)					
M.8	0,69	0,34	0,20			

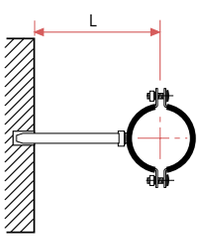

Ses Korunması
DIN 4109 göre
acc.to
Sound Protection

Malzeme Sınıfı
"Normal Tutuşma"DIN 4102 göre
B2
"Normal flamability" acc.to DIN 4102
Material Class

İzolasyon Lastikleri Teknik Özellikleri / *Isolation Rubber Technical Specification*
Malzeme / *Material :* EPDM
Sıcaklık Dayanımı / *Temperature Resistance :* -30˚C ~ +110˚C
EPDM lastik ısıl izolasyon amacı ile kullanılamaz
EPDM rubber can not be used for thermal insulation.

DN3

Ağır Yük Somunlu Askı Kelepçesi
Heavy Duty Pipe Clamp with Nut

Malzeme / *Material :*
Çelik / *Steel*

Standart Kaplama / *Standard Finish* :
Elektrogalvaniz
Zinc Plated

Hizmet / *Service* :
Çelik, Pik, Pvc, Pe, Pp, Bakır ve Wavin borularda kullanılmak üzere dizayn edilmiştir.
Designed for Steel, Cast Iron, Pvc, Pe, Pp, Copper and Wavin pipes.

İzolasyon Lastikleri Teknik Özellikleri / *Isolation Rubber Technical Specification*
Malzeme / *Material :* EPDM
Sıcaklık Dayanımı / *Temperature Resistance :* -30˚C ~ +110˚C
EPDM lastik ısıl izolasyon amacı ile kullanılamaz
EPDM rubber can not be used for thermal insulation.

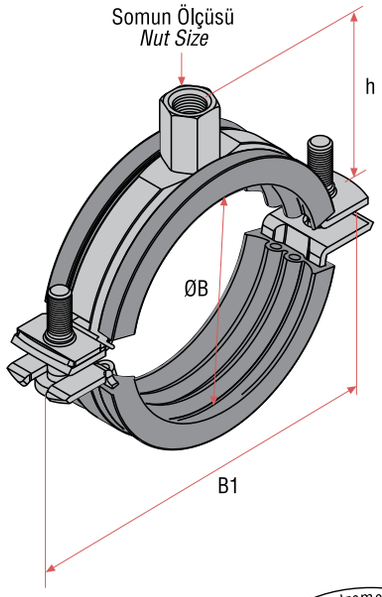

Ses Koruması
DIN 4109 göre
acc.to
Sound Protection

Malzeme Sınıfı
"Normal Tutuşma" DIN 4102 göre
B2
"Normal flamability" acc.to DIN 4102
Material Class

Gerçek Kesme Yükü / *Actual Shear Force* (kN)

Somun Başlı Klp. *Nut Head Clamp*	L Mesafesi / *L Distances*					
	L50 mm	L100 mm	L150 mm	L200 mm	L250 mm	L300 mm
	(kN)					
M.8	0,69	0,34	0,20	-	-	-
M.10	1,23	0,61	0,41	0,25	0,18	0,12

DN-3 M.8 / M.10
Ölçüler / *Dimensions*

Kod *Code*	Boru Ölçüsü *Pipe Size* inch.	mm	ØB mm	B1 mm	h mm	Somun Ölçüsü *Nut Size* mm	Dizayn Yükü *Design Load* kN
DN3.4059	2	50	59-62	107	53.5	M.8 / M.10	1.65
DN3.4070	-	-	70-73	118	59	M.8 / M.10	1.65
DN3.4074	2 1/2	65	74-80	125	61	M.8 / M.10	1.65
DN3.4083	3	80	83-91	136	65.5	M.8 / M.10	1.65
DN3.4108	4	100	108-114	169.5	78.5	M.8 / M.10	3.20
DN3.4123	-	-	123-127	180	66.5	M.8 / M.10	3.20
DN3.4140	5	125	140-144	199.1	93	M.8 / M.10	3.20
DN3.4159	-	-	159-163	218.2	102.5	M.8 / M.10	3.20
DN3.4165	6	150	165-169	224.2	105.5	M.8 / M.10	3.20

Somun Kesiti / *Nut Section*

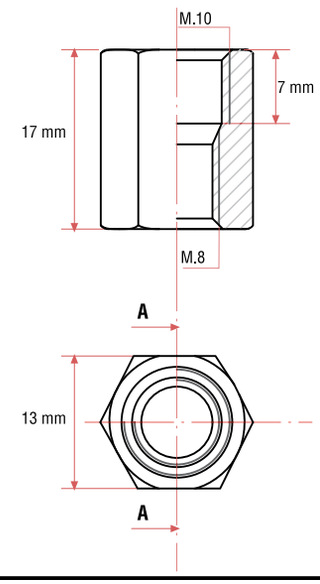

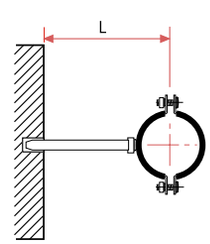

Kolay Montaj Uygulaması / *Easy Application Example*

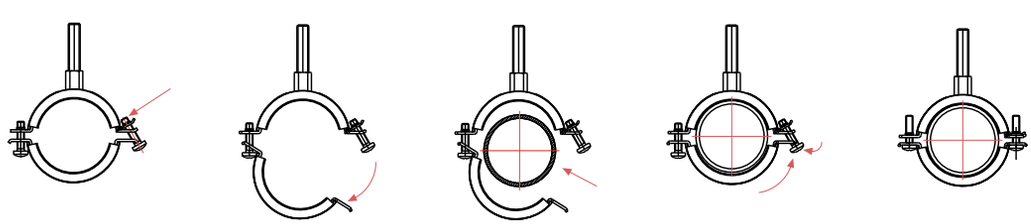

DN4

Askı Kelepçesi
Pipe Clamp

Malzeme / *Material :*
Çelik / *Steel*

Standart Kaplama / *Standard Finish* :
Elektrogalvaniz
Zinc Plated

Hizmet / *Service* :
Çelik, Pik, Pvc, Pe, Pp ve Bakır borularda kullanılmak üzere dizayn edilmiştir.
Designed for Steel, Cast Iron, Pvc, Pe, Pp and Copper pipes.

Civata Kulak Detayı
Screw Lug Details

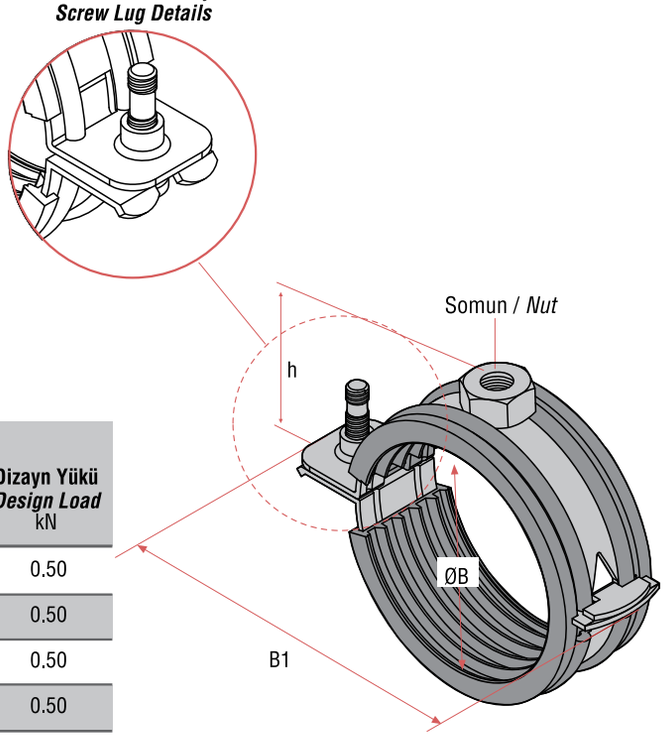

DN4 M.8
Ölçüler / *Dimensions*

Kod *Code*	Boru Ölçüsü *Pipe Size* inch.	mm	ØB mm	B1 mm	h mm	Somun Ölçüsü *Nut Size* mm	Dizayn Yükü *Design Load* kN
DN4.7011	1/4	8	11-15	41.4	17	M.8	0.50
DN4.7015	3/8	10	15-19	45.1	19	M.8	0.50
DN4.7021	1/2	15	21-23	50.2	21	M.8	0.50
DN4.7026	3/4	20	26-28	55.3	24	M.8	0.50
DN4.7032	1	25	32-35	62.2	26	M.8	0.50
DN4.7038	1 1/4	32	38-43	70.2	29	M.8	0.66
DN4.7048	1 1/2	40	48-51	78.8	35	M.8	0.66
DN4.7057	2	50	57-63	90.2	38	M.8	0.66

Kolay Montaj Uygulaması
Easy Application Example

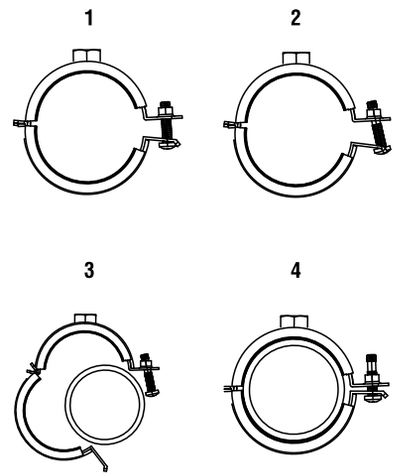

Gerçek Kesme Yükü / *Actual Shear Force* (kN)

Somun Başlı Klp. *Nut Head Clamp*	L Mesafesi / *L Distances* L50 mm	L100 mm	L150 mm	L200 mm	L250 mm	L300 mm
	(kN)					
M.8	0,69	0,34	0,20	–	–	–

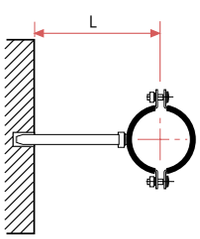

Ses Koruması
DIN 4109 göre
acc.to
Sound Protection

Malzeme Sınıfı
"Normal Tutuşma"DIN 4102 göre
B2
"Normal flamability" acc.to DIN 4102
Material Class

İzolasyon Lastikleri Teknik Özellikleri / *Isolation Rubber Technical Specification*
Malzeme / *Material :* EPDM
Sıcaklık Dayanımı / *Temperature Resistance :* -30˚C ~ +110˚C
EPDM lastik ısıl izolasyon amacı ile kullanılamaz
EPDM rubber can not be used for thermal insulation.

DN5

Çift Kulaklı Kelepçe
Two Screws Pipe Clamp

Malzeme / *Material :*
Çelik / *Steel*

Standart Kaplama / *Standard Finish* :
Elektrogalvaniz
Zinc Plated

Hizmet / *Service* :
Çelik, Pik, Pvc, Pe, Pp ve Bakır borularda kullanılmak üzere dizayn edilmiştir.
Designed for Steel, Cast Iron, Pvc, Pe, Pp and Copper pipes.

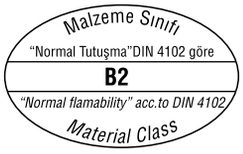

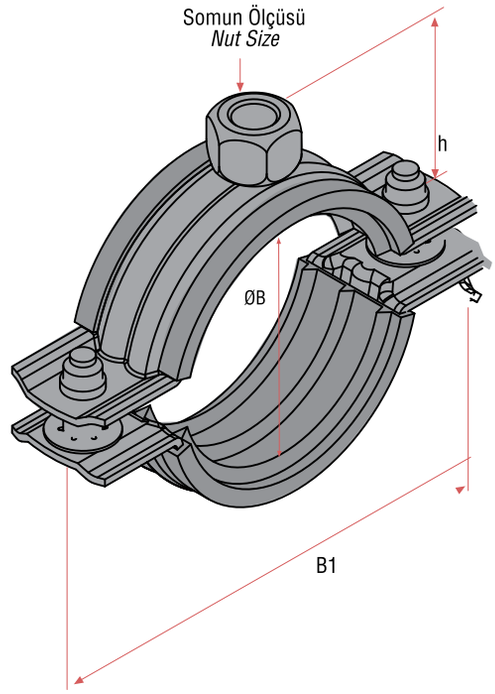

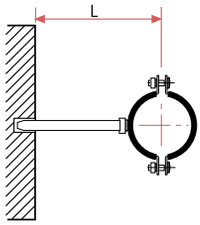

İzolasyon Lastikleri Teknik Özellikleri / *Isolation Rubber Technical Specification*
Malzeme / *Material :* EPDM
Sıcaklık Dayanımı / *Temperature Resistance :* -30˚C ~ +110˚C
EPDM lastik ısıl izolasyon amacı ile kullanılamaz
EPDM rubber can not be used for thermal insulation.

Gerçek Kesme Yükü / *Actual Shear Force* (kN)

Somun Başlı Klp. *Nut Head Clamp*	L Mesafesi / *L Distances*					
	L50 mm	L100 mm	L150 mm	L200 mm	L250 mm	L300 mm
	(kN)					
M.8	0,69	0,34	0,20	-	-	-
M.10	1,23	0,61	0,41	0,25	0,18	0,12

DN5 M.8 / M.10
Ölçüler / *Dimensions*

Kod *Code*	Boru Ölçüsü *Pipe Size* Inch	mm	ØB mm	B1 mm	h mm	Cıvata Ölçüsü *Bolt Size* K mm	Somun Ölçüsü *Nut Size* M mm	Dizayn Yükü *Design Load* kN
DN5.5012	1/4	13,5	12-16	55	21	M.6	M.8	1,30
DN5.5016	3/8	17,2	16-20	59	23	M.6	M.8	1,30
DN5.5020	1/2	21,3	20-25	63	24	M.6	M.8	1,30
DN5.5025	3/4	26,9	25-30	69	28	M.6	M.8	1,30
DN5.5031	1	33,7	31-38	79	31	M.6	M.8	1,30
DN5.5038	11/4	42,4	38-45	85	34	M.6	M.8	1,60
DN5.5045	11/2	48,3	45-52	91	36	M.6	M.8	1,60
DN5.5052	-	-	52-59	105	42	M.6	M.8	1,60
DN5.5059	2	60,3	59-66	104	45	M.6	M.8	1,60
DN5.5066	-	-	66-75	126	52	M.6	M.10	2,30
DN5.5075	21/2	76,1	75-84	128	56	M.6	M.10	2,30
DN5.5084	3	88,9	84-93	145	61	M.6	M.10	2,30
DN5.5093	-	-	93-101	153	65	M.6	M.10	2,30
DN5.5101	-	-	101-110	161	69	M.6	M.10	2,30
DN5.5110	4	114,3	110-119	170	72	M.6	M.10	2,30
DN5.5119	-	-	119-129	184	79	M.6	M.10	2,60
DN5.5129	-	-	129-137	190	82	M.6	M.10	2,60
DN5.5137	5	139,7	137-145	197	86	M.6	M.10	2,60
DN5.5145	-	-	145-155	207	94	M.6	M.10	2,60
DN5.5155	-	-	155-163	210	95	M.6	M.10	2,60
DN5.5163	6	168,3	163-172	222	97	M.6	M.10	2,60
DN5.5197	-	-	197-207	257	115	M.6	M.12	2,60
DN5.5207	8	219,1	216-226	272	120	M.6	M.12	2,60

DN6

Çift Kulaklı Kelepçe
Two Screws Pipe Clamp

Malzeme / *Material :*
Çelik / *Steel*

Standart Kaplama / *Standard Finish* :
Elektrogalvaniz
Zinc Plated

Hizmet / *Service* :
Çelik, Pik, Pvc, Pe, Pp ve Bakır borularda kullanılmak üzere dizayn edilmiştir.
Designed for Steel, Cast Iron, Pvc, Pe, Pp and Copper pipes.

Ses Korunması
DIN 4109 göre
acc.to
Sound Protection

Malzeme Sınıfı
"Normal Tutuşma"DIN 4102 göre
B2
"Normal flamability" acc.to DIN 4102
Material Class

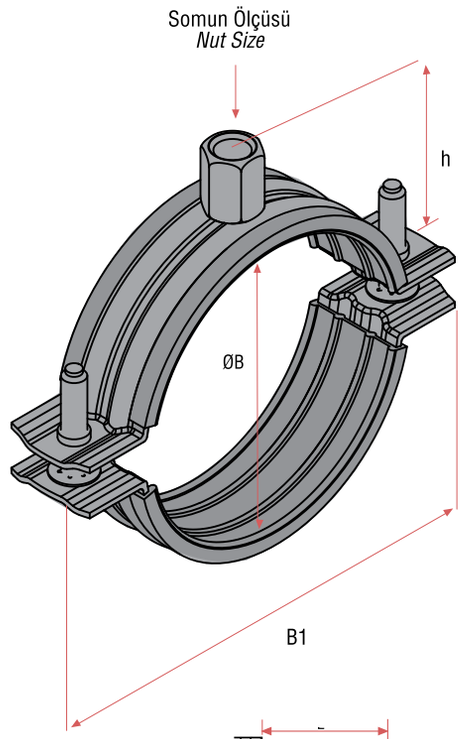

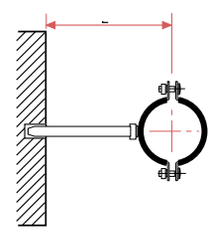

İzolasyon Lastikleri Teknik Özellikleri / *Isolation Rubber Technical Specification*
Malzeme / *Material :* EPDM
Sıcaklık Dayanımı / *Temperature Resistance :* -30˚C ~ +110˚C
EPDM lastik ısıl izolasyon amacı ile kullanılamaz
EPDM rubber can not be used for thermal insulation.

Gerçek Kesme Yükü / *Actual Shear Force* (kN)

Somun Başlı Klp. *Nut Head Clamp*	L Mesafesi / *L Distances*					
	L50 mm	L100 mm	L150 mm	L200 mm	L250 mm	L300 mm
	(kN)					
M.8	0,69	0,34	0,20	-	-	-
M.10	1,23	0,61	0,41	0,25	0,18	0,12

DN6 M.8 / M.10
Ölçüler / *Dimensions*

Kod *Code*	Boru Ölçüsü *Pipe Size* Inch	mm	ØB mm	B1 mm	h mm	Cıvata Ölçüsü *Bolt Size* K mm	Somun Ölçüsü *Nut Size* M mm	Dizayn Yükü *Design Load* kN
DN6.3008	1/4	13,5	12-16	55	21	M.6	M.8 / M.10	1,30
DN6.3010	3/8	17,2	16-20	59	23	M.6	M.8 / M.10	1,30
DN6.3015	1/2	21,3	20-25	63	24	M.6	M.8 / M.10	1,30
DN6.3020	3/4	26,9	25-30	69	28	M.6	M.8 / M.10	1,30
DN6.3025	1	33,7	31-38	79	31	M.6	M.8 / M.10	1,30
DN6.3032	11/4	42,4	38-45	85	34	M.6	M.8 / M.10	1,60
DN6.3040	11/2	48,3	45-52	91	36	M.6	M.8 / M.10	1,60
DN6.3045	-	-	52-59	105	42	M.6	M.8 / M.10	1,60
DN6.3050	2	60,3	59-66	104	45	M.6	M.8 / M.10	1,60
DN6.3055	-	-	66-75	126	52	M.6	M.8 / M.10	2,30
DN6.3065	21/2	76,1	75-84	128	56	M.6	M.8 / M.10	2,30
DN6.3080	3	88,9	84-93	145	61	M.6	M.8 / M.10	2,30
DN6.3085	-	-	93-101	153	65	M.6	M.8 / M.10	2,30
DN6.3090	-	-	101-110	161	69	M.6	M.8 / M.10	2,30
DN6.3100	4	114,3	110-119	170	72	M.6	M.8 / M.10	2,30
DN6.3110	-	-	119-129	184	79	M.6	M.8 / M.10	2,60
DN6.3120	-	-	129-137	190	82	M.6	M.8 / M.10	2,60
DN6.3125	5	139,7	137-145	197	86	M.6	M.8 / M.10	2,60
DN6.3135	-	-	145-155	207	94	M.6	M.8 / M.10	2,60
DN6.3145	-	-	155-163	210	95	M.6	M.8 / M.10	2,60
DN6.3150	6	168,3	163-172	222	97	M.6	M.8 / M.10	2,60
DN6.3175	-	-	197-207	257	115	M.6	M.8 / M.10	2,60
DN6.3200	8	219,1	216-226	272	120	M.6	M.8 / M.10	2,602

Somun Kesiti / *Nut Section*

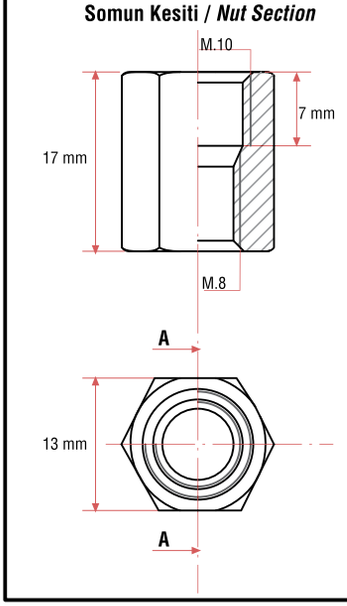

SDNA

Ağır Yük Askı Kelepçesi
Heavy Duty Pipe Clamp

Malzeme / *Material :*
Çelik / *Steel*

Standart Kaplama / *Standard Finish* :
Elektrogalvaniz
Zinc Plated

Hizmet / *Service* :
Çelik, Pik, HDPE ve Wavin borularda kullanılmak üzere dizayn edilmiştir.
Designed for Steel, Cast iron, HDPE and Wavin pipes.

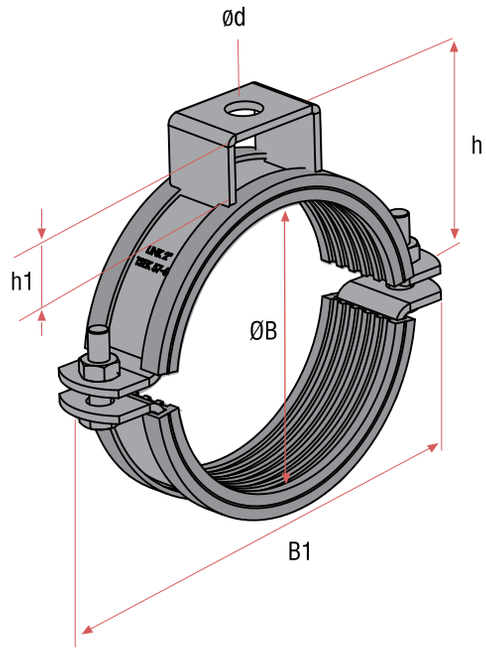

Ses Koruması
DIN 4109 göre
acc.to
Sound Protection

Malzeme Sınıfı
"Normal Tutuşma"DIN 4102 göre
B2
"Normal flamability" acc.to DIN 4102
Material Class

İzolasyon Lastikleri Teknik Özellikleri
Isolation Rubber Technical Specification

Malzeme / *Material :* EPDM
Sıcaklık Dayanımı / *Temperature Resistance :* -30˚C ~ +110˚C
EPDM lastik ısıl izolasyon amacı ile kullanılamaz
EPDM rubber can not be used for thermal insulation.

SDNA
Ölçüler / *Dimensions*

Kod *Code*	Boru Ölçüsü *Pipe Size* inch.	mm	ØB mm	B1 mm	h mm	h1 mm	Ød mm	Dizayn Yükü *Design Load* kN
SDNA.2079	1/2	15	20-26	91	37	19	13	3,21
SDNA.2080	3/4	20	25-32	92	37	19	13	3,21
SDNA.2081	1	25	32-39	92	42	22	13	3,21
SDNA.2082	1 1/4	32	40-47	103	50	23	13	3,21
SDNA.2083	1 1/2	40	48-54	107	55	25	13	3,21
SDNA.2084	2	50	57-64	118	62	26	13	3,21
SDNA.2085	2 1/2	65	72-80	137	72	27	13	3,21
SDNA.2086	3	80	88-92	156	78	28	13	3,21
SDNA.2087	4	100	112-118	178	92	28	13	3,21
SDNA.2088	5	125	137-147	222	108	30	18	4,52
SDNA.2089	6	150	164-168	257	120	30	18	4,52
SDNA.2090	8	200	215-230	316	154	36	18	6,63
SDNA.2091	10	250	265-280	366	180	31	18	6,63
SDNA.2092	12	300	310-325	465	217	46	18	12,15
SDNA.2093	14	350	350-365	502	228	40	22	14,37
SDNA.2094	16	400	400-415	556	249	46	22	14,37
SDNA.2095	18	450	445-460	615	289	40	27	27,18
SDNA.2096	20	500	500-515	684	315	46	27	27,18
SDNA.2097	24	600	600-615	703	363	40	27	27,18

Kafalı Tip Askı Kelepçesi
Pipe Clamp With Head

Malzeme / *Material :*
Çelik / *Steel*

Standart Kaplama / *Standard Finish* :
Elektrogalvaniz
Zinc Plated

Hizmet / *Service* :
Çelik, Pik, HDPE ve Wavin borularda kullanılmak üzere dizayn edilmiştir.
Designed for Steel, Cast iron, HDPE and Wavin pipes.

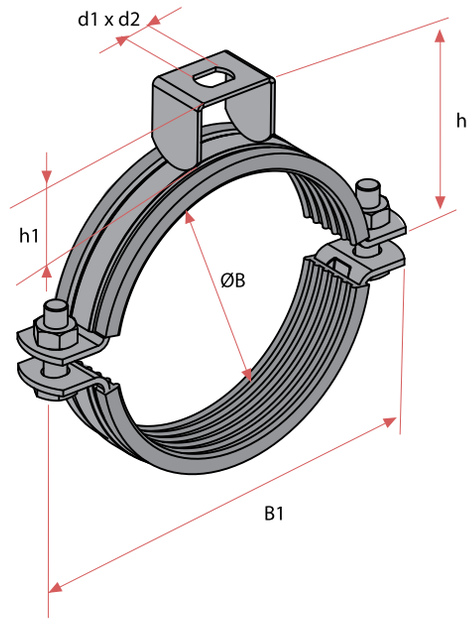

Ses Koruması
DIN 4109 göre
acc.to
Sound Protection

Malzeme Sınıfı
"Normal Tutuşma"DIN 4102 göre
B2
"Normal flamability" acc.to DIN 4102
Material Class

İzolasyon Lastikleri Teknik Özellikleri
Isolation Rubber Technical Specification

Malzeme / *Material :* EPDM
Sıcaklık Dayanımı / *Temperature Resistance :* -30˚C ~ +110˚C
EPDM lastik ısıl izolasyon amacı ile kullanılamaz
EPDM rubber can not be used for thermal insulation.

AYK
Ölçüler / *Dimensions*

Kod *Code*	Boru Ölçüsü *Pipe Size*		ØB	B1	h	h1	d_1 x d_2	Dizayn Yükü *Design Load*
	Inch	mm	mm	mm	mm	mm	mm	kN
AYK.8020	1/2	15	20-24	82	51	34	12,5 x 17,5	2,80
AYK.8023	3/4	20	23-28	89	53	34	12,5 x 17,5	2,80
AYK.8031	1	25	31-36	92	49	34	12,5 x 17,5	2,80
AYK.8038	1 1/4	32	38-44	102	55	34	12,5 x 17,5	2,80
AYK.8048	1 1/2	40	48-53	110	58	34	12,5 x 17,5	2,80
AYK.8053	-	-	53-59	114	63	34	12,5 x 17,5	2,80
AYK.8059	2	50	59-66	125	65	34	12,5 x 17,5	2,80
AYK.8074	2 1/2	65	74-80	142	72	34	12,5 x 17,5	2,80
AYK.8080	-	-	80-88	143	78	34	12,5 x 17,5	2,80
AYK.8087	3	80	87-94	153	81	34	12,5 x 17,5	2,80
AYK.8108	4	100	108-116	189	93	34	12,5 x 17,5	3,90
AYK.8125	-	-	125-133	196	104	34	12,5 x 17,5	6,20
AYK.8135	5	125	135-143	219	109	34	12,5 x 17,5	6,20
AYK.8156	-	-	156-161	228	119	34	12,5 x 17,5	6,20
AYK.8165	6	150	165-170	247	123	34	12,5 x 17,5	6,20
AYK.8200	-	-	200-210	275	142	34	12,5 x 17,5	6,20
AYK.8212	8	200	212-222	291	143	34	12,5 x 17,5	6,20
AYK.8270	10	250	270-280	350	177	34	12,5 x 17,5	6,20
AYK.8315	12	300	315-326	421	211	34	12,5 x 17,5	12,00

YDN

Somunlu Ağır Yük Kelepçesi
Heavy Duty Pipe Clamp With Nut

Malzeme / *Material :*
Çelik / *Steel*

Standart Kaplama / *Standard Finish* :
Elektrogalvaniz
Zinc Plated

Hizmet / *Service* :
Çelik, Pik, Pvc, Pe, Pp ve Bakır borularda kullanılmak üzere dizayn edilmiştir.
Designed for Steel, Cast Iron, Pvc, Pe, Pp and Copper pipes.

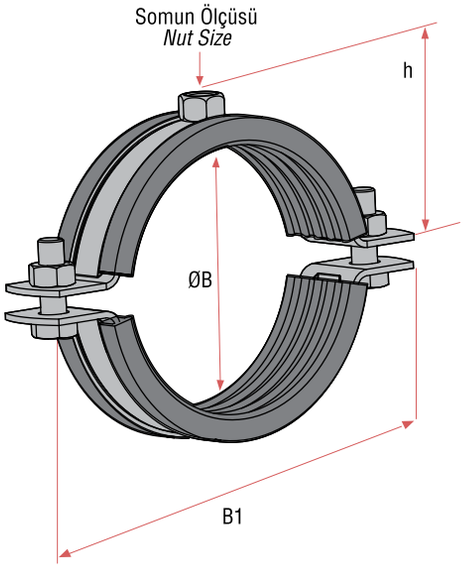

İzolasyon Lastikleri Teknik Özellikleri / *Isolation Rubber Technical Specification*
Malzeme / *Material :* EPDM
Sıcaklık Dayanımı / *Temperature Resistance :* -30˚C ~ +110˚C
EPDM lastik ısıl izolasyon amacı ile kullanılamaz
EPDM rubber can not be used for thermal insulation.

Gerçek Kesme Yükü / *Actual Shear Force* (kN)

Somun Başlı Klp. *Nut Head Clamp*	L Mesafesi / *L Distances*					
	L50 mm	L100 mm	L150 mm	L200 mm	L250 mm	L300 mm
	(kN)					
M.12	1,23	0,61	0,41	0,25	0,18	0,12
M.16	2,21	1,10	0,74	0,45	0,32	0,22

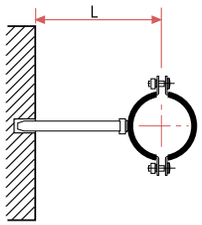

YDN M12 / M16
Ölçüler / *Dimensions*

Kod *Code*	Boru Ölçüsü *Pipe Size* inch.	Boru Ölçüsü *Pipe Size* mm	ØB mm	B1 mm	h mm	Civata Ölçüsü *Bolt Size* K mm	Somun Ölçüsü *Nut Size* mm	Dizayn Yükü *Design Load* kN
YDN.8020	1/2	15	20-24	82	27	M8	M.12	2,80
YDN.8023	3/4	20	23-28	89	29	M8	M.12	2,80
YDN.8031	1	25	31-36	92	25	M8	M.12	2,80
YDN.8038	11/4	32	38-44	102	31	M8	M.12	2,80
YDN.8048	11/2	40	48-53	110	34	M8	M.12	2,80
YDN.8053	-	-	53-59	114	39	M8	M.12	2,80
YDN.8059	2	50	59-66	125	41	M8	M.12	2,80
YDN.8074	21/2	65	74-80	142	48	M8	M.12	2,80
YDN.8080	-	-	80-88	143	54	M8	M.12	2,80
YDN.8087	3	80	87-94	153	57	M8	M.12	2,80
YDN.8108	4	100	108-116	189	69	M8	M.12	3,90
YDN.8125	-	-	125-133	196	80	M10	M.16	6,20
YDN.8135	5	125	135-143	219	88	M10	M.16	6,20
YDN.8156	-	-	156-161	228	98	M10	M.16	6,20
YDN.8165	6	150	165-170	247	102	M10	M.16	6,20
YDN.8200	-	-	200-210	275	121	M10	M.16	6,20
YDN.8212	8	200	212-222	291	122	M10	M.16	6,20
YDN.8270	10	250	270-280	350	156	M10	M.16	6,20
YDN.8315	12	300	315-326	421	190	M12	M.16	12,00

SDN

PVC Boru Askı Kelepçesi
PVC Pipe Clamp

Malzeme / *Material :*
Çelik / *Steel*

Standart Kaplama / *Standard Finish :*
Elektrogalvaniz / *Zinc Plated*

Hizmet / *Service* :
Pvc, Pe, HDPE borularda kullanılmak üzere dizayn edilmiştir.
Designed for Pvc, Pe, HDPE pipes.

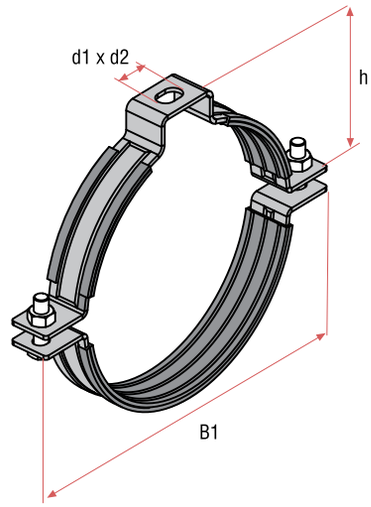

SDN
Ölçüler / *Dimensions*

Kod *Code*	Boru Ölçüsü *Pipe Size* mm	ØB mm	B1 mm	h mm	Cıvata Ölçüsü *Bolt Size* K mm	Slot Ölçüsü *Slot Hole Size* d1xd2 mm	Dizayn Yükü *Design Load* kN
SDN.2071	Ø 50	50-58	97	41	M.6	9x14	0,40
SDN.2072	Ø 75	74-85	125	57	M.6	9x14	0,40
SDN.2073	Ø 100	108-116	166	72	M.6	11x17	0,70
SDN.2074	Ø 125	120-130	180	81	M.6	11x17	0,70
SDN.2075	Ø 150	150-160	228	96	M.8	11x17	0,70
SDN.2076	Ø 200	200-215	276	119	M.8	11x17	0,70

Ses Korunması
DIN 4109 göre
acc.to
Sound Protection

Malzeme Sınıfı
"Normal Tutuşma"DIN 4102 göre
B2
"Normal flamability" acc.to DIN 4102
Material Class

İzolasyon Lastikleri Teknik Özellikleri / *Isolation Rubber Technical Specification*
Malzeme / *Material :* EPDM
Sıcaklık Dayanımı / *Temperature Resistance :* -30˚C ~ +110˚C
EPDM lastik ısıl izolasyon amacı ile kullanılamaz
EPDM rubber can not be used for thermal insulation.

2DDNA

Ağır Yük Askı Kelepçesi
Heavy Duty Pipe Clamp

Malzeme / *Material :*
Çelik / *Steel*

Standart Kaplama / *Standard Finish :*
Elektrogalvaniz,
Zinc Plated

Hizmet / *Service :*
Yatay / dikey hatlarda eksenel kaymayı önlemek için dizayn edilmiştir.
Designed for to prevent the slides on the axis of the vertical/horizontal pipes.

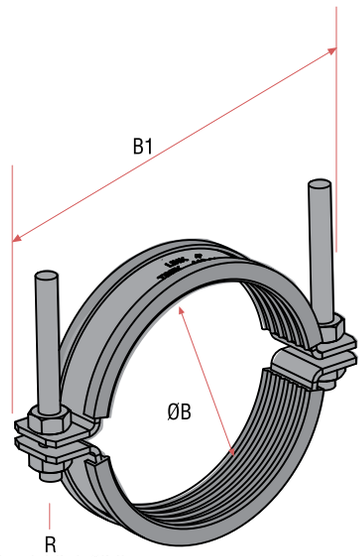

Rotlar dahil değildir
Rods not included

2DDNA
Ölçüler / *Dimensions*

Kod *Code*	Boru Ölçüsü *Pipe Size* inch.	mm	ØB mm	B1 mm	R
2DDNA.3003	2	50	57-64	120	M.8
2DDNA.3004	2 1/2	65	72-80	137	M.8
2DDNA.3005	3	80	88-92	151	M.8
2DDNA.3006	4	100	112-115	178	M.8
2DDNA.3007	5	125	136-143	219	M.10
2DDNA.3008	6	150	162-174	257	M.10
2DDNA.3009	8	200	217-227	317	M.12
2DDNA.3010	10	250	265-275	356	M.12
2DDNA.3011	12	300	310-325	452	M.16
2DDNA.3012	14	350	353-362	485	M.16
2DDNA.3013	16	400	404-415	540	M.20
2DDNA.3014	18	450	445-460	621	M.20
2DDNA.3015	20	500	500-515	672	M.20

Ses Korunması
DIN 4109 göre
acc.to
Sound Protection

Malzeme Sınıfı
"Normal Tutuşma"DIN 4102 göre
B2
"Normal flamability" acc.to DIN 4102
Material Class

İzolasyon Lastikleri Teknik Özellikleri / *Isolation Rubber Technical Specification*
Malzeme / *Material :* EPDM
Sıcaklık Dayanımı / *Temperature Resistance :* -30˚C ~ +110˚C
EPDM lastik ısıl izolasyon amacı ile kullanılamaz
EPDM rubber can not be used for thermal insulation.

MDN

Manşonlu Tip Kelepçe
Pipe Clamp with Sleeve

Malzeme / *Material :*
Çelik / *Steel*

Standart Kaplama / *Standard Finish* :
Elektrogalvaniz
Zinc Plated

Hizmet / *Service* :
Dikey ve büyük çaplı boruların askılamasında ve montajında kullanılmak üzere dizayn edilmiştir. Bükülme direnci sayesinde bina yapısına uzak mesafelerde yapılan askılamalarda kullanılır.
Designed for suspending and fixing of vertical and expanded pipes. For bending-resistance fastening at greater distances from the building structure.

MDN
Ölçüler / *Dimensions*

Kod *Code*	Boru Ölçüsü *Pipe Size* inch.	mm	ØB mm	B1 mm	Ø inch.	L mm	W mm	h mm	d mm	D mm	E mm	Dizayn Yükü *Design Load* kN
MDN.3013	1/2	15	20-26	82	1/2	120	75	34	8,5	55	100	4,50
MDN.3014	3/4	20	26-32	104	1/2	120	75	34	8,5	55	100	4,50
MDN.3015	1	25	32-39	99	1/2	120	75	34	9,0	55	100	4,50
MDN.3016	1 1/4	32	41-48	115	3/4	130	85	36	9,0	58	98	6,80
MDN.3017	1 1/2	40	46-55	135	3/4	130	85	36	9,0	58	98	6,80
MDN.3018	2	50	56-66	148	1	150	100	42	11,0	64	113	6,80
MDN.3019	2 1/2	65	72-84	155	1	150	100	42	11,0	64	113	6,80
MDN.3020	3	80	85-94	185	1	150	100	42	11,0	64	113	7,40
MDN.3021	4	100	110-118	214	1 1/4	175	125	46	11,0	88	138	8,50
MDN.3022	5	125	137-148	230	1 1/4	175	125	46	11,0	88	138	9,20
MDN.3023	6	150	158-172	262	1 1/2	200	150	47	14,0	110	160	10,40
MDN.3024	8	200	208-230	335	1 1/2	200	150	47	14,0	110	160	10,40
MDN.3025	10	250	265-280	405	1 1/2	200	150	47	14,0	110	160	16,00

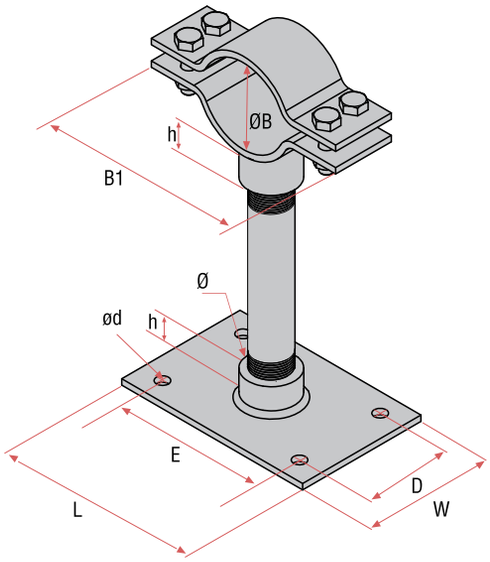

Boru dahil değildir.
Pipe not included.

Taban plakası dahildir.
Mounting plate included.

J-BOLT

Askı Kelepçesi
Pipe Clamp

Malzeme / *Material :*
Çelik / *Steel*

Standart Kaplama / *Standard Finish* :
Elektrogalvaniz
Zinc Plated

Hizmet / *Service* :
J-BOLT : Sabitlenmeye gerek olmayan boruları asmak için dizayn edilmiştir
J-BOLT : *Designed for hanging the pipes where there is no need to fix pipes*

J-BOLT
Ölçüler / *Dimensions*

Kod *Code*	Boru Ölçüsü *Pipe Size* inch.	mm	B mm	C mm	h mm	R
J-BOLT.3105	1	25	39	50	150	M.8
J-BOLT.3106	1 1/4	32	47	50	150	M.8
J-BOLT.3107	1 1/2	40	54	50	200	M.10
J-BOLT.3108	2	50	63	50	200	M.10
J-BOLT.3109	2 1/2	65	80	80	220	M.12
J-BOLT.3110	3	80	90	80	220	M.12
J-BOLT.3111	4	100	118	80	220	M.12

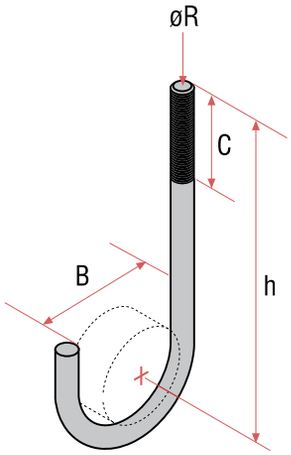

U-Bolt Askı Kelepçesi
U-Bolt Pipe Clamp

Malzeme / *Material :*
Çelik / *Steel*

Standart Kaplama / *Standard Finish*
Elektrogalvaniz
Zinc Plated

Hizmet / *Service* :
Boruların kılavuz, destek veya bağlantısı için dizayn edilmiştir.
Designed as a support, guide or anchor of pipe.

MSS-TYPE 24

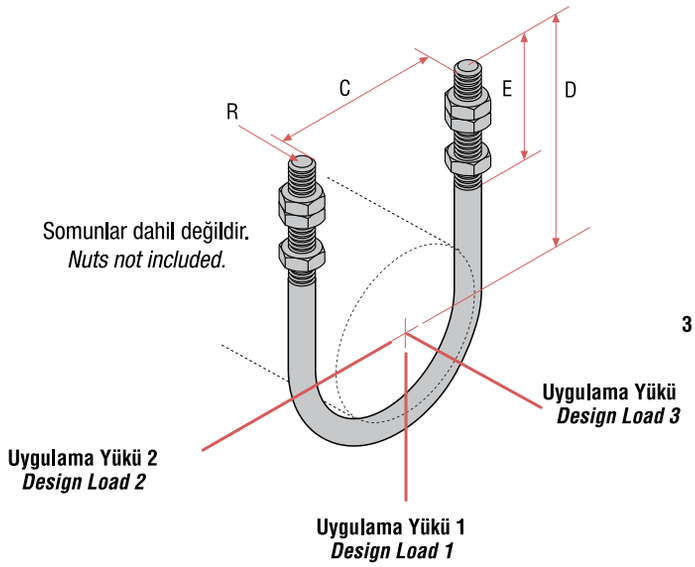

UKP
Ölçüler / *Dimensions*

Kod *Code*	Boru Ölçüsü *Pipe Size*		R	C mm	D mm	E mm	Uygulama Yükü 1 *Design Load 1* kN		Uygulama Yükü 2 *Design Load 2* kN	Uygulama Yükü 3 *Design Load 3* kN
	inch.	mm					343°C	400°C	343°C	343°C
UKP.3090	1/2	15	M.6	24	32	30	2,58	2,02	0,64	1,33
UKP.3091	3/4	20	M.6	30	39	30	2,58	2,02	0,64	1,33
UKP.3092	1	25	M.8	36	44	30	2,58	2,02	0,64	2,67
UKP.3093	1 1/4	32	M.8	46	48	40	2,58	2,02	0,64	2,67
UKP.3094	1 1/2	40	M.8	52	56	50	2,58	2,02	0,64	2,67
UKP.3095	2	50	M.10	64	68	50	6,49	5,09	1,62	3,20
UKP.3096	2 1/2	65	M.10	78	71	50	6,49	5,09	1,62	3,20
UKP.3097	3	80	M.12	94	81	60	12,01	9,40	3,00	4,00
UKP.3098	4	100	M.12	118	89	65	12,01	9,40	3,00	4,00
UKP.3099	5	125	M.12	146	115	65	12,01	9,40	3,00	4,00
UKP.3100	6	150	M.16	172	118	90	18,10	12,25	3,65	4,80
UKP.3101	8	200	M.16	224	142	90	18,10	12,25	3,65	4,80
UKP.3102	10	250	M.16	278	169	100	18,10	12,25	3,65	-
UKP.3103	12	300	M.16	328	200	100	18,10	12,25	3,65	-
UKP.3104	14	350	M.18	360	215	100	18,10	15,04	4,00	-
UKP.3105	16	400	M.20	415	242	120	19,21	20,12	4,80	-
UKP.3106	18	450	M.20	464	268	120	19,21	20,12	4,80	-
UKP.3107	20	500	M.24	515	300	120	44,30	31,21	-	-
UKP.3108	24	600	M.24	615	348	120	44,30	31,21	-	-

LSK

Yuvarlak Hava Kanalı Kelepçeleri
Round Air Channel Clamps

Malzeme / *Material :* Çelik / *Steel*

Standart Kaplama / *Standard Finish* :
Elektrogalvaniz / *Zinc Plated*

Hizmet / *Service* :
Yuvarlak hava kanallarını asmak için dizayn edilmişlerdir. Ø910 mm.'nin üzerindeki yuvarlak hava kanallarında LSK5 modellerinin kullanılması önerilir.
Designed for hanging round air channels. It is recommended to use LSK5 for over 910 mm diameter air channels.

LSK4

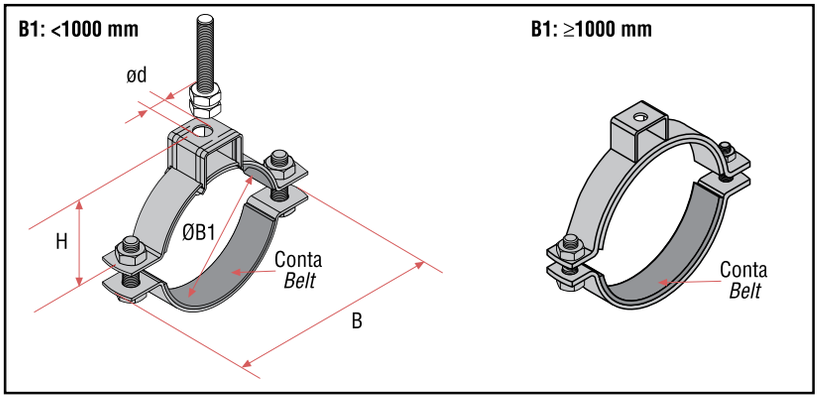

LSK5

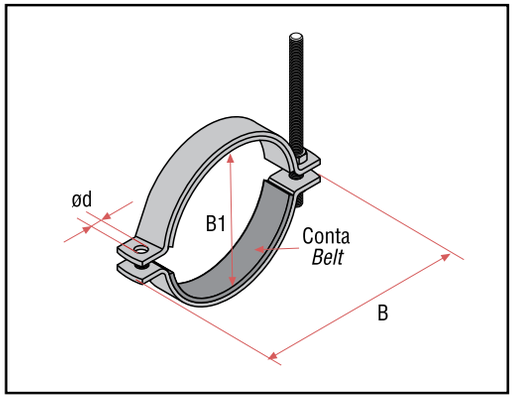

LSK4 Ölçüler / *Dimensions*

Kod *Code*	ØB1 mm	H mm	B mm	ød mm	
LSK4.3228	80	70	134	13	B1: <1000 mm
LSK4.3229	100	82	154	13	
LSK4.3230	125	95	179	13	
LSK4.3231	150	110	204	13	
LSK4.3232	160	113	215	13	
LSK4.3233	180	123	235	13	
LSK4.3234	200	134	259	13	
LSK4.3235	224	146	283	13	
LSK4.3236	250	159	311	13	
LSK4.3237	280	175	351	13	
LSK4.3238	295	182	356	13	
LSK4.3239	300	385	361	13	
LSK4.3240	315	191	384	13	
LSK4.3241	355	211	424	13	
LSK4.3242	400	234	469	13	
LSK4.3243	450	259	520	13	
LSK4.3244	500	284	570	13	
LSK4.3245	560	314	630	13	
LSK4.3246	600	334	670	13	
LSK4.3247	630	350	700	13	
LSK4.3248	710	390	780	13	
LSK4.3249	800	435	870	13	
LSK4.3250	900	485	970	13	
LSK4.3251	1000	543	1088	18	B1: ≥1000 mm
LSK4.3253	1120	602	1208	18	
LSK4.3254	1250	668	1388	18	

LSK5 Ölçüler / *Dimensions*

Kod *Code*	B1 mm	B mm	ød mm
LSK5.3252-001	80	134	9
LSK5.3252-002	100	154	9
LSK5.3252-003	125	179	9
LSK5.3252-004	150	204	9
LSK5.3252-005	160	215	9
LSK5.3252-006	180	235	9
LSK5.3252-007	200	259	9
LSK5.3252-008	224	283	9
LSK5.3252-009	250	311	9
LSK5.3252-010	280	351	9
LSK5.3252-011	295	356	9
LSK5.3252-012	300	361	9
LSK5.3252-013	315	384	9
LSK5.3252-014	355	424	9
LSK5.3252-015	400	469	9
LSK5.3252-016	450	520	9
LSK5.3252-017	500	570	9

Kod *Code*	B1 mm	B mm	ød mm
LSK5.3252-018	560	630	13
LSK5.3252-019	600	670	13
LSK5.3252-020	630	700	13
LSK5.3252-021	710	780	13
LSK5.3252-022	800	870	13
LSK5.3252-023	900	970	13
LSK5.3252-024	1000	1088	13
LSK5.3252-025	1120	1208	13
LSK5.3252-026	1250	1388	18
LSK5.3252-027	1300	1420	18
LSK5.3252-028	1350	1468	18
LSK5.3252-029	1400	1524	18
LSK5.3252-030	1500	1610	18
LSK5.3252-031	2000	2120	18

Çaplara göre seçim tablosu / *Selection table according to diameters.*	Kanal Çapı *Duct Dia.*	Mak.Askı Mesafesi *Max. Spacing*	Rot *Rod*	Kelepçe Tipi *Clamp Type*
	R<475	3,7 m.	M.8	LSK4, LSK5
Tablo SMACNA standartlarına uygun olarak hazırlanmıştır.	R<610	3,7 m.	M.8	LSK4, LSK5
	R<910	3,7 m.	M.10	LSK4, LSK5
Table is prepeored based on SMACNA HVAC Duct Construction Standards.	R<2150	3,7 m.	M.10X2	LSK5
	R<2500	3,7 m.	M.12X2	LSK5

PROLINK G Boru Kelepçesi
PROLINK G Strut Pipe Clamps

Malzeme / *Material :*
Çelik / *Steel*

Standart Kaplama / *Standard Finish* :
Elektrogalvaniz
Zinc Plated

Hizmet / *Service :* İzolasyonsuz boruların ve elektrik kablo borularının PROLINK G yapı profilleri ile askılanması ve desteklenmesi için dizayn edilmiştir.
Designed for hanger and support of uninsulated pipes and cable conduit with PROLINK G framing channels.

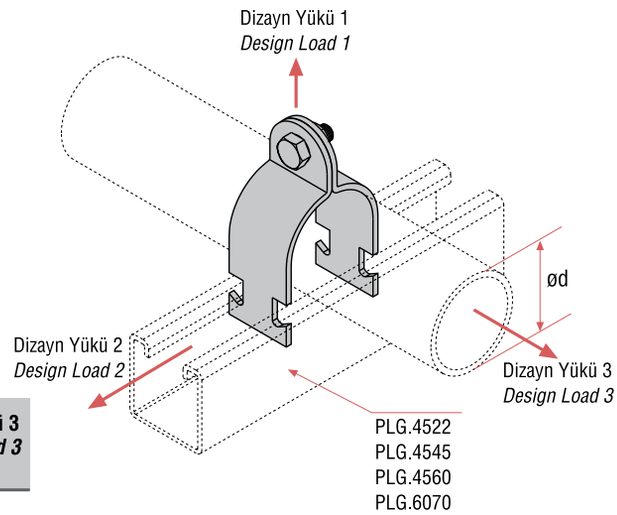

PLGK
Ölçüler / *Dimensions*

Kod *Code*	Ød mm	Birim Ağırlık *Unit Weight* kg	Dizayn Yükü 1 *Design Load 1* kN	Dizayn Yükü 2 *Design Load 2* kN	Dizayn Yükü 3 *Design Load 3* kN
PLGK.2008	8-11	0,05	1,78	0,22	0,22
PLGK.2011	11-12	0,05	1,78	0,22	0,22
PLGK.2015	15-17	0,06	1,78	0,22	0,22
PLGK.2018	18-20	0,06	1,78	0,22	0,22
PLGK.2020	20-24	0,06	1,78	0,22	0,22
PLGK.2021	21-23	0,06	2,67	0,33	0,33
PLGK.2023	23-26	0,06	2,67	0,33	0,33
PLGK.2026	26-29	0,06	2,67	0,33	0,33
PLGK.2029	29-32	0,06	2,67	0,33	0,33
PLGK.2032	32-36	0,07	3,56	0,56	0,56
PLGK.2036	36-39	0,07	3,56	0,56	0,56
PLGK.2039	39-42	0,07	3,56	0,56	0,56
PLGK.2042	42-45	0,07	3,56	0,56	0,56
PLGK.2046	46-50	0,08	3,56	0,56	0,56
PLGK.2048	48-54	0,08	3,56	0,56	0,56
PLGK.2050	50-54	0,08	3,56	0,56	0,56
PLGK.2052	52-56	0,11	3,56	0,56	0,56
PLGK.2056	56-60	0,12	3,56	0,56	0,56
PLGK.2060	60-63	0,13	3,56	0,56	0,56
PLGK.2062	62-64	0,13	3,56	0,56	0,56
PLGK.2064	64-67	0,13	3,56	0,56	0,56
PLGK.2067	67-71	0,14	3,56	0,56	0,56
PLGK.2070	71-74	0,16	3,56	0,56	0,56
PLGK.2074	74-77	0,17	3,56	0,56	0,56
PLGK.2077	77-80	0,20	3,56	0,56	0,56
PLGK.2083	83-86	0,21	3,56	0,56	0,56
PLGK.2086	86-90	0,23	4,45	0,89	0,67
PLGK.2096	96-100	0,24	4,45	0,89	0,67
PLGK.2100	100-103	0,24	4,45	0,89	0,67
PLGK.2109	109-112	0,26	4,45	0,89	0,67
PLGK.2112	112-115	0,28	4,45	0,89	0,67
PLGK.2115	115-118	0,32	4,45	0,89	0,67
PLGK.2125	125-128	0,38	4,45	0,89	0,67
PLGK.2132	132-135	0,40	4,45	0,89	0,67
PLGK.2135	135-138	0,42	4,45	0,89	0,67
PLGK.2138	138-141	0,45	4,45	0,89	0,67
PLGK.2148	148-151	0,45	4,45	0,89	0,67
PLGK.2157	157-160	0,46	4,45	0,89	0,67
PLGK.2160	160-164	0,62	4,45	0,89	0,67
PLGK.2164	164-167	0,65	4,45	0,89	0,67
PLGK.2167	167-170	0,69	4,45	0,89	0,67
PLGK.2176	176-179	0,72	4,45	1,11	0,89
PLGK.2179	179-182	0,76	4,45	1,11	0,89
PLGK.2189	189-192	0,89	4,45	1,11	0,89
PLGK.2196	196-200	0,92	4,45	1,11	0,89
PLGK.2218	218-221	0,99	4,45	1,11	0,89

PLGK Standart Kelepçeler
Ölçüler / *Dimensions*

Kod *Code*	Ød mm	Boru Çapı *Pipe Dia.* inch	Boru Çapı *Pipe Dia.* DN
PLGK.2015	15-17	3/8	10
PLGK.2021	21-23	1/2	15
PLGK.2026	26-29	3/4	20
PLGK.2032	32-36	1	25
PLGK.2042	42-45	1 1/4	32
PLGK.2046	46-50	1 1/2	40
PLGK.2060	60-63	2	50
PLGK.2074	74-77	2 1/2	65
PLGK.2086	86-90	3	80
PLGK.2112	112-115	4	100
PLGK.2138	138-141	5	125
PLGK.2164	164-167	6	150
PLGK.2218	218-221	8	200

PLPT

PROLINK İzolasyonlu Kelepçe Takımı
PROLINK Insulation Pipe Clamp

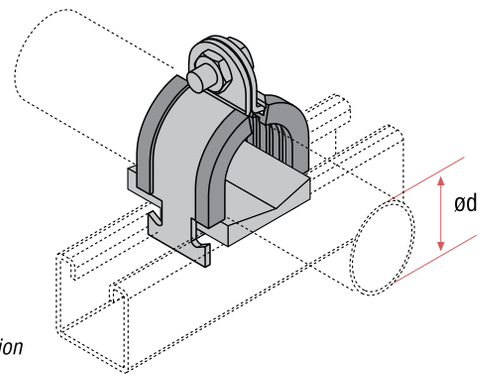

Malzeme / *Material :*
Çelik, Polipüropilen, EPDM
Steel, Polypropylene

Standart Kaplama / *Standard Finish* :
Elektrogalvaniz
Zinc Plated

Hizmet / *Service* :
Havalandırma, soğutma, hidrolik hatlarda ve elektrik kablo borularında kullanılmak üzere dizayn edilmiştir. Farklı metaller arasındaki etkileşimi engeller ve boru ile bağlantı noktası arasındaki ses, titreşim izolasyonunu sağlar.
Designed for use with HVAC, refrigeration, hydraulic lines and cable conduits. This provides protection from galvanic action between dissimilar metals as well as absorbs sound and vibration between pipe and mounting materials.

Tip/*Type*-1

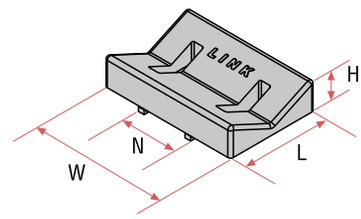

Tip/*Type*-2

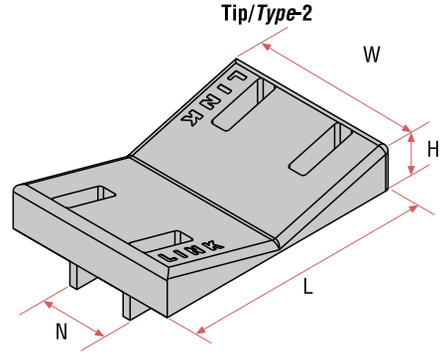

PLPT
Ölçüler / *Dimensions*

Kod *Code*	Ød mm	Boru Ölçüsü *Pipe Size* inch	Boru Ölçüsü *Pipe Size* mm	L mm	W mm	N mm	H mm	Tip *Type*
PLPT.2010	16-20	3/8	10	30	45	21	10	1
PLPT.2015	20-24	1/2	15	30	45	21	10	
PLPT.2020	25-32	3/4	20	30	45	21	10	
PLPT.2025	32-39	1	25	30	45	21	10	
PLPT.2032	39-46	1 1/4	32	30	45	21	10	
PLPT.2040	48-54	1 1/2	40	30	45	21	10	
PLPT.2050	59-66	2	50	30	45	21	10	
PLPT.2065	74-80	2 1/2	65	30	45	21	10	
PLPT.2080	87-94	3	80	80	55	21	15	2
PLPT.2100	108-116	4	100	80	55	21	15	
PLPT.2125	135-143	5	125	80	55	21	15	
PLPT.2150	160-170	6	150	80	55	21	15	
PLPT.2200	216-222	8	200	80	55	21	15	

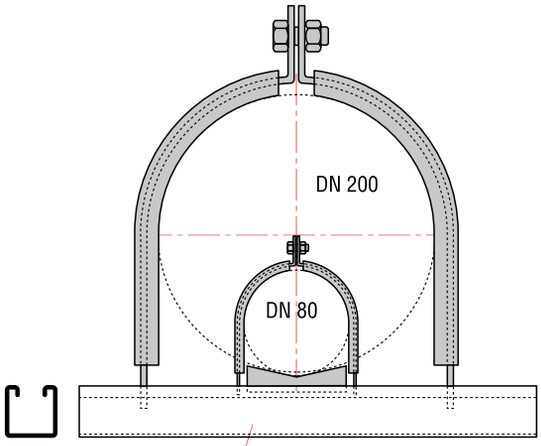

PLG.4522
PLG.4545
PLG.4560
PLG.6070

Teknik Özellikleri
Technical Specification

Boru Destek Yatağı / *Pipe Rest*
Malzeme / *Material :* Polipüropilen / *Polypropylene*
Sıcaklık Dayanımı/*Temperature Resistance* : -30˚C ~ +90˚C

Ses Koruması
DIN 4109 göre
acc.to
Sound Protection

Malzeme Sınıfı
"Normal Tutuşma"DIN 4102 göre
B2
"Normal flamability" acc.to DIN 4102
Material Class

İzolasyon Lastikleri Teknik Özellikleri / *Isolation Rubber Technical Specification*
Malzeme / *Material :* EPDM
Sıcaklık Dayanımı / *Temperature Resistance :* -30˚C ~ +110˚C
EPDM lastik ısıl izolasyon amacı ile kullanılamaz
EPDM rubber can not be used for thermal insulation.

PLGS

Kısa Boru Atkısı
Short Pipe Strap

Malzeme / *Material :*
Çelik / *Steel*

Standart Kaplama / *Standard Finish* :
Elektrogalvaniz
Zinc Plated

Hizmet / *Service* :
Boru hatlarının yapı profilleri ile tavandan veya duvardan desteklenmesi için dizayn edilmiştir.
Designed for supporting pipe runs from walls or ceilings with framing channels.

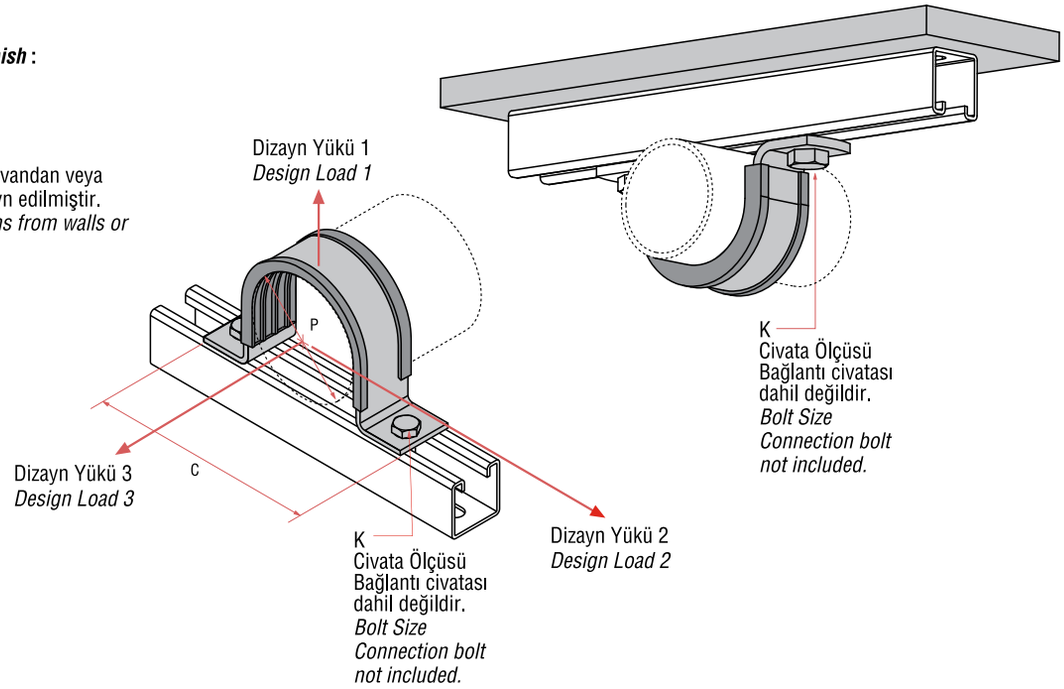

PLGS
Ölçüler / *Dimensions*

Kod *Code*	Boru Ölçüsü *Pipe Size* P		C mm	Civata Ölçüsü *Bolt Size* K mm	Dizayn Yükü 1 *Design Load 1* kN	Dizayn Yükü 2 *Design Load 2* kN	Dizayn Yükü 3 *Design Load 3* kN
	inch.	mm					
PLGS.4015	1/2	15	81	M.8	2,67	0,67	0,47
PLGS.4020	3/4	20	96	M.8	2,67	0,67	0,47
PLGS.4025	1	25	100	M.8	2,67	0,67	0,53
PLGS.4032	1 1/4	32	109	M.8	2,67	0,67	0,53
PLGS.4040	1 1/2	40	121	M.8	2,67	0,67	0,53
PLGS.4050	2	50	162	M.12	5,34	2,14	0,80
PLGS.4065	2 1/2	65	178	M.12	5,34	2,14	0,80
PLGS.4080	3	80	195	M.12	5,34	2,14	1,33
PLGS.4100	4	100	227	M.16	6,67	2,67	2,00
PLGS.4125	5	125	254	M.16	6,67	2,67	2,00
PLGS.4150	6	150	277	M.16	6,67	2,67	2,00
PLGS.4200	8	200	342	M.16	6,67	3,56	2,67
PLGS.4250	10	250	395	M.16	8,90	3,56	2,67
PLGS.4300	12	300	445	M.16	8,90	3,56	2,67
PLGS.4350	14	350	517	M.20	8,90	3,56	2,67
PLGS.4400	16	400	568	M.20	8,90	3,56	2,67
PLGS.4450	18	450	664	M.20	8,90	3,56	2,67
PLGS.4500	20	500	714	M.20	8,90	3,56	2,67
PLGS.4600	24	600	816	M.20	8,90	3,56	2,67

SYK

Dikey Hat Kelepçesi
Heavy Duty Riser Clamp

Malzeme / *Material :*
Çelik / *Steel*

Standart Kaplama / *Standard Finish* :
Elektrogalvaniz
Zinc Plated

Hizmet / *Service* :
Dikey Hat Kelepçesi dikey boru hatlarını desteklemek ve sabitlemek için dizayn edilmiştir. Dikey hat kelepçeleri demir borularda kullanıma uygundur ve kolaylıkla bir manşonun veya kesme kulağının altına monte edilebilir.
Designed for supporting and stabilizing vertical pipe runs. Clamp is fitted for steel pipe and preferably installed below a coupling or shear lugs.

MSS-TYPE 8

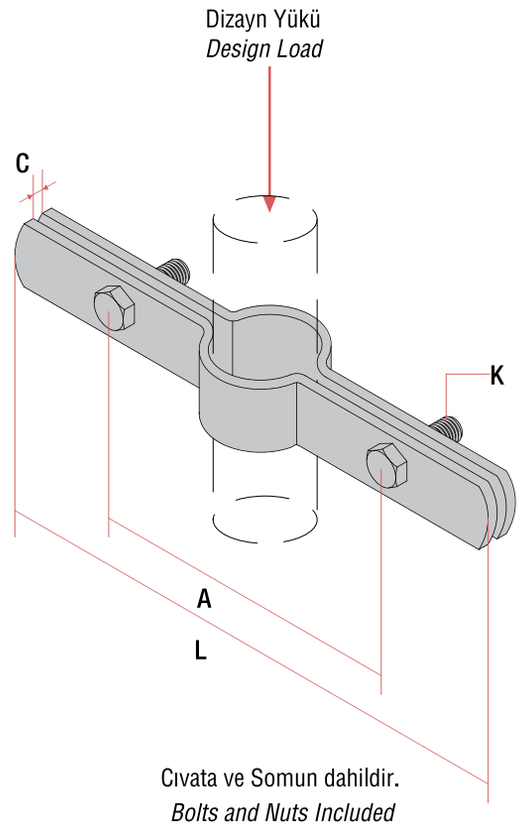

SYK

Ölçüler / *Dimensions*

Kod *Code*	Boru Ölçüsü *Pipe Size*		L	A	C	Cıvata Ölçüsü *Bolt Size* K	Dizayn Yükü *Design Load* kN
	inch.	mm	mm	mm	mm		
SYK.08015	1/2	15	210	80	10	M.10	1,70
SYK.08020	3/4	20	220	80	10	M.10	1,70
SYK.08025	1	25	240	80	10	M.10	1,70
SYK.08032	1 1/4	32	270	90	10	M.10	1,70
SYK.08040	1 1/2	40	270	100	10	M.10	1,70
SYK.08050	2	50	270	110	13	M.10	1,70
SYK.08065	2 1/2	65	300	120	13	M.12	4,00
SYK.08080	3	80	300	140	13	M.12	4,00
SYK.08100	4	100	340	180	13	M.12	4,00
SYK.08125	5	125	340	210	13	M.16	6,00
SYK.08150	6	150	390	230	13	M.16	6,00
SYK.08200	8	200	480	310	16	M.16	11,00
SYK.08250	10	250	530	350	16	M.16	12,00
SYK.08300	12	300	590	400	16	M.20	15,00
SYK.08350	14	350	620	440	16	M.20	15,00
SYK.08400	16	400	670	500	20	M.20	22,00
SYK.08450	18	450	720	550	20	M.20	22,00
SYK.08500	20	500	770	600	20	M.20	22,00
SYK.08600	24	600	920	770	25	M.20	22,00
SYK.08750	30	750	1040	880	25	M.20	22,00

Standart Boru Kelepçesi
Standard Pipe Clamp

Malzeme / *Material :*
Çelik / *Steel*

Standart Kaplama / *Standard Finish* :
Sıcak Daldırma Galvaniz
Hot-Dip Galvanized

Hizmet / *Service* :
İzolasyonsuz boru hatlarının askılanması için dizayn edilmiştir.
Designed for suspending non-insulated pipe runs.

MSS-TYPE 4

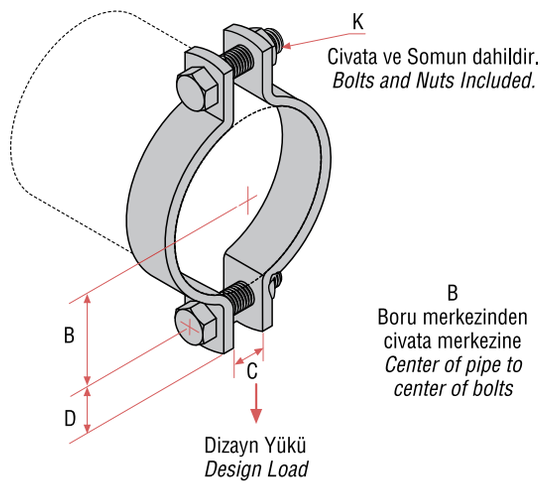

ETA A
Ölçüler / *Dimensions*

Kod *Code*	Boru Ölçüsü *Pipe Size* inch.	Boru Ölçüsü *Pipe Size* mm	C mm	B mm	D mm	Civata Ölçüsü *Bolt Size* K	Dizayn Yükü *Design Load* kN
ETA A.3253	1/2	15	9	27	15	M.8	1,73
ETA A.3254	3/4	20	9	28	15	M.8	1,73
ETA A.3255	1	25	9	33	15	M.8	1,73
ETA A.3256	1 1/4	32	15	36	15	M.8	1,73
ETA A.3257	1 1/2	40	15	37	15	M.8	1,73
ETA A.3258	2	50	15	55	17	M.10	3,60
ETA A.3259	2 1/2	65	15	66	17	M.10	3,60
ETA A.3260	3	80	15	71	20	M.12	3,60
ETA A.3261	4	100	18	87	22	M.16	3,60
ETA A.3262	5	125	20	103	23	M.16	3,60
ETA A.3263	6	150	22	125	25	M.20	5,60
ETA A.3264	8	200	25	148	25	M.20	5,60
ETA A.3265	10	250	25	183	32	M.20	7,62

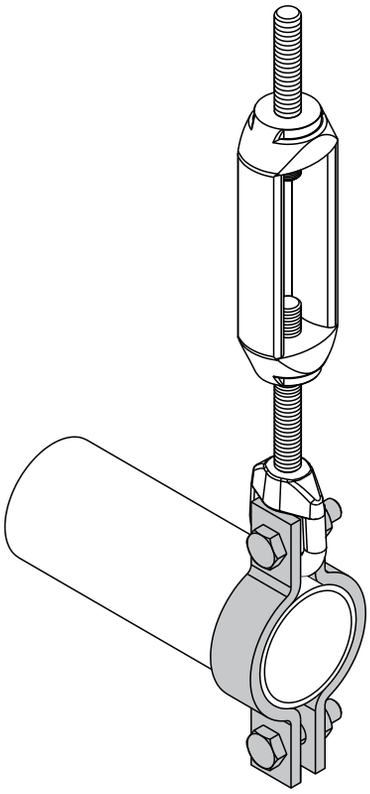

ETA B

Çift Civatalı Boru Kelepçesi
Double Bolt Pipe Clamp

Malzeme / *Material :*
Çelik / *Steel*

Standart Kaplama / *Standard Finish* :
Sıcak Daldırma Galvaniz
Hot-Dip Galvanized

Hizmet / *Service* :
DIN 3567 FORM:B uygun üretilmekte olup, endüstriyel tesis yapılarında yüksek statik yüklemeler için dizayn edilmiştir.
Designed for high static loading requirements in plant construction.
Pipe clamps manufactured according to DIN 3567 FORM:B.

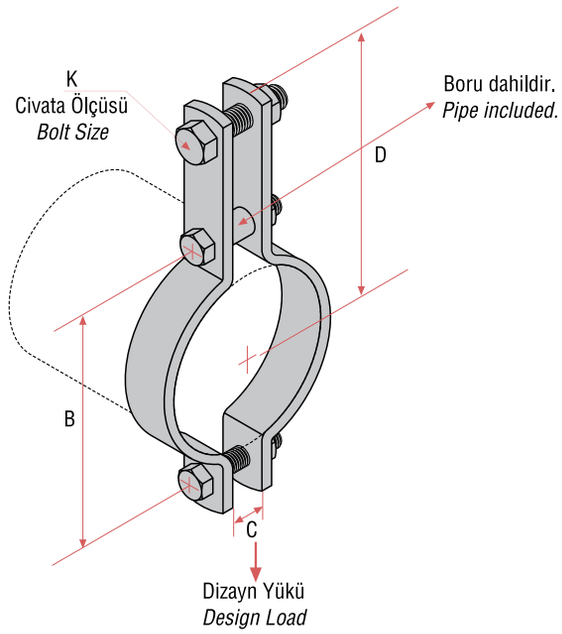

Civata, Somun, Boşluk Ayar Parçası dahildir.
Bolts, Nuts and Spacer Included.

ETA B
Ölçüler / *Dimensions*

Kod *Code*	Boru Ölçüsü *Pipe Size* inch.	Boru Ölçüsü *Pipe Size* mm	B mm	C mm	D mm	Civata Ölçüsü *Bolt Size* K mm	Dizayn Yükü *Design Load* kN
ETA B.3253	1/2	15	58	7	96	M.10	3,29
ETA B.3254	3/4	20	66	7	104	M.10	3,29
ETA B.3255	1	25	72	7	110	M.10	3,29
ETA B.3256	1 1/4	32	76	7	120	M.12	3,29
ETA B.3257	1 1/2	40	88	7	126	M.12	5,34
ETA B.3258	2	50	108	9	153	M.12	5,34
ETA B.3259	2 1/2	65	122	9	167	M.12	5,34
ETA B.3260	3”	80	136	9	181	M.16	5,34
ETA B.3261	4”	100	178	11	237	M.16	8,67
ETA B.3262	5	125	196	11	255	M.20	8,67
ETA B.3263	6	150	222	11	281	M.20	9,96
ETA B.3264	8	200	284	11	343	M.20	9,96
ETA B.3265	10	250	348	14	421	M.20	11,25
ETA B.3266	12	300	392	14	465	M.24	11,25
ETA B.3267	14	350	444	14	517	M.24	14,94
ETA B.3268	16	400	498	18	586	M.24	14,94
ETA B.3269	18	450	580	18	668	M.24	14,94
ETA B.3270	20	500	614	18	702	M.27	15,65

Destek Boru Kelepçesi
Offset Pipe Clamp

Malzeme / *Material :*
Çelik / *Steel*

Standart Kaplama / *Standard Finish* :
Elektrogalvaniz
Zinc Plated

Hizmet / *Service* :
Duvar veya yapıdan belirli bir mesafedeki yatay veya dikey boru hatlarını desteklemek için dizayn edilmiştir.
Designed for supporting vertical or horizontal pipe runs at a fixed distance from a wall or structure.

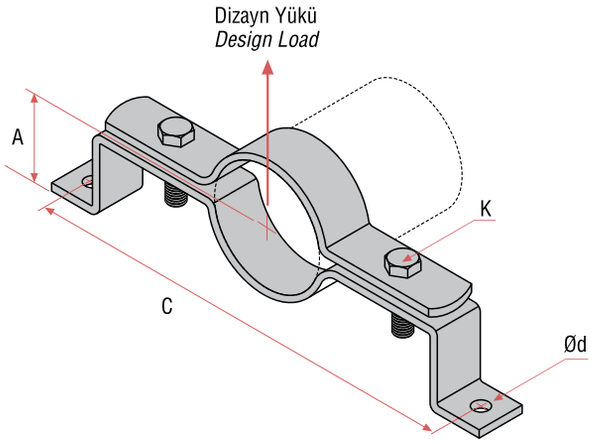

LOPC
Ölçüler / *Dimensions*

Kod *Code*	Boru Ölçüsü *Pipe Size* inch.	Boru Ölçüsü *Pipe Size* mm	Civata Ölçüsü *Bolt Size* K mm	A mm	Ød mm	C mm	Dizayn Yükü *Design Load* kN
LOPC.7007-100	1/2	15	M.10	63	11	152	0,84
LOPC.7007-101	3/4	20	M.10	63	11	186	0,84
LOPC.7007-102	1	25	M.10	67	11	192	0,84
LOPC.7007-103	1 1/4	32	M.10	71	11	200	0,84
LOPC.7007-104	1 1/2	40	M.10	75	11	209	0,84
LOPC.7007-105	2	50	M.10	81	11	232	1,87
LOPC.7007-106	2 1/2	65	M.10	87	11	267	1,87
LOPC.7007-107	3	80	M.10	95	11	283	1,87
LOPC.7007-108	4	100	M.12	108	14	317	2,71
LOPC.7007-109	5	125	M.12	120	14	349	2,71
LOPC.7007-110	6	150	M.16	135	18	419	3,87
LOPC.7007-111	8	200	M.16	160	18	473	3,87
LOPC.7007-112	10	250	M.16	197	18	584	3,87
LOPC.7007-113	12	300	M.20	222	22	635	3,87

LIRB2

İzolasyon Lastikleri
Isolation Rubber

Malzeme / *Material :*
EPDM

Hizmet / *Service :* Kelepçelerde, profillerde; ses yalıtımı için kullanılır.
Designed for sound isolation at clamps and framing channels.

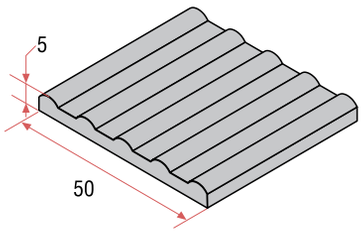

LIRB2
Ölçüler / *Dimensions*

Boru Ölçüsü *Pipe Size* P		Lastik Uzunluğu *Rubber Length*	Kullanılacak Kelepçe Kodu *Use Clamp Code*
inch.	mm	mm	
3/8	10	54,0	**PLGK.2026**
1/2	15	66,7	**PLGK.2029**
3/4	20	82,5	**PLGK.2036**
1	25	104,8	**PLGK.2042**
1 1/4	32	131,8	**PLGK.2050**
1 1/2	40	150,8	**PLGK.2056**
2	50	190,5	**PLGK.2067**
2 1/2	65	228,6	**PLGK.2083**
3	80	279,4	**PLGK.2096**
4	100	368,3	**PLGK.2125**
5	125	442,9	**PLGK.2148**
6	150	527,0	**PLGK.2176**

Kullanılacak kelepçe kodları demir borulara göre düzenlenmiştir. / *Use clamp codes are given for steel pipes.*

Ses Korunması
DIN 4109 göre
acc.to
Sound Protection

Malzeme Sınıfı
"Normal Tutuşma"DIN 4102 göre
B2
"Normal flamability" acc.to DIN 4102
Material Class

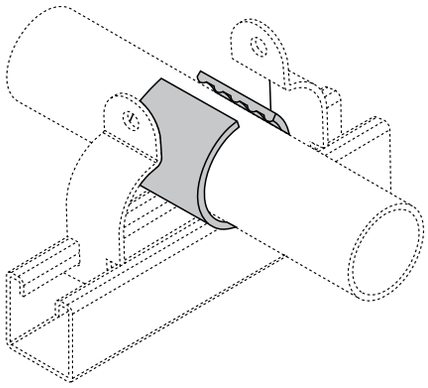

İzolasyon Lastikleri Teknik Özellikleri
Isolation Rubber Technical Specification

Malzeme / *Material :* EPDM
Sıcaklık Dayanımı / *Temperature Resistance :* -30˚C ~ +110˚C
EPDM lastik ısıl izolasyon amacı ile kullanılamaz
EPDM rubber can not be used for thermal insulation.

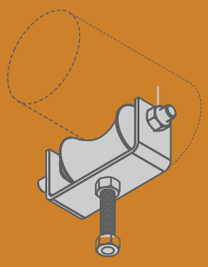

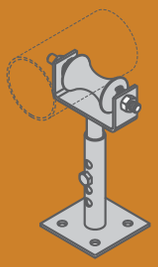

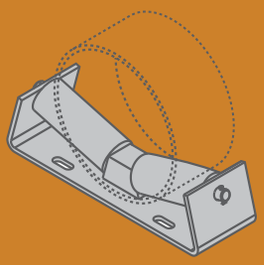

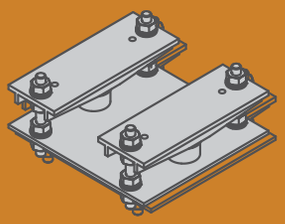

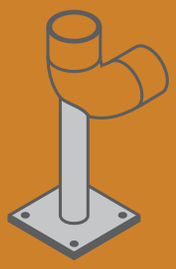

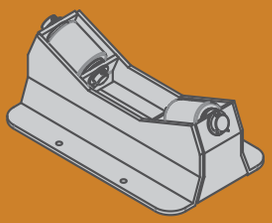

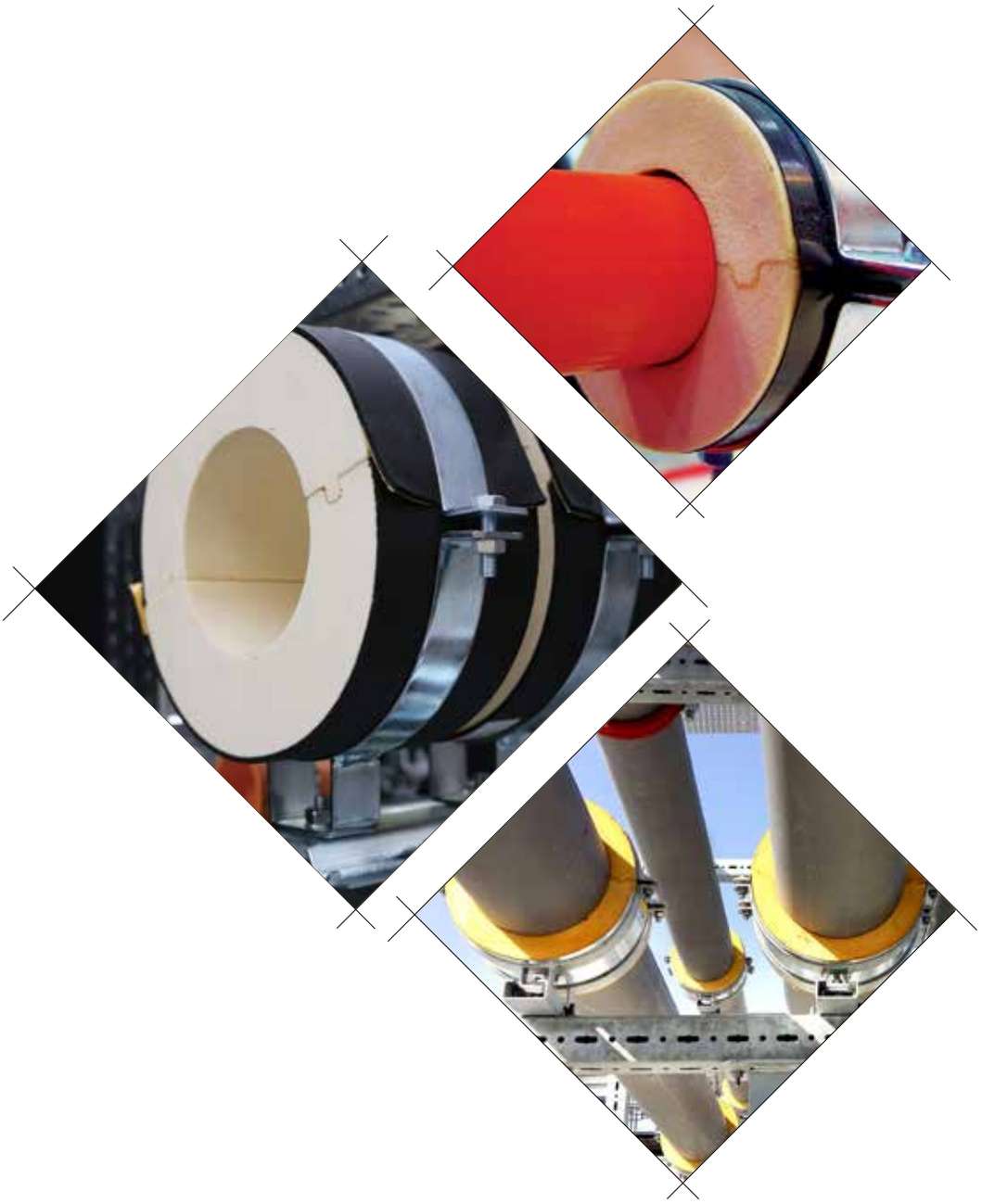

we link the world

LINK

we link the world

BORU MAKARALARI,DESTEK MAKARALARI,BORU DESTEKLERİ, KILAVUZLARI, KORUYUCULARI ve TAKOZLARI

Pipe Rollers & Roller Supports, Pipe Supports, Guides, Shields & Saddles

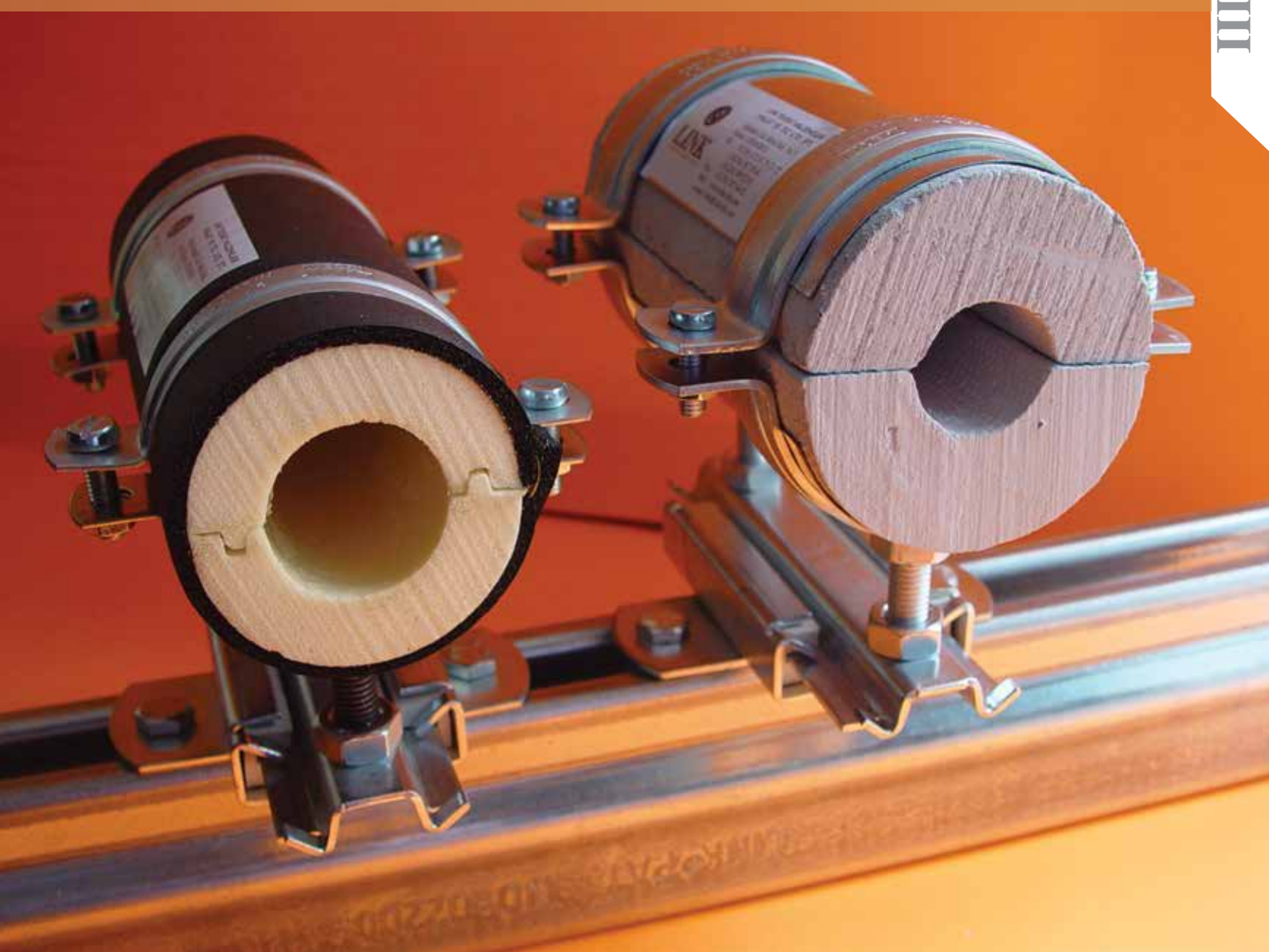

BORU MAKARALARI ve DESTEK MAKARALARI
BORU DESTEKLERİ, KILAVUZLARI, KORUYUCULARI ve TAKOZLARI

Bu bölümde önerilen;
Boru makaraları ve destek makaraları, hem izolasyonlu hem de izolasyonsuz boruların genleşme ve büzüşmesine bağlı olarak gerçekleşen yatay hareketlerini karşılamak amacı ile, Boru destekleri dikey ayarlama gerektirebilecek yerlerde boruların taban yapılarından desteklemek için, Boru kılavuzları ve kayar mesnetler boruların termal genleşmelerden ve büzülmelerden dolayı oluşabilecek yatay hareketlerine izin vererek desteklenmesi için, Boru Koruyucuları ve takozları boruların izolasyonunda oluşabilecek hasarları önlemek için, dizayn edilmişlerdir.

Malzemeler:
Boru Makarası ve Destek Makarası üretiminde çelik ve dökme demir makaralar kullanılmıştır. Boru Destekleri, Kılavuzları, Koruyucuları ve Takozları üretiminde çelik, poliüretan ve kalsiyum silikat kullanılmıştır. Diğer malzemeler ile de üretim yapılabilir.

Kaplamalar:
Mekanik desteklerin standart kaplamaları üretimden sonra Sıcak Daldırma Galvaniz **(EN 1461)** ve Elektro Galvaniz **(EN ISO 2081)** kaplamadır. İsteğe bağlı diğer özel kaplamalar uygulanabilir.

Onaylar (Belirtilen):
Bu bölümdeki ürünler TSEK ve ISO 9001:2008, OHSAS 18001:2007, ISO 14001:2004 sistemlerinde belirtilen şartlarda üretilmiştir. Modellerimizin FM ve VdS onaylı olanları sayfalarında onay markaları ile belirtilmiş olup, tüm modellerin GOST K, GOST R ve SEPRO Sertifikası mevcuttur. Bu bölümde yer alan bütün boru ve askı destek sistemleri aksi belirtilmediği sürece TS -301/1-2-3-4, TS 1997, TS 416, DIN 2440 - 2441, DIN 1626, ISO 65, BS 1387, ASTM A-53, NFA 49-145, UNI 8863 uluslararası standart borular için boyutlandırılmıştır. Bazı çelik ürünler diğer boru çaplarını karşılamak için özel olarak üretilebilirler, örnek olarak çelik ve dökme demir vb.t

PIPE ROLLERS & ROLLER SUPPORTS
PIPE SUPPORTS, GUIDES, SHIELDS & SADDLES

Pipe rollers and roller supports offered in this section are designed to compensate for longitudinal movement due to the expansion or contraction of either insulated or non-insulated pipe.
Pipe supports offered in this section are designed to support pipe from a base structure where vertical adjustment may be required.
Pipe guides and slides offered in this section are designed to allow longitudinal movement due to thermal expansion and contraction of pipe.
Protection shields and saddles offered in this section are designed to prevent damage to pipe insulation.

Materials:
Carbon Steel with cast iron rollers are used in the manufacturing of Pipe Roller and Roller Supports. Other materials are available.
Carbon Steel, calcium silicate and polyurethane are used in the manufacturing of pipe supports, guides, shields and saddles.
Other materials are available.

Finishes :
*The standard finishes for mechanical supports are hot-dip galvanized after fabrication **(EN 1461)** and Zinc Plated **(EN ISO 2081)**. Other special coatings are available upon request.*

Approvals (as noted) :
Manufacturing is controlled by TSEK, ISO 9001:2008, OHSAS 18001:2007, ISO 14001:2004 System Standards, Our products that have FM and VdS approvals shown with approval marks in their pages and all products have GOST K, GOST R and SEPRO certification.
All pipe hangers and support in this section are sized to feet schedule 40/80, TS 301/1-2-3-4, TS 1997, TS 416, DIN2440-2441, DIN 1626, ISO 65, BS 1387, ASTM A-53, NFA 49-145, UNI 8863 pipe standards unless otherwise noted. Some steel items may be specially fabricated to fit other pipe diameters i e ductile iron cast iron etc.

CRH
Sayfa / *Page*: 50

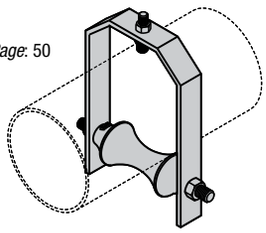

RYAM
Sayfa / *Page*: 51

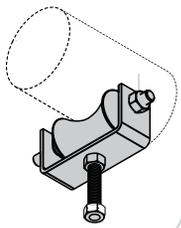

YBR
Sayfa / *Page*: 52

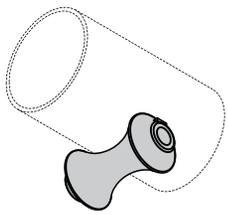

YBR2
Sayfa / *Page*: 52

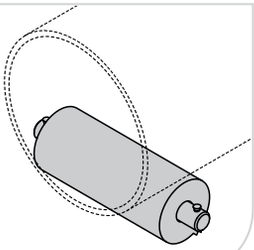

TBM
Sayfa / *Page*: 53

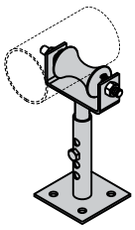

SRS
Sayfa / *Page*: 53

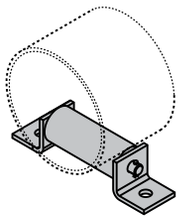

DRSA
Sayfa / *Page*: 54

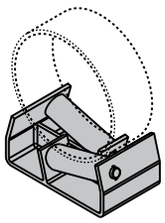

DRSB
Sayfa / *Page*: 54

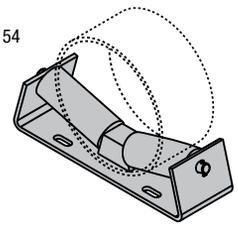

LSR1A
Sayfa / *Page*: 56

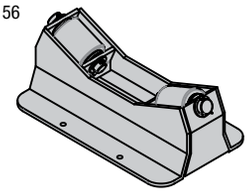

LSR2A
Sayfa / *Page*: 56

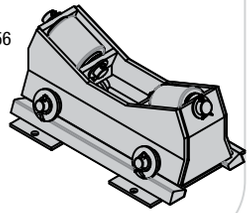

LSRT
Sayfa / *Page*: 56

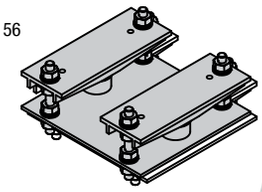

LSRS
Sayfa / *Page*: 56

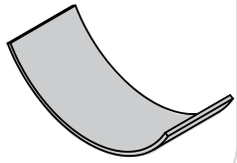

ADY
Sayfa / *Page*: 57

PS1
Sayfa / *Page*: 58

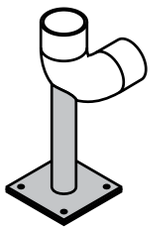

MATS
Sayfa / *Page*: 57

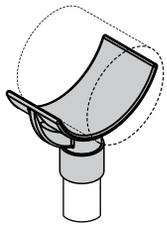

MUPS
Sayfa / *Page*: 59

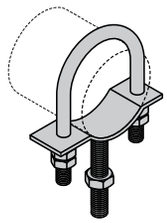

MAPS
Sayfa / *Page*: 59

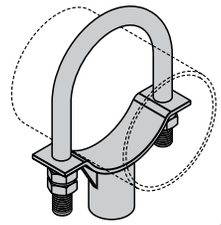

PAT A
Sayfa / *Page*: 61

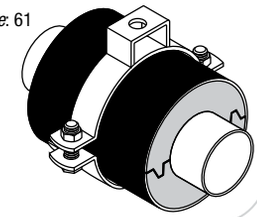

PATC
Sayfa / *Page*: 63

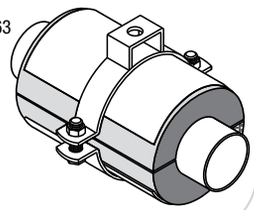

DN5L
Sayfa / *Page*: 62

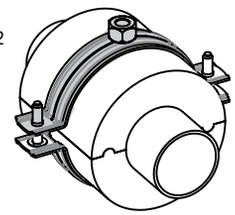

PSDA
Sayfa / *Page*: 62- 63

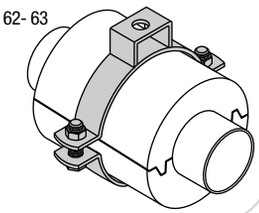

PSDB
Sayfa / *Page*: 64

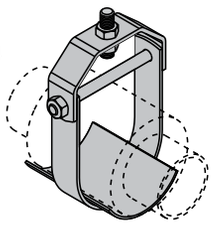

SPAT
Sayfa / *Page*: 65

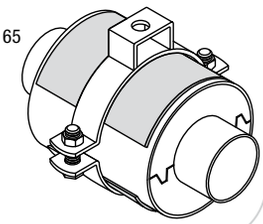

HKK
Sayfa / *Page*: 65

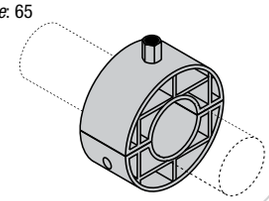

LADS
Sayfa / *Page*: 66

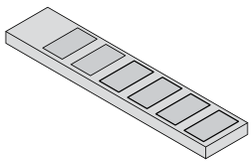

LCCS
Sayfa / *Page*: 66

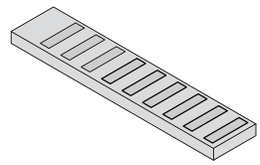

MKYM
Sayfa / *Page*: 67

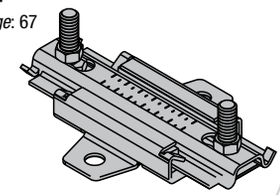

MKYMD
Sayfa / *Page*: 67

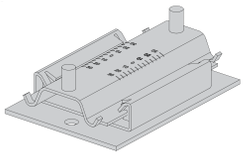

KYM4
Sayfa / *Page*: 68

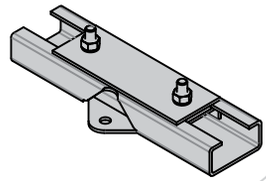

SPD
Sayfa / *Page*: 69

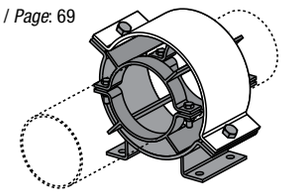

EKY1
Sayfa / *Page*: 70

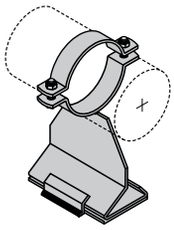

EKY2
Sayfa / *Page*: 70

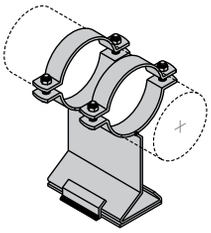

EKYA
Sayfa / *Page*: 71

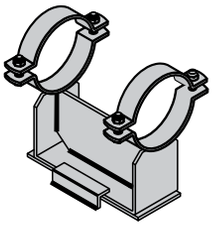

EKYA2
Sayfa / *Page*: 71

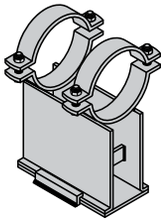

EKYA3
Sayfa / *Page*: 72

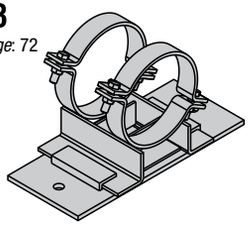

TH&GFH
Sayfa / *Page*: 73

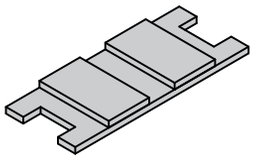

EFPA
Sayfa / *Page*: 74

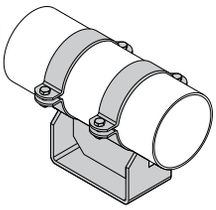

EFPB
Sayfa / *Page*: 74

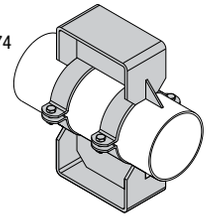

SDFP
Sayfa / *Page*: 75

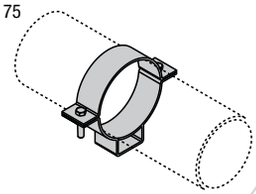

SDFP
Sayfa / *Page*: 75

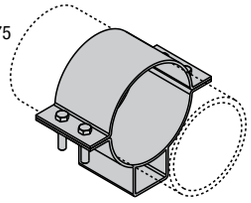

SDFP
Sayfa / *Page*: 75

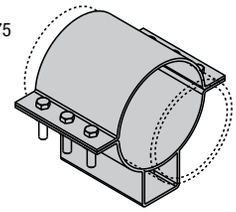

DDNL
Sayfa / *Page*: 76

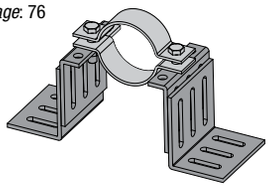

III

Ayarlanabilir Çelik Makaralı Boru Askı Kelepçesi
Adjustable Steel Yoke Pipe Roll

Malzeme / *Material* :
Döküm ve Çelik Makara
Cast iron and steel roller

Standart Kaplama / *Standard Finish* :
Elektrogalvaniz / *Zinc Plated*

Hizmet / *Service* :
Yatay hareket ve dikey ayarlama gerektiren boruları asmak için dizayn edilmiştir.
Designed for suspending pipe where longitudinal movement and vertical adjustment is required.

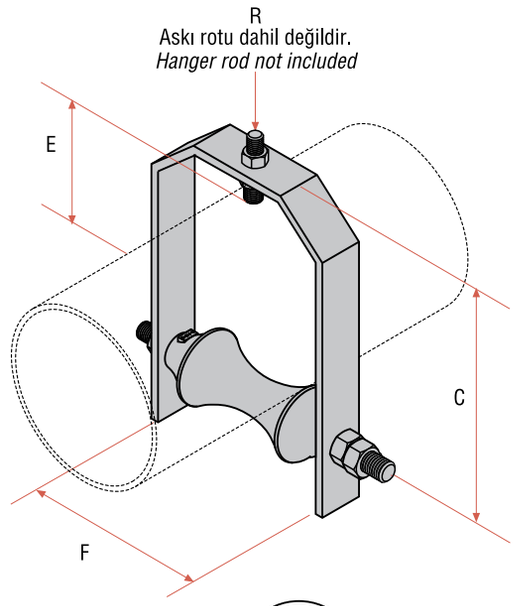

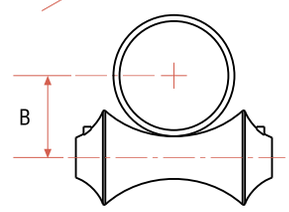

B
Aks merkezinden boru merkezine
Center of axle to center of pipe
C
Aks merkezinden askı çeliğinin üstüne
Center of axle to top of hanger steel
E
Ayar-Borunun üstünden askı rotunun altına
Adjustment-Top of pipe to bottom of hanger rod nut

CRH
Ölçüler / *Dimensions*

Kod *Code*	Boru Ölçüsü *Pipe Size* inch.	mm	R	B mm	C mm	E mm	F mm	Dizayn Yükü *Design Load* kN
CRH.3382	2	50	M.10	46	121	36,5	88	0,67
CRH.3383	2 1/2	65	M.12	56	172	51,0	103	1,00
CRH. 3384	3	80	M.12	63	172	51,0	103	1,38
CRH.3385	4	100	M.16	82	194	51,0	131	2,11
CRH.3386	5	125	M.16	92	228	51,0	162	3,04
CRH.3387	6	150	M.20	109	267	51,0	190	3,47
CRH.3388	8	200	M.20	146	326	51,0	246	3,47
CRH.3389	10	250	M.22	178	389	52,0	300	4,29
CRH.3390	12	300	M.22	188	418	57,0	336	5,34
CRH.3391	14	350	M.24	210	456	57,0	367	5,34
CRH.3392	16	400	M.24	235	506	51,0	418	5,34
CRH.3393	18	450	M.24	264	534	69,0	469	6,23
CRH.3394	20	500	M.32	292	604	63,5	532	7,11
CRH.3395	24	600	M.38	351	712	89,0	611	8,00

Destek Makarası
Roller Support

Malzeme / *Material* :
Çelik ve Dökme Demir Makara
Steel and cast iron roller

Standart Kaplama / *Standard Finish* :
Elektrogalvaniz / *Zinc Plated*

Hizmet / *Service* :
Yatay hareket ve dikey ayarlama gerektiren boruları desteklemek için dizayn edilmiştir.
Designed for supporting pipe where longitudinal movement and vertical adjustment are required.

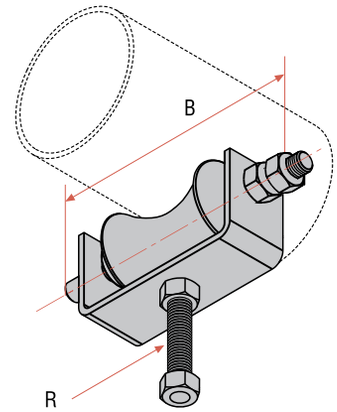

Rot dahil değildir
Rod not included

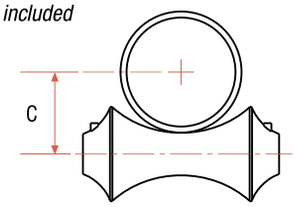

B
Tüm Cıvata Boyu
Overall Bolt Length
C
Aks merkezinden boru merkezine
Center of axle to center of pipe
D
Tüm saplama boyu
Overall Stud Height

III

RYAM
Ölçüler / *Dimensions*

Kod *Code*	Boru Ölçüsü *Pipe Size* inch.	mm	R	B mm	C mm	Dizayn Yükü *Design Load* kN
RYAM.3375	2	50	M.12	140	46	2,70
RYAM.3376	2 1/2	65	M.12	140	56	2,90
RYAM.3377	3	80	M.12	180	63	3,10
RYAM.3378	4	100	M.16	200	82	3,30
RYAM.3379	5	125	M.16	250	92	3,30
RYAM.3380	6	150	M.12 x 2	300	109	4,70
RYAM.3381	8	200	M.12 x 2	360	146	5,90
RYAM.3382	10	250	M.12 x 2	440	178	7,70
RYAM.3383	12	300	M.12 x 2	475	188	10,70
RYAM.3384	14	350	M.16 x 2	480	210	13,70
RYAM.3385	16	400	M.16 x 2	580	235	17,60
RYAM.3386	18	450	M.16 x 2	620	264	18,60
RYAM.3387	20	500	M.16 x 2	680	292	19,60

YBR

Boru Makarası
Pipe Roller

Malzeme / *Material* :
Dökme Demir / *Cast iron*

Standart Kaplama / *Standard Finish* :
Elektrogalvaniz
Zinc Plated

Hizmet / *Service* :
Yatay hareketle boruları desteklemek için dizayn edilmiştir. Çelik rot aksla kullanınız
Designed for supporting pipe runs with longitudinal movement. Use with steel rod axle.

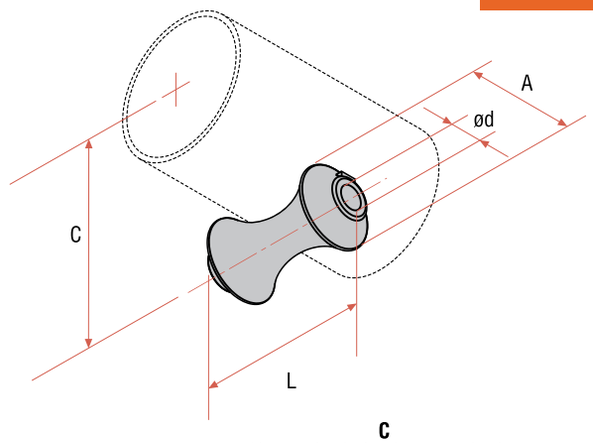

C
Aks merkezinden boru merkezine
Center of axle to center of pipe.

YBR
Ölçüler / *Dimensions*

Kod *Code*	Boru Ölçüsü *Pipe Size* inch.	Boru Ölçüsü *Pipe Size* mm	A mm	C mm	ød mm	L mm
YBR.3360-140	2	50	44	46	15	84
YBR.3360-141	2 1/2	65	48	56	15	90
YBR.3360-142	3	80	50	63	15	96
YBR.3360-143	4	100	61	82	15	127
YBR.3360-144	5	125	71	92	18	154
YBR.3360-145	6	150	82	109	22	185
YBR.3360-146	8	200	91	146	26	238
YBR.3360-147	10	250	102	178	26	290
YBR.3360-148	12	300	111	188	26	330
YBR.3360-149	14	350	118	210	29	362
YBR.3360-150	16	400	128	235	32	413
YBR.3360-151	18	450	142	264	32	464
YBR.3360-152	20	500	170	292	38	514
YBR.3360-153	24	600	216	351	38	616
YBR.3360-154	30	750	230	438	44	768

YBR 2

Boru Makarası
Pipe Roller

Malzeme / *Material* :
Çelik / *Steel*

Standart Kaplama / *Standard Finish* :
Poliüretan

Hizmet / *Service* :
Yatay hareketle boruları desteklemek için dizayn edilmiştir.
Designed for supporting pipe runs with longitudinal movement.

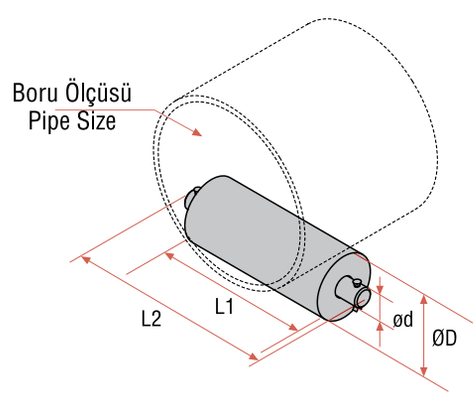

YBR 2
Ölçüler / *Dimensions*

Kod *Code*	Boru Ölçüsü *Pipe Size* inch.	Boru Ölçüsü *Pipe Size* mm	ød mm	ØD mm	L1 mm	L2 mm
YBR2.3360-174	2 - 5	50 - 125	12	40	100	130
YBR2.3360-175	6 - 12	150 - 300	20	50	150	186
YBR2.3360-176	14 -20	350 - 500	24	70	200	240

TBM

Makaralı Boru Desteği
Pipe Stanchion Roller Support

Malzeme / *Material* :
Çelik ve Dökme Demir Makara
Steel with cast iron roller

Standart Kaplama / *Standard Finish* :
Elektrogalvaniz / *Zinc Plated*

Hizmet / *Service* :
Yatay hareket gerektiren ve taban seviyesinde ilerleyen boruların desteklenmesi için dizayn edilmiştir.
Designed for supporting the general pipes just above the base where longitudinal movement is required.

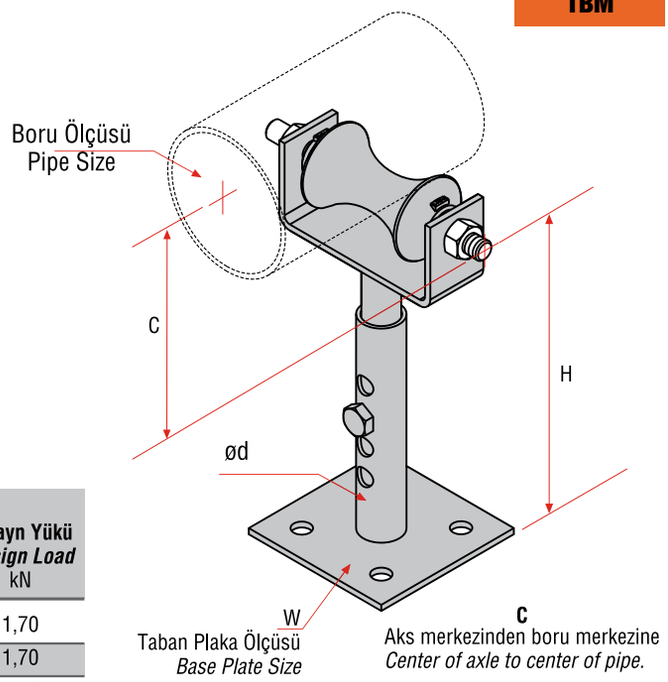

TBM
Ölçüler / *Dimensions*

Kod *Code*	Boru Ölçüsü *Pipe Size* inch.	Boru Ölçüsü *Pipe Size* mm	ød inch.	ød mm	C mm	H mm	Taban Plaka Ölçüsü *Base Plate Size* W mm	Dizayn Yükü *Design Load* kN
TBM.3389	2	50	3/4	20	46	200	150x150	1,70
TBM.3390	2 1/2	65	3/4	20	56	200	150x150	1,70
TBM.3391	3	75	1	25	63	200	150x150	2,80
TBM.3392	4	100	1	25	82	200	150x150	2,80
TBM.3393	5	125	1 1/4	32	92	200	200x200	3,60
TBM.3394	6	150	1 1/2	40	109	200	200x200	5,10
TBM.3395	8	200	2	50	146	200	200x200	6,90

III

Makaralı Boru Desteği
Single Roller Pipe Support

SRS

Malzeme / *Material* :
Çelik/*Steel*

Standart Kaplama / *Standard Finish* :
Poliüretan

Hizmet / *Service* :
Borularda ısıl genleşmeden dolayı oluşan harekete izin vermek için tasarlanmıştır.
Designed for support pipe by allowing longitudinal movement due to thermal expansion.

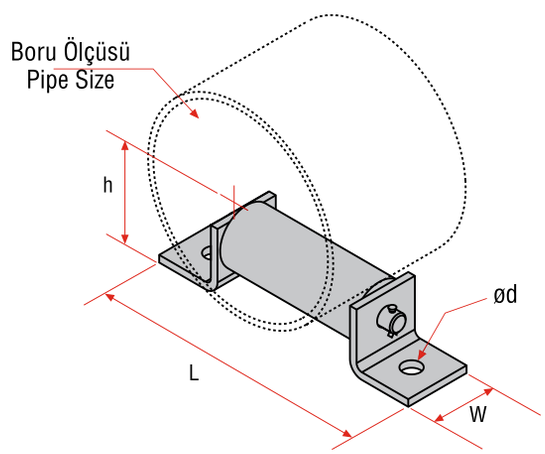

SRS
Ölçüler / *Dimensions*

Kod *Code*	Boru Ölçüsü *Pipe Size* inch.	Boru Ölçüsü *Pipe Size* mm	L mm	h mm	W mm	ød mm
SRS.050	2	50	188	79	45	13
SRS.065	2 1/2	65	188	87	45	13
SRS.075	3	75	188	93	45	13
SRS.100	4	100	188	106	45	13
SRS.125	5	125	188	115	45	13
SRS.150	6	150	290	150	60	13
SRS.200	8	200	290	175	60	13
SRS.250	10	250	290	201	60	13
SRS.300	12	300	290	227	60	13
SRS.350	14	350	400	277	100	17
SRS.400	16	400	400	302	100	17
SRS.450	18	450	400	328	100	17
SRS.500	20	500	400	353	100	17

DRSA

Çift Makaralı Boru Desteği
Double Roller Pipe Support Type A

Malzeme / *Material* :
Çelik/*Steel*

Standart Kaplama / *Standard Finish* :

Elektrogalvaniz / *Zinc Plated*

Hizmet / *Service* :
Borularda ısıl genleşmeden dolayı oluşan harekete izin vermek için tasarlanmıştır.
Designed for support pipe by allowing longitudinal movement due to thermal expansion.

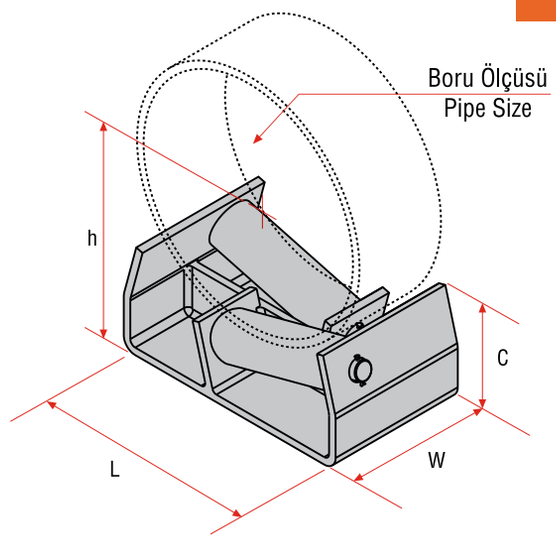

DRSA
Ölçüler / Dimensions

Kod *Code*	Boru Ölçüsü *Pipe Size* inch.	mm	L mm	h mm	W mm	C mm
DRSA.050	2	50	150	93	45	78
DRSA.065	2 1/2	65	150	101	45	78
DRSA.075	3	75	150	108	45	78
DRSA.100	4	100	150	121	45	78
DRSA.125	5	125	150	134	45	78
DRSA.150	6	150	260	167	60	115
DRSA.200	8	200	260	193	60	115
DRSA.250	10	250	260	221	60	115
DRSA.300	12	300	260	247	60	115
DRSA.350	14	350	350	286	100	145
DRSA.400	16	400	350	312	100	145
DRSA.450	18	450	350	339	100	145
DRSA.500	20	500	350	365	100	145

DRSB

Çift Makaralı Boru Desteği
Double Roller Pipe Support Type B

Malzeme / *Material* :
Çelik/*Steel*

Standart Kaplama / *Standard Finish* :

Elektrogalvaniz / *Zinc Plated*

Hizmet / *Service* :
Borularda ısıl genleşmeden dolayı oluşan harekete izin vermek için tasarlanmıştır.
Designed for support pipe by allowing longitudinal movement due to thermal expansion.

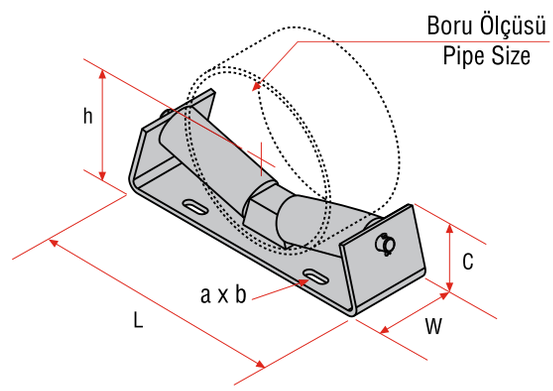

DRSB
Ölçüler / Dimensions

Kod *Code*	Boru Ölçüsü *Pipe Size* inch.	mm	L mm	h mm	W mm	C mm	a x b mm
DRSB.050	2	50	230	65	80	70	13 x 25
DRSB.065	2 1/2	65	230	73	80	70	13 x 25
DRSB.075	3	75	230	80	80	70	13 x 25
DRSB.100	4	100	230	92	80	70	13 x 25
DRSB.125	5	125	230	102	80	70	13 x 25
DRSB.150	6	150	340	132	100	90	13 x 25
DRSB.200	8	200	340	158	100	90	13 x 25
DRSB.250	10	250	340	185	100	90	13 x 25
DRSB.300	12	300	340	210	100	90	13 x 25
DRSB.350	14	350	450	248	130	120	17 x 40
DRSB.400	16	400	450	273	130	120	17 x 40
DRSB.450	18	450	450	299	130	120	17 x 40
DRSB.500	20	500	450	324	130	120	17 x 40

Uygulama örnekleri / *Application examples*

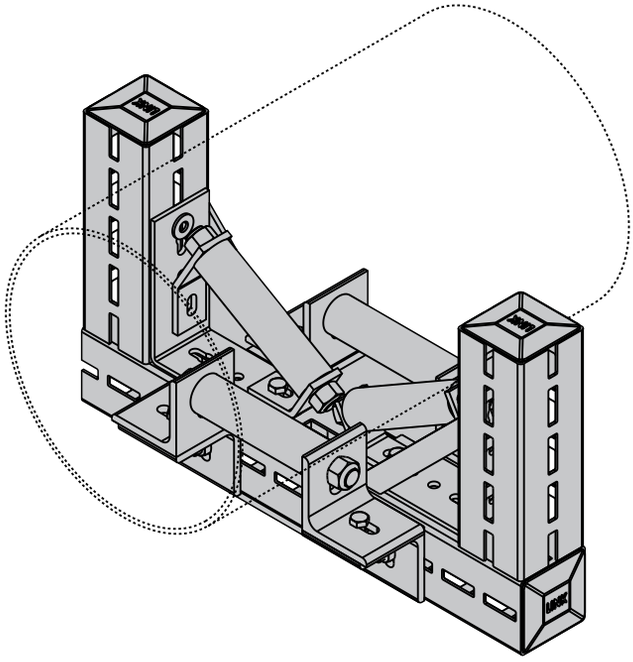

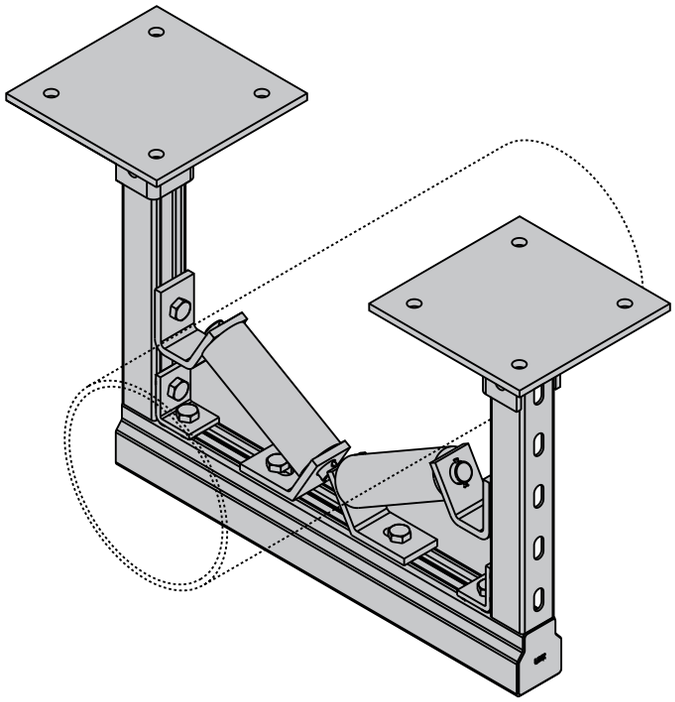

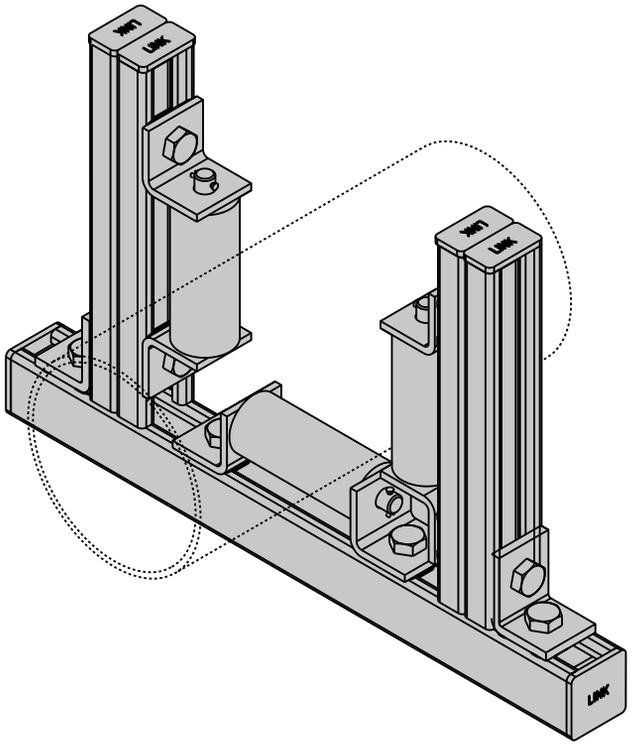

TEK EKSENLİ BORU MAKARASI
ROLLER PIPE SUPPORT - SINGLE AXIS

LSR1A

Malzeme / *Material* :
Çelik/*Steel*

Standart Kaplama / *Standard Finish :*
Sıcak daldırma galvaniz/*Hot-Dip Galvanized*

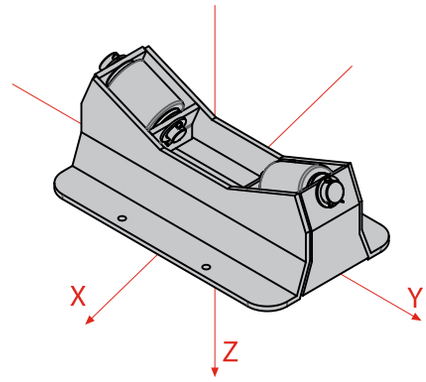

Kod *Code*	Boru Ölçüsü *Pipe Size*		E	W	H	D	D_1	D_2	Dizayn Yükü *Design Load*		
	İnch.	mm	mm	mm	mm	mm	mm	mm	F_X kN	F_Y kN	F_Z kN
LSR1A.1012	10 - 14	250-350	475	500	272	4 x 18	410	1 x 250	-	5,60	16,00
LSR1A.1018	16 - 20	400-500	475	550	272	4 x 18	410	1 x 250	-	14,08	40,00
LSR1A.1028	24 - 30	600-750	475	630	272	6 x 18	410	2 x 175	-	16,80	48,00
LSR1A.1036	32 - 38	800-950	475	670	272	6 x 18	410	2 x 175	-	28,00	80,00
LSR1A.1042	40 - 44	1000-1100	475	815	272	6 x 22	410	2 x 250	-	56,00	160,00
LSR1A.1048	46 - 50	1150-1250	475	815	272	6 x 22	410	2x 250	-	84,00	240,00

ÇİFT EKSENLİ BORU MAKARASI
ROLLER PIPE SUPPORT - DOUBLE AXIS

LSR2A

Malzeme / *Material* :
Çelik/*Steel*

Standart Kaplama / *Standard Finish :*
Sıcak daldırma galvaniz/*Hot-Dip Galvanized*

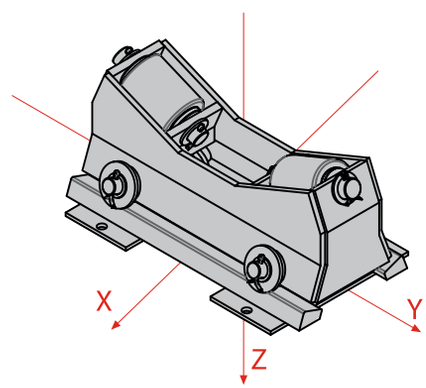

Kod *Code*	Boru Ölçüsü *Pipe Size*		E	W	H	D	D_1	D_2	Dizayn Yükü *Design Load*		
	İnch.	mm	mm	mm	mm	mm	mm	mm	F_X kN	F_Y kN	F_Z kN
LSR2A.1012	10 - 14	250-350	475	500	272	4 x 18	410	1 x 250	-	-	116,00
LSR2A.1018	16 - 20	400-500	475	550	272	4 x 18	410	1 x 250	-	-	40,00
LSR2A.1028	24 - 30	600-750	475	630	272	6 x 18	410	2 x 175	-	-	48,00
LSR2A.1036	32 - 38	800-950	475	670	272	6 x 18	410	2 x 175	-	-	80,00
LSR2A.1042	40 - 44	1000-1100	475	815	272	6 x 22	410	2 x 250	-	-	160,00
LSR2A.1048	46 - 50	1150-1250	475	815	272	6 x 22	410	2x 250	-	-	240,00

LSRT - LSRS

AYARLANABİLİR MAKARALI BORU DESTEĞİ PLATFORMU
ADJUSTABLE PIPE SUPPORT PLATFORM

Malzeme / *Material* :
Çelik/*Steel*

Standart Kaplama / *Standard Finish :*
Sıcak daldırma galvaniz/*Hot-Dip Galvanized*

Hizmet / *Service:*

Yükseklik (0-100 mm) ayarı için tüm ölçülerde (10-50 inch) kullanılması tavsiye edilir.
It is recommended to use all measurements (10-50 inch) for height (0-100 mm) setting.

LSRT

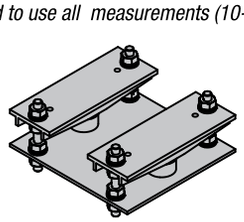

MAKARALI BORU DESTEĞİ KORUMA SACI
ROLLER PIPE SUPPORT PROTECTION SHEET

Malzeme / *Material* :
Çelik/*Steel*

Standart Kaplama / *Standard Finish :*
Sıcak daldırma galvaniz/*Hot-Dip Galvanized*

Hizmet / *Service:*

Yük dağılımı için tüm ölçülerde (10”-50”) kullanılması tavsiye edilir.
It is recommended to use all dimensions (10”-50“) for load distribution.

LSRS

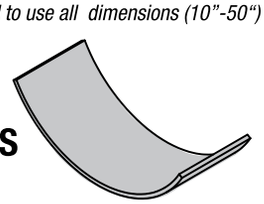

MATS

Boru Desteği
Pipe Stanchion Support

Malzeme / *Material :*
Dökme Demir / *Malleable Iron*

Standart Kaplama / *Standard Finish :*
Elektrogalvaniz / *Zinc Plated*

Hizmet / *Service* :
Dikey ayarlama gerektiren boru hatlarının tabandan desteklenmesi için dizayne dilmiştir.
Stanchion type support where vertical adjustment is required.

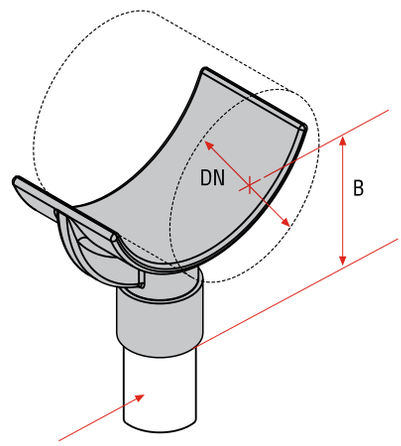

Taşıyıcı boru dahil değildir.
Supporting Pipe not included

MATS
Ölçüler / *Dimensions*

Kod *Code*	Boru Ölçüsü *Pipe Size* inch.	mm	B mm	ød inch	Dizayn Yükü *Design Load* kN
MATS.3468-001	2 1/2	65	113	1 1/2	4,20
MATS.3468-002	3	80	121	1 1/2	4,20
MATS.3468-003	4	100	175	2 1/2	10,20
MATS.3468-004	5	125	183	2 1/2	10,20
MATS.3468-005	6	150	192	2 1/2	10,20
MATS.3468-006	8	200	232	2 1/2	10,20
MATS.3468-007	10	250	263	2 1/2	10,20
MATS.3468-008	12	300	337	2 1/2	10,20

III

Ayarlanabilir Kayar Boru Desteği
Adjustable Slide Pipe Stanchion

ADY

Malzeme / *Material :*
Çelik / *Steel*

Standart Kaplama / *Standard Finish :*
Elektrogalvaniz / *Zinc Plated*

Hizmet / *Service :*
Dikey ayarlama gerektiren boru hatlarının tabandan desteklenmesi için dizayn edilmiştir.
Stanchion type support where vertical adjustment is required.

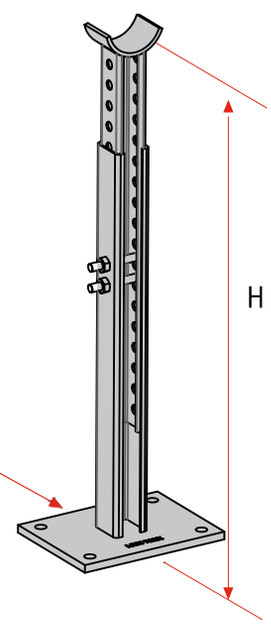

Taban Plaka Ölçüsü
Base Plate Size

ADY
Ölçüler / *Dimensions*

Kod *Code*	Boru Ölçüsü *Pipe Size* inch.	mm	H mm	W mm	Dizayn Yükü *Design Load* kN
ADY.3396-001	2 1/2	65	500 & 1000	200 x 150	13,60
ADY.3396-002	3	80		200 x 150	13,60
ADY.3396-003	4	100		200 x 150	13,60
ADY.3396-004	5	125		200 x 150	13,60
ADY.3396-005	6	150		200 x 150	13,60
ADY.3396-006	8	200		250 x 200	13,60
ADY.3396-007	10	250		250 x 200	13,60
ADY.3396-008	12	300		250 x 200	13,60
ADY.3396-009	14	350	350 & 700	300 x 300	27,27
ADY.3396-010	16	400		300 x 300	27,27
ADY.3396-011	18	450		300 x 300	27,27
ADY.3396-012	20	500		350 x 350	27,27
ADY.3396-013	24	600		350 x 350	27,27

Boru Dirsek Desteği
Pipe Stanchion Type A

Malzeme / *Material :*
Çelik / *Steel*

Standart Kaplama / *Standard Finish :*
Kaplama yoktur. Montaj sonrası kaplama (yaş boya vb.) yapılması tavsiye edilir.
No coating. Coating after welding (wet paint etc.) is recommended.

Hizmet / *Service* :
Dirseklerdeki koç darbesinden doğabilecek deformasyonu önlemek için dizayn edilmiştir.
Designed for preventing elbows againts water hammer.

PS1
Ölçüler / *Dimensions*

Kod *Code*	Boru Ölçüsü *Pipe Size* inch.	mm	ØD inch	W mm	ød mm	h max mm	Dizayn Yükü *Design Load* kN
PS1.050	2	50	1 1/2	150	14	500	3,30
PS1.065	2 1/2	65	1 1/2	150	14	500	3,30
PS1.080	3	80	1 1/2	150	14	500	3,30
PS1.100	4	100	2	150	14	500	4,50
PS1.125	5	125	2	150	14	500	4,50
PS1.150	6	150	2 1/2	200	14	500	8,40
PS1.200	8	200	3	200	14	500	9,90
PS1.250	10	250	4	200	18	1000	12,30
PS1.300	12	300	5	250	18	1000	17,00
PS1.350	14	350	5	250	18	1250	17,00
PS1.400	16	400	6	250	22	1250	24,00
PS1.450	18	450	8	350	26	1500	32,00
PS1.500	20	500	8	350	26	1500	32,00

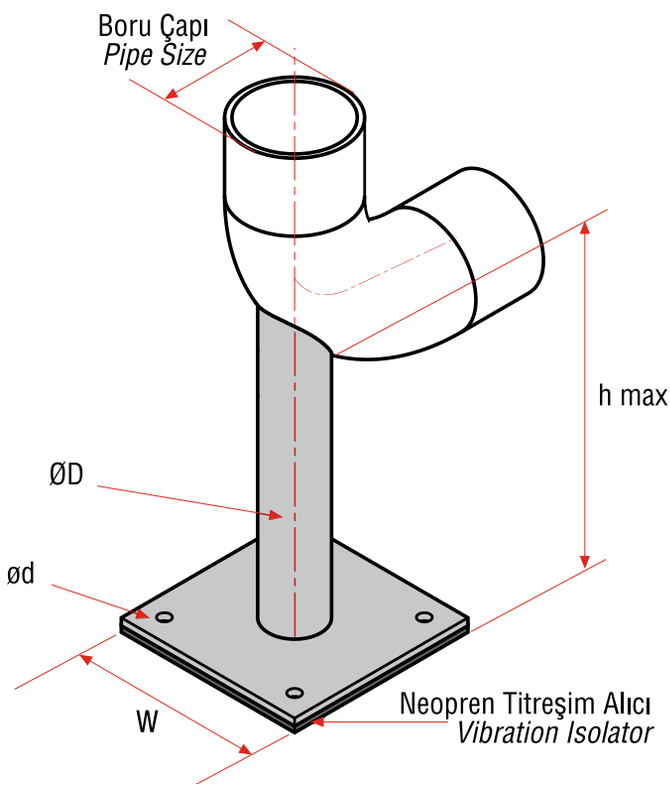

MUPS

U Bolt'lu Ayarlanabilir Boru Desteği
Adjustable Pipe Stanchion Saddle W/U Bolt

Malzeme / *Material :*
Çelik / *Steel*

Standart Kaplama / *Standard Finish* :
Elektrogalvaniz / *Zinc Plated*

Hizmet / *Service* :
Dikey ayarlama gerektiren boru hatlarının tabandan desteklenmesi için dizayn edilmiştir. Buna ilaveten boruya U-Bolt montajı ile ek bir denge sağlanmış olur.
Stanchion type support where vertical adjustment is required, plus the additional stability provided by u-bolt attachment to pipe.

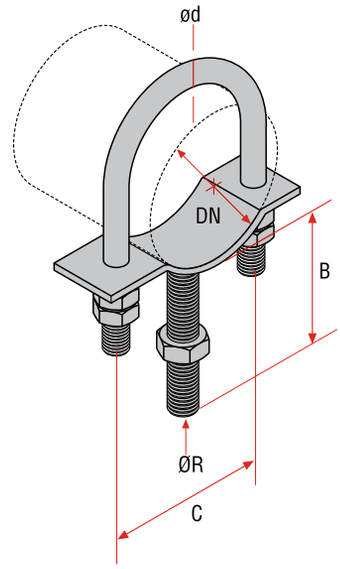

MUPS
Ölçüler / *Dimensions*

Kod *Code*	Boru Ölçüsü *Pipe Size* inch.	mm	Ø R mm	B mm	C mm	ød mm	Dizayn Yükü *Design Load* kN
MUPS.3468-036	2	50	M.12	150	74	M.10	2,70
MUPS.3468-037	2 1/2	65	M.12	150	88	M.10	2,90
MUPS.3468-038	3	80	M.12	150	106	M.12	3,10
MUPS.3468-039	4	100	M.16	150	130	M.12	3,30
MUPS.3468-040	5	125	M.16	150	158	M.12	3,30
MUPS.3468-041	6	150	M.20	150	188	M.16	4,70

III

U Bolt'lu Boru Desteği
Pipe Stanchion Saddle W/U Bolt

MAPS

Malzeme / *Material :*
Çelik / *Steel*

Standart Kaplama / *Standard Finish* :
Elektrogalvaniz / *Zinc Plated*

Hizmet / *Service* :
Dikey ayarlama gerektiren boru hatlarının tabandan desteklenmesi için dizayn edilmiştir. Buna ilaveten boruya U-Bolt montajı ile ek bir denge sağlanmış olur.
Stanchion type support where vertical adjustment is required, plus the additional stability provided by u-bolt attachment to pipe.

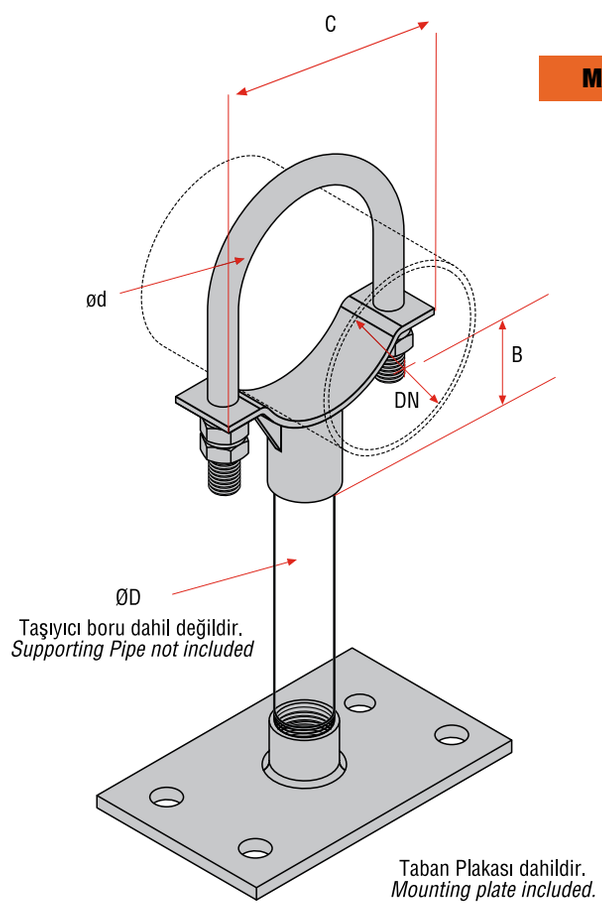

MAPS
Ölçüler / *Dimensions*

Kod *Code*	Boru Ölçüsü *Pipe Size* inch.	mm	Ø D inch	B mm	C mm	ød mm	Dizayn Yükü *Design Load* kN
MAPS.3468-036	2	50	1	86	74	M.10	4,20
MAPS.3468-037	2 1/2	65	1	94	88	M.10	4,20
MAPS.3468-038	3	80	1	100	106	M.12	4,20
MAPS.3468-039	4	100	11/2	115	130	M.12	5,80
MAPS.3468-040	5	125	11/2	125	158	M.12	5,80
MAPS.3468-041	6	150	11/2	144	188	M.16	10,20
MAPS.3468-042	8	200	2	170	240	M.16	10,20
MAPS.3468-043	10	250	2	199	294	M.16	16,00
MAPS.3468-044	12	300	2	224	344	M.16	16,00

PU

İzolasyon Takozları
Insulation Support

PU
Poliüretan İzolasyon Takozu / *Polyurethane Insulation Support*

Yoğunluk / *Min. Density*	80 kg/m³ *	100 kg/m³	145 kg/m³
Sıcaklık Dayanımı / *Temperature Range*	-45˚C / +105˚C		
Isıl İletkenlik / *Thermal Conductivity*	0,038 W/mK	0,042 W/mK	0,048 W/mK
Sıkma Dayanımı / *Compressive Strength*	600 kPa	1000 kPa	1500 kPa
Yangın Sınıfı / *Fire Properties*	DIN 4102 Class B2		
Su Buharı Difüzyon Dayanım Katsayısı *Water Vapour Diffusion Resistance Coefficient*	μ > 7.000 ** / μ > 18.750***		
*Standart üretim. Talebe göre farklı yoğunluklarda üretilebilir. / *Standard production. If demanded, it can be produced at different densities.*			
**Kauçuk koruyucu bant için / For rubber protective tape	***Al-folyo koruyucu bant için / For al-foil protective tape		

CS

CS
Kalsiyum Silikat İzolasyon Takozu / *Calcium Silicate Insulation Support*

Yoğunluk / *Min. Density*	220 kg/m³
Sıcaklık Dayanımı / *Temperature Range*	+150˚C / +650˚C
Isıl İletkenlik / *Thermal Conductivity*	38˚C - 0,058 W/mK 90˚C - 0,059 W/mK 149˚C - 0,065 W/mK 204˚C - 0,072 W/mK 260˚C - 0,079 W/mK 316˚C - 0,086 W/mK 371˚C - 0,094 W/mK
Sıkma Dayanımı / *Compressive Strength*	1.800 kPa
Yangın Sınıfı / *Fire Properties*	BS476 Part 7 Class1
Su Buharı Difüzyon Dayanım Katsayısı *Water Vapour Diffusion Resistance Coefficient*	μ > 18.750***

PAT A

Poliüretan İzolasyon Takozu
Polyurethane Insulation Support

Malzeme / *Material :* Poliüretan / *Polyurethane*
Standart Kaplama / *Standard Finish :* Kauçuk koruyucu bant / *Rubber protection belt*
Hizmet / *Service:* Soğuk hatlarda kullanılan boruları ses ve ısı izolatörü olarak desteklemesi için dizayn edilmiştir.
Designed for supporting cold pipes as a sound and heat izolator.
Koruma sacı (SPAT) bkz. Sf: 65 ve İzolasyon askı Takozu Kelepçesi (DN5L / PSDA) bkz.Sf: 62 ile kullanımı tavsiye edilir.
Recommended to use with protection sheet (SPAT) Sf: 65 and Insulation Insulation support clamp (DN5L / PSDA) see page 62.

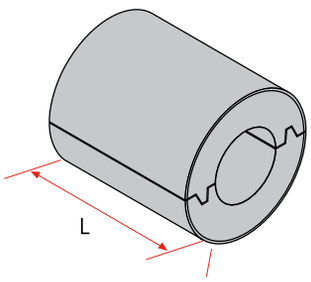

3/8" - 8" Kauçuk / 10"≤ AL-Folyo Koruyucu Bant
Rubber Protection Cover

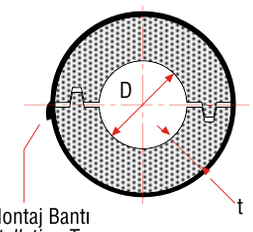

Montaj Bantı
Installation Tape

Poliüretan İzolasyon Takozu
Polyurethane Insulation Support

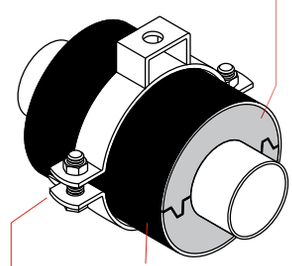

3/8" - 8" Kauçuk / 10"≤ AL-Folyo Koruyucu Bant
Rubber Protection Cover

Kelepçe dahil değildir
Hanger not included

III

PAT A (PU) Ölçüler / *Dimensions*

Boru Ölçüsü *Pipe Size*		t: 13mm		t: 20mm		t: 30mm		t: 40mm		t: 50mm	
İnch/mm	D (mm)	Kode/Code	L (mm)	Kode/Code	L (mm)	Kode/Code	L (mm)	Kode/Cod	L (mm)	Kode/Code	L (mm)
3/8	15	01005013	50	01005020	50	01005030	50	01005040	50	-	-
1/2	22	01505013	50	01505020	50	01505030	50	01505040	50	-	-
3/4	27	02005013	50	02005020	50	02005030	50	02005040	50	-	-
1	34	02505013	50	02505020	50	02505030	50	02505040	50	-	-
11/4	43	03205013	50	03205020	50	03205030	50	03205040	50	-	-
11/2	49	04005013	50	04005020	50	04005030	50	04005040	50	-	-
2	61	05005013	50	05005020	50	05005030	50	05005040	50	-	-
21/2	77	06505013	50	06505020	50	06505030	50	06505040	50	-	-
3	90	-	-	08005020	50	08005030	50	08005040	50	-	-
4	115	-	-	10010020	100	10010030	100	10010040	100	10010050	100
5	145	-	-	-	-	12510030	100	12510040	100	12510050	100
6	170	-	-	-	-	15010030	100	15010040	100	15010050	100
8	222	-	-	-	-	20010030	100	20010040	100	20010050	100
10	275	-	-	-	-	-	-	-		25010050	100
12	326	-	-	-	-	-	-	-		30010050	100
14	370	-	-	-	-	-	-	-		35010050	100
16	410	-	-	-	-	-	-	-		40010050	100
18	450	-	-	-	-	-	-	-		45010050	100

İzolasyon Takozu Askı Kelepçeleri
Insulation Support Clamp

Malzeme / *Material :*
Çelik / *Steel*

Standart Kaplama / *Standard Finish :*
Elektrogalvaniz / *Zinc Plated*

Hizmet / *Service :*
izolasyon takozları veya şeritleri ile beraber kullanılmak üzere tasarlanmıştır.
Designed to used insulation supports or strips.

DN5L

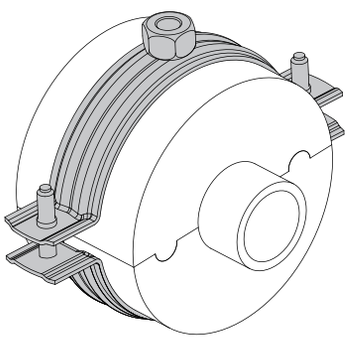

PSDA

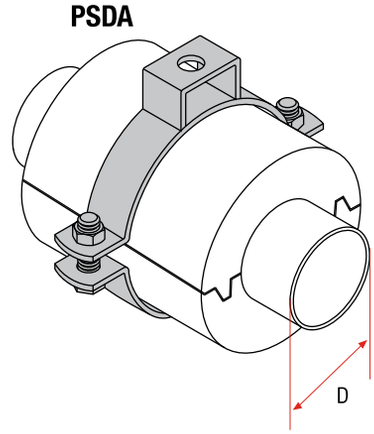

Boru Ölçüsü *Pipe Size*		t: 13mm		t: 20mm		t: 30mm		t: 40mm		t: 50mm	
İnch/mm	D (mm)	Kod/Code	Tip / Type	Kod/Code	Tip / Type	Kod/Code	Tip / Type	Kod/Cod	Tip / Type	Kod/Code	Tip / Type
3/8	15	5031	DN5L	5059	DN5L	5066	DN5L	5084	DN5L	-	-
1/2	22	5045	DN5L	5059	DN5L	5075	DN5L	5093	DN5L	-	-
3/4	27	5045	DN5L	5059	DN5L	5084	DN5L	5093	DN5L	-	-
1	34	5059	DN5L	5075	DN5L	5084	DN5L	5110	DN5L	-	-
11/4	43	5059	DN5L	5075	DN5L	5093	DN5L	5110	DN5L	-	-
11/2	49	5075	DN5L	5084	DN5L	5093	DN5L	5119	DN5L	-	-
2	61	5075	DN5L	5093	DN5L	5110	DN5L	5137	DN5L	-	-
21/2	77	5093	DN5L	5110	DN5L	5119	DN5L	5155	DN5L	-	-
3	90	-	-	5119	DN5L	5137	DN5L	5163	DN5L	-	-
4	115	-	-	5155	DN5L	5163	DN5L	5185	DN5L	5197	DN5L
5	145	-	-	-	-	5197	DN5L	5207	DN5L	5231	DN5L
6	170	-	-	-	-	5207	DN5L	5246	DN5L	5255	DN5L
8	222	-	-	-	-	20030	PSDA	20040	PSDA	20050	PSDA
10	275	-	-	-	-	-	-	-	-	25050	PSDA
12	326	-	-	-	-	-	-	-	-	30050	PSDA
14	370	-	-	-	-	-	-	-	-	35050	PSDA
16	410	-	-	-	-	-	-	-	-	40050	PSDA
18	450	-	-	-	-	-	-	-	-	45050	PSDA

Kalsiyum Silikat İzolasyon Takozu
Calcium Silicate Insulation Support

Malzeme / *Material*
Kalsiyum Silikat / *Calcium Silicate*

Standart Kaplama / *Standard Finish :*
Yoğuşma engelleyici AL-Folyo bant kaplama
Vapour barrier

Hizmet / *Service:*
Sıcak hatlarda kullanılan boruların ses ve ısı izolatörü olarak desteklemesi için dizayn edilmiştir.
Designed for supporting hot pipes as a sound and heat izolator.
Koruma sacı (SPAT) bkz. Sf:65 ile kullanımı tavsiye edilir.
Recommended to use with protection sheet (SPAT) Sf: 65.

İzolasyon Takozu Askı Kelepçeleri
Insulation Support Clamp

Malzeme / *Material :*
Çelik / *Steel*

Standart Kaplama / *Standard Finish :*
Elektrogalvaniz / *Zinc Plated*

Hizmet / *Service :*
Kalsiyum Silikat izolasyon takozları
veya şeritleri ile beraber kullanılmak üzere tasarlanmıştır.
Designed to used with calcium silicate insulation supports or strips.

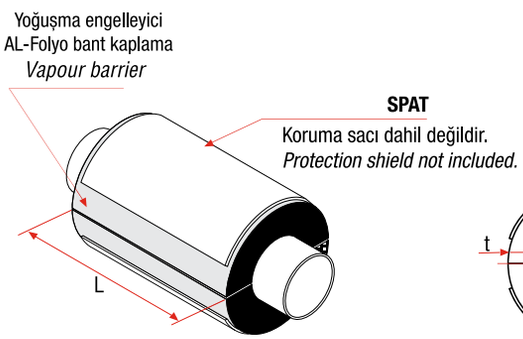

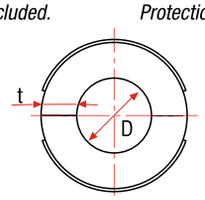

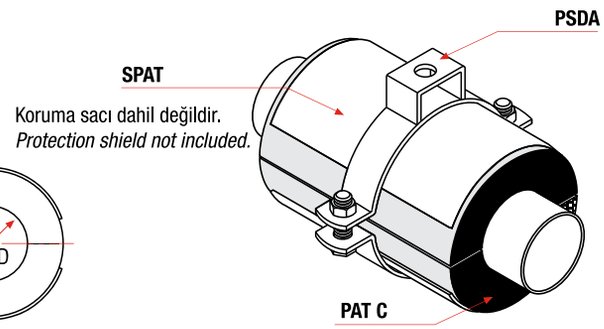

PAT C (CS)
Ölçüler / *Dimensions*

Boru Ölçüsü *Pipe Size*		t: 25mm		t: 50mm	
İnch/mm	D (mm)	Kod/Code	L (mm)	Kod/Code	L (mm)
1/2	22	015025060	50	015050060	50
3/4	27	020025060	50	020050060	50
1	34	025025060	50	025050060	50
11/4	43	032025060	50	032050060	50
11/2	49	040025060	50	040050060	50
2	61	050025060	50	050050060	50
21/2	77	065025060	50	065050060	50
3	90	080025060	50	080050060	50
4	115	100025060	100	100050060	100
5	145	125025060	100	125050060	100
6	170	150025060	100	150050060	100
8	222	200025060	100	200050060	100
10	275	250025060	100	250050060	100
12	326	300025060	100	300050060	100
14	370	350025060	100	350050060	100
16	410	400025060	100	400050060	100
18	450	450025060	100	450050060	100

PSDA
Ölçüler / *Dimensions*

Boru Ölçüsü *Pipe Size*		t: 25mm		t: 50mm	
İnch/mm	D (mm)	Kod/Code	Tip / Type	Kod/Code	Tip / Type
1/2	22	01525	PSDA	01550	PSDA
3/4	27	02025	PSDA	02050	PSDA
1	34	02525	PSDA	02550	PSDA
11/4	43	03225	PSDA	03250	PSDA
11/2	49	04025	PSDA	04050	PSDA
2	61	05025	PSDA	05050	PSDA
21/2	77	06525	PSDA	06550	PSDA
3	90	08025	PSDA	08050	PSDA
4	115	10025	PSDA	10050	PSDA
5	145	12525	PSDA	12550	PSDA
6	170	15025	PSDA	15050	PSDA
8	222	20025	PSDA	20050	PSDA
10	275	25025	PSDA	25050	PSDA
12	326	30025	PSDA	30050	PSDA
14	370	35025	PSDA	35050	PSDA
16	410	40025	PSDA	40050	PSDA
18	450	45025	PSDA	45050	PSDA

İzolasyon Takozu Askı Kelepçeleri
Insulation Support Clamp

Malzeme / *Material :*
Çelik / *Steel*

Standart Kaplama / *Standard Finish :*
Elektrogalvaniz / *Zinc Plated*

Hizmet / *Service :*
Poliüretan ve Kalsiyum Silikat izolasyon takozları veya şeritleri ile beraber kullanılmak üzere tasarlanmıştır.
Designed to used with polyurethane and calcium silicate insulation supports or strips.

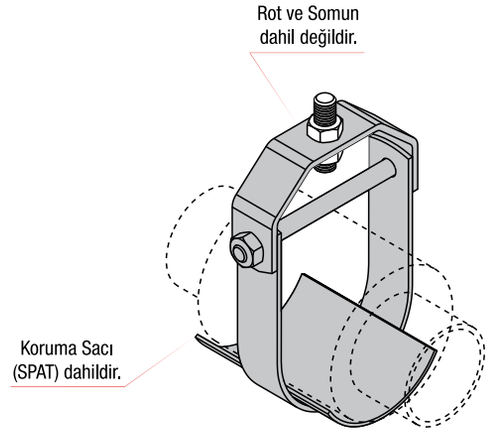

Ölçüler / *Dimensions*

Boru Ölçüsü *Pipe Size*			İzolasyon Malzemesi / *Insulation Materials*																	
			Poliüretan *Polyurethane*						Kalsiyum Silikat *Calcium Silicate*			Poliüretan *Polyurethane*						Poliüretan *Polyurethane* veya / *or* Kalsiyum Silikat *Calcium Silicate*		
			İzolasyon Kalınlığı / *Insulation Thickness*																	
			13 mm			20 mm			25 mm			30 mm			40 mm			50 mm		
inch.	mm	D mm	Kod *Code*	Tip *Type*	Dizayn Yükü *Design Load* kN	Kod *Code*	Tip *Type*	Dizayn Yükü *Design Load* kN	Kod *Code*	Tip *Type*	Dizayn Yükü *Design Load* kN	Kod *Code*	Tip *Type*	Dizayn Yükü *Design Load* kN	Kod *Code*	Tip *Type*	Dizayn Yükü *Design Load* kN	Kod *Code*	Tip *Type*	Dizayn Yükü *Design Load* kN
3/8	10	15	**01013**	PSDB	2,27	**01020**	PSDB	2,27	**01025**	PSDB	2,27	**01030**	PSDB	2,27	**01040**	PSDB	2,27	**01050**	PSDB	2,27
1/2	15	22	**01513**	PSDB	2,27	**01520**	PSDB	2,27	**01525**	PSDB	2,27	**01530**	PSDB	2,27	**01540**	PSDB	2,27	**01550**	PSDB	2,27
3/4	20	27	**02013**	PSDB	2,27	**02020**	PSDB	2,27	**02025**	PSDB	2,27	**02030**	PSDB	2,27	**02040**	PSDB	2,27	**02050**	PSDB	2,27
1	25	34	**02513**	PSDB	2,27	**02520**	PSDB	2,27	**02525**	PSDB	2,27	**02530**	PSDB	2,27	**02540**	PSDB	2,27	**02550**	PSDB	2,27
1 1/4	32	43	**03213**	PSDB	2,27	**03220**	PSDB	2,27	**03225**	PSDB	2,27	**03230**	PSDB	2,27	**03240**	PSDB	2,27	**03250**	PSDB	2,27
1 1/2	40	49	**04013**	PSDB	2,27	**04020**	PSDB	2,27	**04025**	PSDB	2,27	**04030**	PSDB	2,27	**04040**	PSDB	2,27	**04050**	PSDB	3,30
2	50	61	**05013**	PSDB	2,27	**05020**	PSDB	2,27	**05025**	PSDB	3,30	**05030**	PSDB	3,30	**05040**	PSDB	3,30	**05050**	PSDB	3,30
2 1/2	65	77	**06513**	PSDB	3,30	**06520**	PSDB	3,30	**06525**	PSDB	3,30	**06530**	PSDB	3,30	**06540**	PSDB	3,30	**06550**	PSDB	4,80
3	80	90	-	-		**08020**	PSDB	3,30	**08025**	PSDB	3,30	**08030**	PSDB	3,30	**08040**	PSDB	3,30	**08050**	PSDB	4,80
4	100	115	-	-		**10020**	PSDB	3,30	**10025**	PSDB	4,80	**10030**	PSDB	4,80	**10040**	PSDB	4,80	**10050**	PSDB	4,80
5	125	145	-	-		-			**12525**	PSDB	4,80	**12530**	PSDB	4,80	**12540**	PSDB	4,80	**12550**	PSDB	4,80
6	150	170	-	-		-	-		**15025**	PSDB	4,80	**15030**	PSDB	4,80	**15040**	PSDB	4,80	**15050**	PSDB	4,80
8	200	222	-	-		-	-		**20025**	PSDB	7,65	**20030**	PSDB	7,65	**20040**	PSDB	7,65	**20050**	PSDB	7,65
10	250	275	-	-		-	-		**25025**	PSDB	7,65	-	-		-	-		**25050**	PSDB	7,65
12	300	326	-	-		-	-		**30025**	PSDB	7,65	-	-		-	-		**30050**	PSDB	7,65
14	350	370	-	-		-	-		**35025**	PSDB	10,20	-	-		-	-		**35050**	PSDB	10,20
16	400	410	-	-		-	-		**40025**	PSDB	10,20	-	-		-	-		**40050**	PSDB	10,20
18	450	450	-	-		-	-		**45025**	PSDB	12,40	-	-		-	-		**45050**	PSDB	12,40

SPAT

Koruyucu Plaka
Protection Shield

Malzeme / *Material :*
Çelik / *Steel*

Standart Kaplama / *Standard Finish :*
Sendzimir

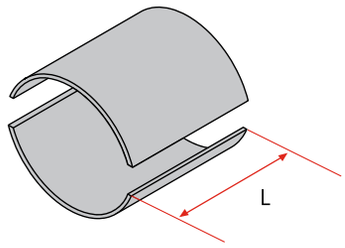

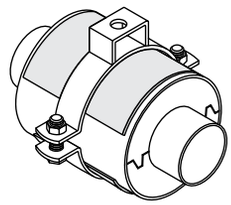

Uygulama detayı
Application detail

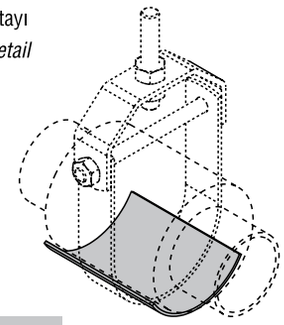

SPAT
Ölçüler / *Dimensions*

Boru Ölçüsü *Pipe Size*		İzolasyon Kalınlığı / *Insullation Tickness*							
		t: 25mm		t: 30mm		t: 40mm		t: 50mm	
İnch/mm	D (mm)	Kode/Code	L (mm)	Kode/Code	L (mm)	Kode/Code	L (mm)	Kode/Cod	L (mm)
4	115	2504080	80	3004080	80	4004080	80	5004080	80
5	145	2505080	80	3005080	80	4005080	80	5005080	80
6	170	2506080	80	3006080	80	4006080	80	5006080	80
8	222	2508080	80	3008080	80	4008080	80	5008080	80
10	275	2510080	80	-	-	-	-	5010080	80
12	326	2512080	80	-	-	-	-	5012080	80
14	370	2514080	80	-	-	-	-	5014080	80
16	410	2516080	80	-	-	-	-	5016080	80
18	450	2518080	80	-	-	-	-	5018080	80

III

HKK

Hava Hücreli İzolasyon Askısı
Air Cell Type Isolation hanger

Malzeme / *Material :*
Fiber Plastik / *Fibresed Plastic*

Hizmet / *Service:*
Soğuk boru hatlarında izolasyon takozu olarak dizayn edilmiştir.
Designed as isolation hanger for cold pipe lines.

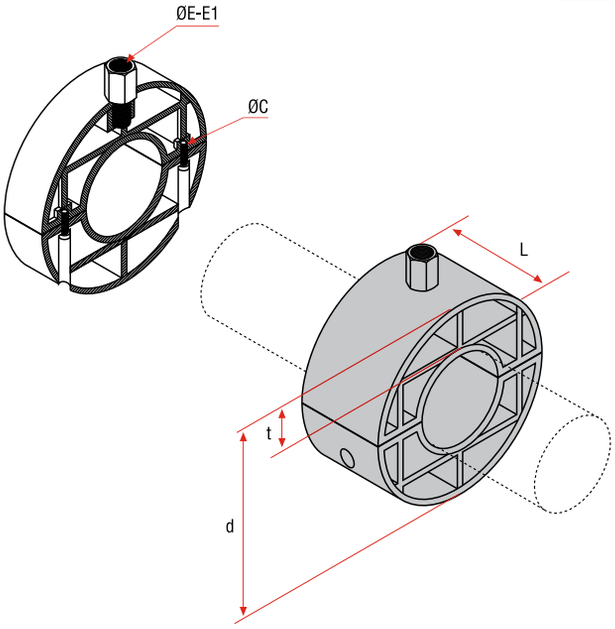

HKK
Ölçüler / *Dimensions*

Kod *Code*	Boru Ölçüsü *Pipe Size*		L mm	t mm	dØ mm	E-E1 mm	ØC mm
	inch.	mm					
HKK.3078	1/2	15	40	25	72	M.8-10	M.5x20
HKK.3079	3/4	20	40	25	77	M.8-10	M.5x20
HKK.3080	1	25	40	25	84	M.8-10	M.5x20
HKK.3081	1 1/4	32	50	30	103	M.8-10-12	M.6x20
HKK.3082	1 1/2	40	50	30	109	M.8-10-12	M.6x20
HKK.3083	2	50	50	40	121	M.10-12-16	M.6x20
HKK.3084	2 1/2	65	50	40	137	M.10-12-16	M.6x20
HKK.3085	3	80	50	40	169	M.10-12-16	M.6x20
HKK.3086	4	100	60	40	195	M.12-16-18	M.6x20

LADS

Hava Kanalı Desteği
Air Ducts Support

Malzeme / *Material*
Lifleks ve Poliüretan
Liflex and Polyurethane

Hizmet / *Service:*
Yuvarlak ve prizmatik kanallarda izolasyon desteği olarak kullanılırlar.
They are used as insulation support for round and prizmatic air ducts.

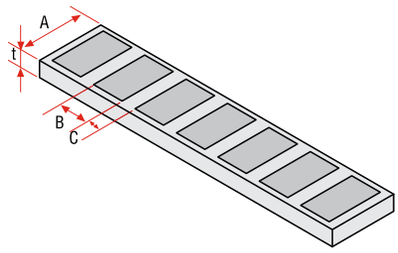

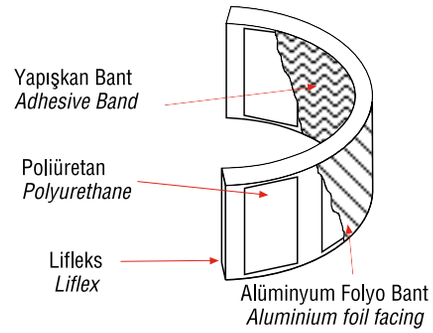

LADS
Ölçüler / *Dimensions*

Kod *Code*	A mm	B mm	C mm	t mm	Mak. Dizayn Yükü *Max. Design Load* kN
LADS.15013	50	35	30	13	1,25
LADS.15019	50	35	30	19	1,25
LADS.17513	75	55	35	13	2,40
LADS.17519	75	55	35	19	2,40

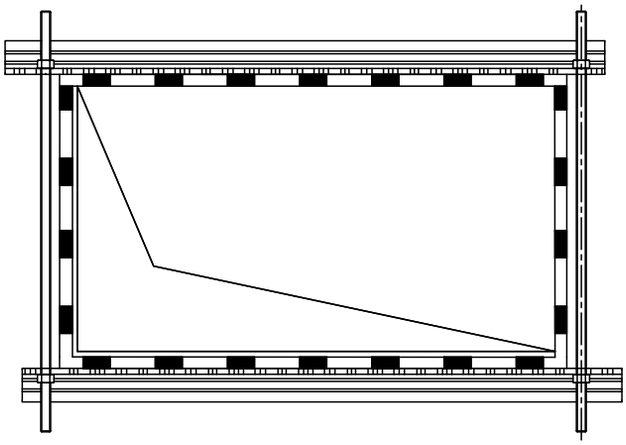

LCCS

Kelepçe Desteği
Clamps Support

Malzeme / *Material* :
Lifleks ve Poliüretan
Liflex and Polyurethane

Hizmet / *Service:*
Boru askı ve desteklerinde izolasyon desteği olarak kullanılırlar.
They are used as insulation support for pipe hangers or clamps.

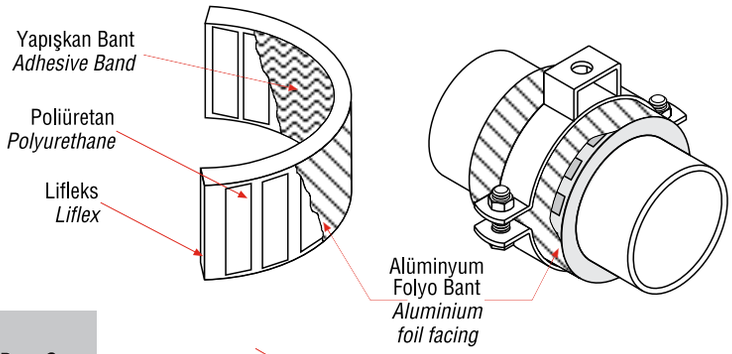

LCCS
Ölçüler / *Dimensions*

Kod *Code*	A mm	t mm	Mak. Dizayn Yükü *Max. Design Load* kN	Min. Uygulanabilir Boru Çapı *Min. Applicable Pipe Size*
LCCS.25013	50	13	0,82	1/2”
LCCS.25019	50	19	0,82	1”
LCCS.75013	75	13	1,50	1”
LCCS.75019	75	19	1,50	1 1/2”

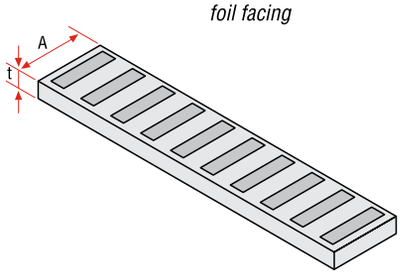

İzolasyon Desteği Seçim Tablosu / *Insulation Support Selection Table*

Prizmatik Kanallar *Rectangular Ducts*			Yuvarlak Kanallar *Round Ducts*			Boru Hatları *Pipe Lines*		
Kanal Ölçüsü *Duct Sizes*		LADS Genişliği *Width of LADS*	Kanal Ölçüsü *Duct Sizes*		LADS Genişliği *Width of LADS*	Boru Ölçüsü *Pipe Sizes*		LADS Genişliği *Width of LADS*
En Uzun Kenar *Longest Side*	<1000 mm	50 mm	Çap *Diameter*	<450 mm	50 mm	Çap *Diameter*	<4”	50 mm
En Uzun Kenar *Longest Side*	>1000 mm	75 mm	Çap *Diameter*	>450 mm	75 mm	Çap *Diameter*	> 4”	75 mm

Kayar Yatak
Sliding Frame

Malzeme / *Material :*
Çelik / *Steel*

Standart Kaplama / *Standard Finish :*
Elektrogalvaniz
Zinc Plated

Hizmet / *Service :*
Boruların 2 sabit nokta arasındaki ısıl genleşmeden dolayı oluşan hareketine izin vererek desteklemek için tasarlanmıştır. Sistem bir yapı profiline kaynak yapmadan uygulanabilir.

Designed to support pipe between two fixed points by allowing longitudinal movement due to thermal expansion. Products can be applied to framing channels without welding.

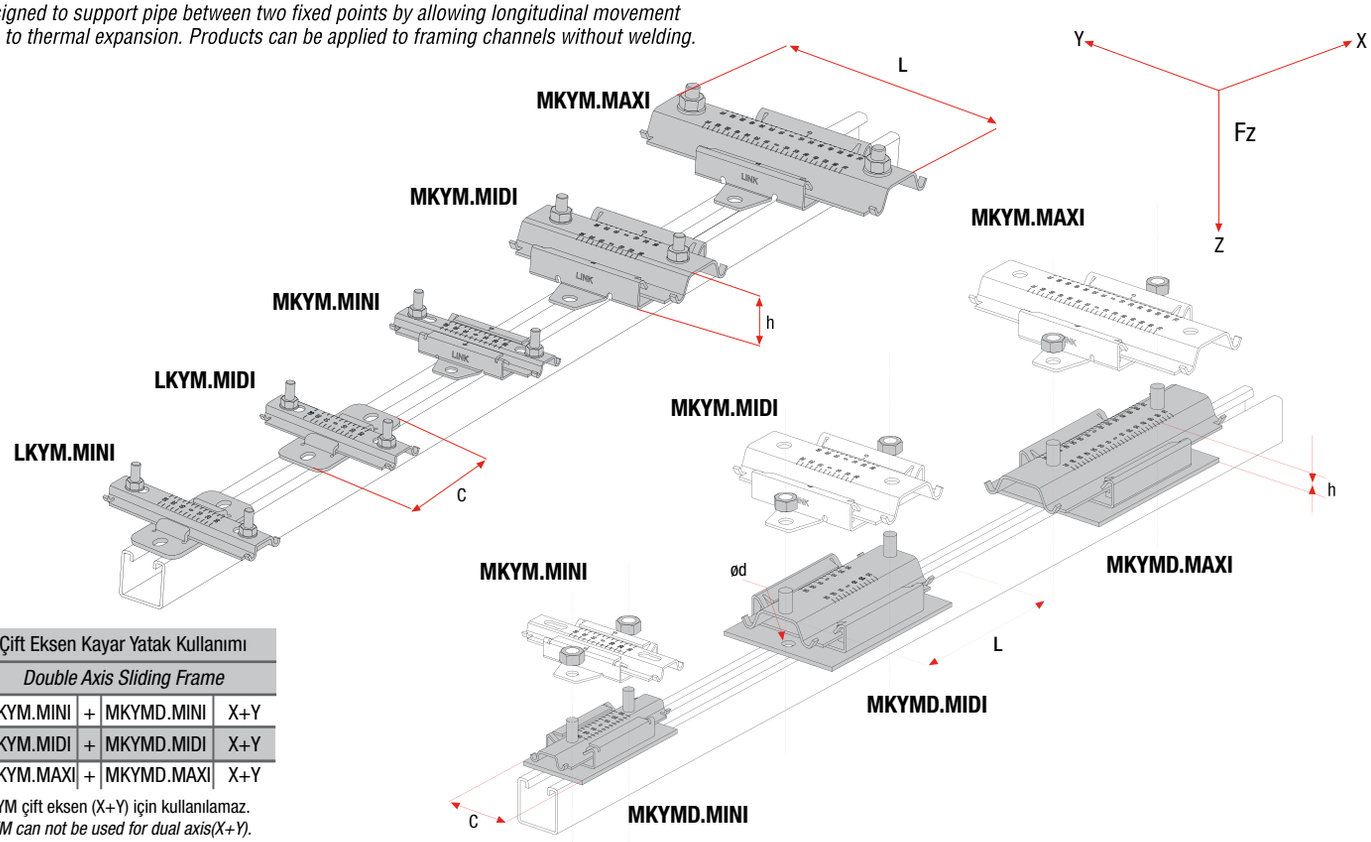

Çift Eksen Kayar Yatak Kullanımı			
Double Axis Sliding Frame			
MKYM.MINI	+	MKYMD.MINI	X+Y
MKYM.MIDI	+	MKYMD.MIDI	X+Y
MKYM.MAXI	+	MKYMD.MAXI	X+Y

*LKYM çift eksen (X+Y) için kullanılamaz.
LKYM can not be used for dual axis(X+Y).

LKYM-MKYM-MKYMD

Ölçüler / *Dimensions*

Kod/*Code*	Boru Ölçüsü *Pipe Size*		C	h	ød	L	Max Dizayn Yükü *Max Design Load*	Çalışma Aralığı *Travel Range*
	Inch	mm	mm	mm	mm	mm	Fz - (N)	mm
LKYM MINI.3469	1/2 - 3	15-80	105	15	11	150	670	0 - 105
LKYM MIDI.3470	4 - 6	50-200	105	18	13	170	2600	0 - 125
MKYM MINI.3469	1/2 - 3	15-80	105	19	11	150	670	0 - 54
MKYM MIDI.3470	4 - 6	50-150	178	29	13	170	2600	0 - 48
MKYM MAXI.3471	8 - 10	65-200	178	29	13	240	7780	0 - 118
MKYMD MINI.3469	1/2 - 3	15-80	65	19	11	150	670	0 - 54
MKYMD MIDI.3470	4 - 6	50-150	120	29	13	170	2600	0 - 48
MKYMD MAXI.3471	8 - 10	65-200	120	29	13	240	7780	0 - 118

Sürtünme Katsayısı (μ)
Static Frictional Coefficient (μ)
LKYM : 0,30
MKYM : 0,20
MKYMD : 0,30

Kayar Yatak
Sliding Frame

Malzeme / *Material :*
Çelik / *Steel*

Standart Kaplama / *Standard Finish :*
Elektrogalvaniz
Zinc Plated

Hizmet / *Service :*
Boruların 2 sabit nokta arasındaki ısıl genleşmeden dolayı oluşan hareketine izin vererek desteklemek için tasarlanmıştır. Sistem bir yapı profiline kaynak yapmadan uygulanabilir.

Designed to support pipe between two fixed points by allowing longitudinal movement due to thermal expansion. Products can be applied to framing channels without welding.

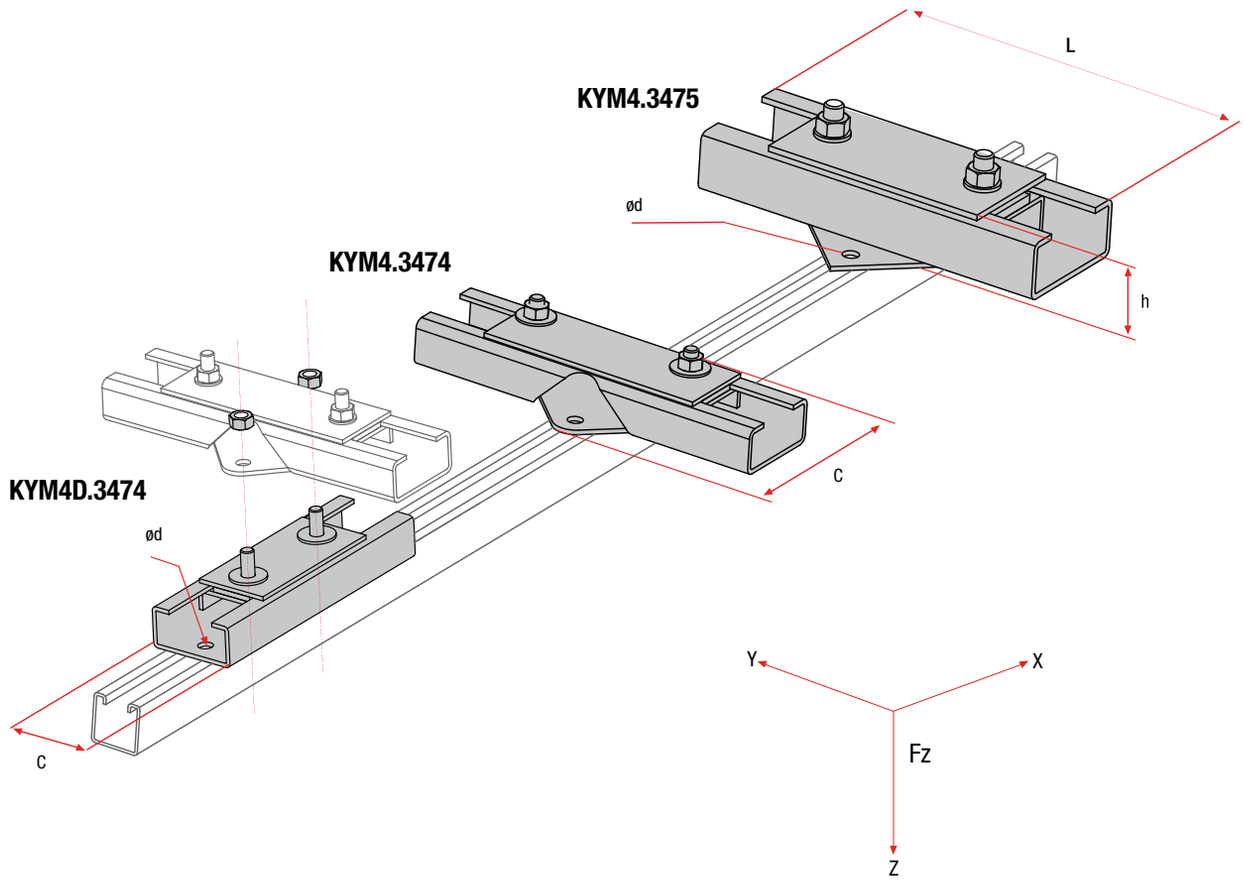

KYM4 - KYM4D

Ölçüler / *Dimensions*

Kod/*Code*	Boru Ölçüsü *Pipe Size* Inch	Boru Ölçüsü *Pipe Size* mm	C mm	h mm	ød mm	L mm	Max Dizayn Yükü *Max Design Load* Fz - (N)	Çalışma Aralığı *Travel Range* mm
KYM4.3474	10 - 14	250-350	139	45	13	270	11332	0 - 120
KYM4.3475	16 - 18	400-450	212	60	18	320	17196	0 -120
KYM4D.3474	10 - 14	250-350	84	45	14	270	11332	0 - 120

Sürtünme Katsayısı (μ)
Static Frictional Coefficient (μ)
KYM4 : 0,30
KYM4D : 0,30

*Çift eksen (X+Y) için KYM4.3474 ve KYMD.3474 birlikte kullanılmalıdır. KYM4.3475 çift eksen için kullanılmaz.
For double axis (X+Y) KYM4.3474 and KYMD.3474 must be used together. KYM4.3475 is not used for double axis.

Boru Hizalama Kılavuzu
Pipe Alignment Guide

Malzeme / *Material :*
Çelik / *Steel*

Standart Kaplama / *Standard Finish* :
Sıcak daldırma galvaniz
Hot-Dip Galvanized

Hizmet / *Service :*
İzolasyonlu veya izolasyonsuz ısıl genleşmeli borularda, kompansatörün veya Omegaların izin verdiği yönde borunun eksende kayması için dizay edilmiştir.
Designed for use in directing thermal expansion of insulated or non-insulated in the direction permitted by expansion joint or loops.

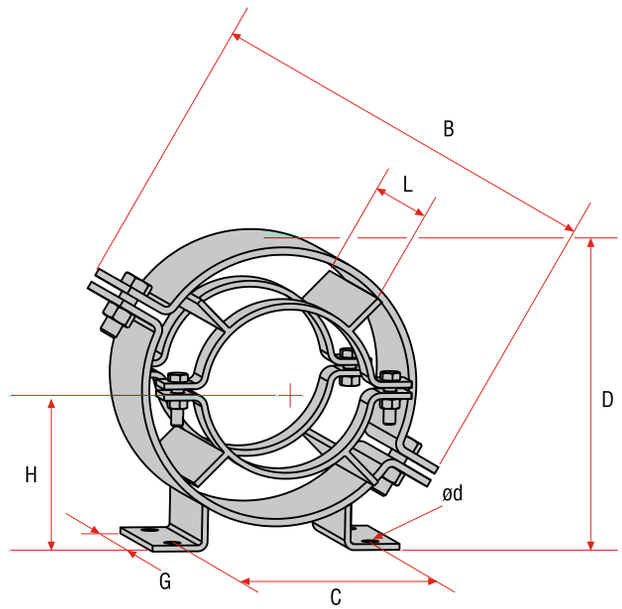

SPD
Ölçüler / *Dimensions*

Kod *Code*	Kılavuz Ölçüsü *Size No*	ød mm	G mm	H mm	B mm	L mm	D mm	C mm
SPD.001	1	15	100	80	175	200	135	177
SPD.002	2	15	100	90	225	230	160	210
SPD.003	3	15	100	100	250	250	185	220
SPD.004	4	15	100	125	315	250	236	240
SPD.005	5	18	150	160	370	300	300	240
SPD.006	6	18	150	185	425	300	346	255
SPD.007	7	21	200	220	480	300	400	300
SPD.008	8	21	200	240	550	300	455	310
SPD.009	9	21	200	270	600	300	510	335
SPD.010	10	23	200	295	650	300	560	410
SPD.011	11	23	200	320	700	300	610	425
SPD.012	12	25	200	350	770	300	675	455
SPD.013	13	25	200	400	870	300	775	465

Kılavuz Seçim Tablosu
Spider Selection Chart

Boru Ölçüsü *Pip Size*	İzolasyon Kalınlığı *Insulation Thickness* 25 mm	40 mm	50 mm	80 mm	100 mm
3/4	1	2	3	4	5
1	1	2	3	4	5
1 1/2	2	3	4	5	6
1 1/2	2	3	4	5	6
2	2	3	4	5	6
2 1/2	3	4	4	5	6
3	4	4	5	6	7
4	4	5	5	6	7
5	5	5	6	7	8
6	5	6	6	7	8
8	-	7	7	8	9
10	-	8	8	9	10
12	-	9	9	10	11
14	-	-	10	11	12
16	-	-	11	12	12
18	-	-	-	12	13
20	-	-	-	13	13

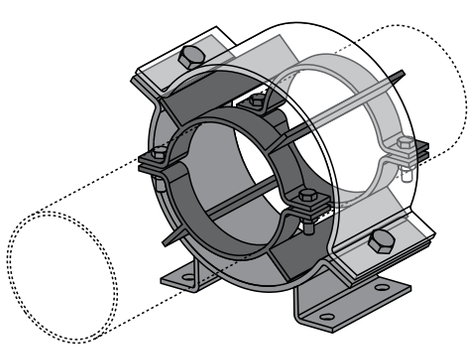

EKY1

Endüstriyel Tip Kayar Yatak – DN15-40
Industrial Type Sliding Frame DN15-40

Malzeme / *Material :*
Çelik / *Steel*

Standart Kaplama / *Standard Finish* :
Sıcak daldırma galvaniz
Hot-Dip Galvanized

Hizmet / *Service* :
Endüstriyel tesislerdeki boruların desteklenmesi için dizayn edilmiştir
Designed for supporting of pipe work in industry.

Teflon Havuzu ile kullanılması tavsiye edilir. Bkz. Sf: 73
It is recommended to use with Sliding Frame Pool. See. Sf: 73

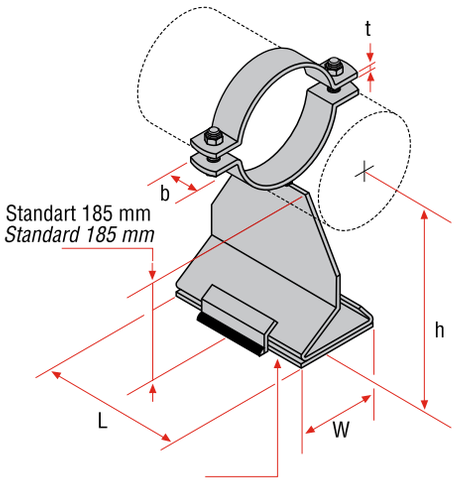

Teflon Plaka Dahil Değildir.
Teflon Plate Not Included

EKY1
Ölçüler / *Dimensions*

Kod *Code*	Boru Ölçüsü *Pipe Size* inch.	mm	W mm	h mm	L mm	t mm	Kelepçe Çelik Ölçüsü *Clamp Steel Size* b x t mm	Takım Ağırlığı *Unit Weight* kg
EKY1.3326	1/2	15	120	191	200	4	30 x 4	3,1
EKY1.3327	3/4	20	120	194	200	4	30 x 4	3,1
EKY1.3328	1	25	120	197	200	4	30 x 4	3,1
EKY1.3329	1 1/4	32	120	201	200	4	30 x 4	3,2
EKY1.3330	1 1/2	40	120	204	200	4	30 x 4	3,2

EKY2

Endüstriyel Tip Kayar Yatak – DN50-80
Industrial Type Sliding Frame DN50-80

Malzeme / *Material :*
Çelik / *Steel*

Standart Kaplama / *Standard Finish* :
Sıcak daldırma galvaniz
Hot-Dip Galvanized

Hizmet / *Service* :
Endüstriyel tesislerdeki boruların desteklenmesi için dizayn edilmiştir
Designed for supporting of pipe work in industry.

Teflon Havuzu ile kullanılması tavsiye edilir. Bkz. Sf: 73
It is recommended to use with Sliding Frame Pool. See. Sf: 73

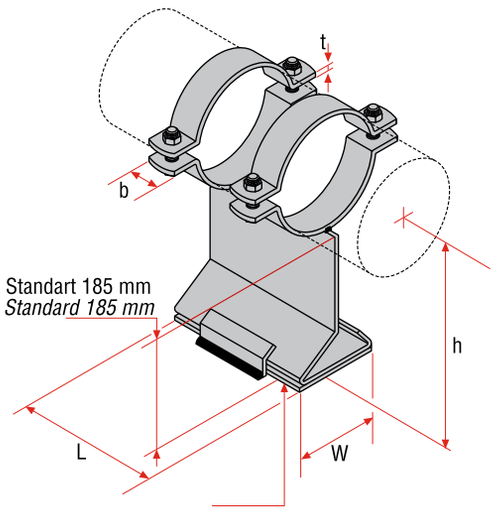

Teflon Plaka Dahil Değildir.
Teflon Plate Not Included

EKY2
Ölçüler / *Dimensions*

Kod *Code*	Boru Ölçüsü *Pipe Size* inch.	mm	W mm	h mm	L mm	t mm	Kelepçe Çelik Ölçüsü *Clamp Steel Size* b x t mm	Takım Ağırlığı *Unit Weight* kg
EKY2.3331	2	50	120	210	200	5	40 x 5	3,8
EKY2.3332	2 1/2	65	120	218	200	5	40 x 5	3,9
EKY2.3333	3	80	120	225	200	5	40 x 5	4,0

EKYA

Ağır Yük Endüstriyel Tip Kayar Yatak DN 100-500
Heavy duty Industrial Type Sliding Frame DN100-500

Malzeme / *Material :*
Çelik / *Steel*

Standart Kaplama / *Standard Finish* :
Sıcak daldırma galvaniz
Hot-Dip Galvanized

Hizmet / *Service* :
Endüstriyel tesislerdeki boruların desteklenmesi için dizayn edilmiştir
Designed for supporting of pipe work in industry.

Teflon Havuzu ile kullanılması tavsiye edilir. Bkz. Sf: 73
It is recommended to use with Sliding Frame Pool. See. Sf: 73

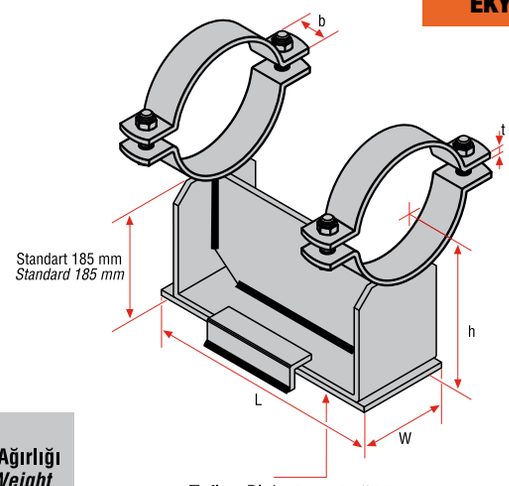

Teflon Plaka Dahil Değildir.
Teflon Plate Not Included

EKYA
Ölçüler / *Dimensions*

Kod *Code*	Boru Ölçüsü *Pipe Size* inch.	mm	W mm	h mm	L mm	t mm	Kelepçe Çelik Ölçüsü *Clamp Steel Size* b x t mm	Takım Ağırlığı *Unit Weight* kg
EKYA.3334	4	100	120	237	200	8	50 x 5	9,2
EKYA.3335	5	125	120	250	200	8	50 x 5	9,4
EKYA.3336	6	150	120	264	200	8	50 x 5	9,8
EKYA.3337	8	200	120	290	200	8	50 x 5	11,6
EKYA.3338	10	250	140	317	250	8	60 x 8	15,0
EKYA.3339	12	300	140	342	250	8	60 x 8	17,8
EKYA.3340	14	350	140	358	250	8	60 x 8	19,8
EKYA.3341	16	400	200	383	300	10	70 x 10	33,0
EKYA.3342	18	450	200	409	300	10	70 x 10	35,5
EKYA.3343	20	500	200	434	300	10	70 x 10	38,0

III

EKYA2

Ağır Yük Endüstriyel Tip Kayar Yatak DN 600-1400
Heavy duty Industrial Type Sliding Frame DN 600-1400

Malzeme / *Material :*
Çelik / *Steel*

Standart Kaplama / *Standard Finish* :
Sıcak daldırma galvaniz
Hot-Dip Galvanized

Hizmet / *Service* :
Endüstriyel tesislerdeki boruların desteklenmesi için dizayn edilmiştir
Designed for supporting of pipe work in industry.

Teflon Havuzu ile kullanılması tavsiye edilir. Bkz. Sf: 73
It is recommended to use with Sliding Frame Pool. See. Sf: 73

Teflon Plaka Dahil Değildir.
Teflon Plate Not Included

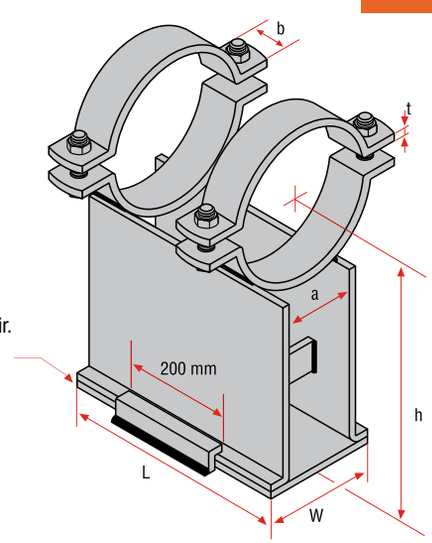

EKYA 2
Ölçüler / *Dimensions*

Kod *Code*	Boru Ölçüsü *Pipe Size* inch.	mm	a mm	W mm	h mm	L mm	Kelepçe Çelik Ölçüsü *Clamp Steel Size* b x t mm	Takım Ağırlığı *Unit Weight* kg
EKYA2.3250-001	24	600	300	500	485	500	70 x 10	58,1
EKYA2.3250-002	28	700	300	500	536	500	70 x 10	64,1
EKYA2.3250-003	32	800	300	500	586	500	80 x 12	81,1
EKYA2.3250-004	36	900	340	540	637	500	80 x 12	103,1
EKYA2.3250-005	40	1000	360	560	688	500	120 x 12	134,6
EKYA2.3250-006	48	1200	400	600	790	500	120 x 12	151,3
EKYA2.3250-007	56	1400	400	640	890	500	150 x 12	197,9

Ağır Yük Endüstriyel Tip Kayar Yatak DN 200-600
Heavy duty Industrial Type Sliding Frame DN200-600

Malzeme / *Material :*
Çelik / *Steel*

Standart Kaplama / *Standard Finish* :
Sıcak daldırma galvaniz
Hot-Dip Galvanized

Hizmet / *Service* :
Endüstriyel tesislerdeki boruların desteklenmesi için dizayn edilmiştir
Designed for supporting of pipe work in industry.

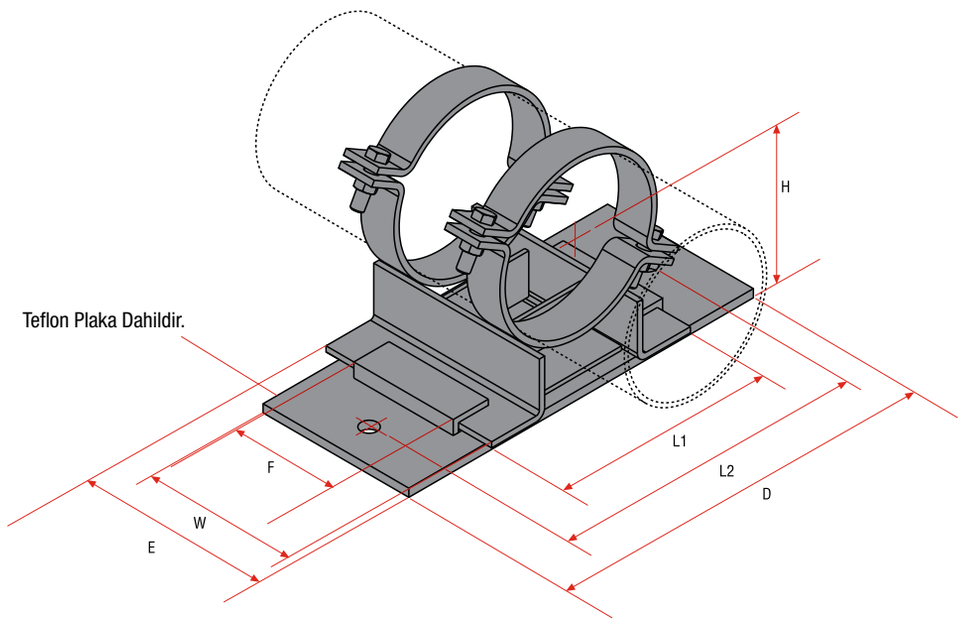

EKYA3
Ölçüler / *Dimensions*

Kod *Code*	Boru Ölçüsü *Pipe Size* inch.	mm	W mm	E mm	F mm	L1 mm	L2 mm	D mm	H mm
EKYA3.0200	8	200	160	250	100	300	420	520	220
EKYA3.0250	10	250	160	250	100	300	420	520	247
EKYA3.0300	12	300	160	250	100	300	420	520	272
EKYA3.0350	14	350	160	250	100	300	420	520	288
EKYA3.0400	16	400	200	350	140	400	520	620	318
EKYA3.0450	18	450	200	350	140	400	520	620	338
EKYA3.0500	20	500	200	350	140	400	520	620	364
EKYA3.0550	22	550	200	350	140	400	520	620	390
EKYA3.0600	24	600	240	500	160	500	620	720	415

Kayar Yatak Havuzu
Sliding Frame Pool

Malzeme / *Metarial:*
Teflon (PTFE) veya Grafit ve Çelik/*Teflon (PTFE) or Graphite and Steel*

Standart Kaplama / *Standard Finish:*
Sıcak Daldırma Galvaniz/*Hot-Dip Galvanized*

Hizmet / *Service:*
LINK Kayar yatak ve support arasındaki sürtünmeyi minimize etmek amacıyla kullanılmak üzere tasarlanmıştır.
It is designed to be used to minimize the friction between the LINK Sliding Frame and the support.

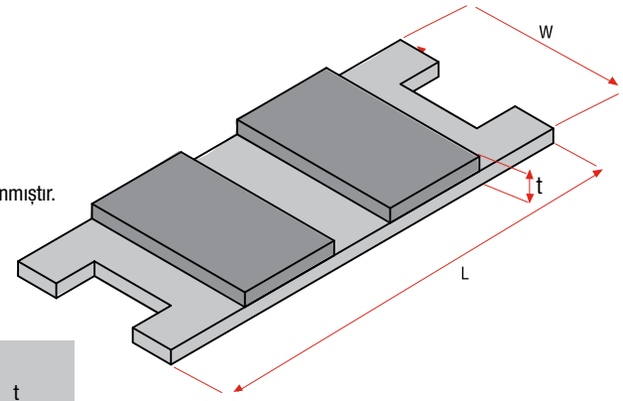

TH & GFH

Ölçüler / *Dimensions*

Boru Ölçüsü *Pipe Size*		Kayar Yatak *Sliding Frame*	Teflon	Grafit	W	L	t
İnch/mm	D (mm)	Kod/*Code*	Kod/*Code*	Kod/*Code*	(mm)	(mm)	(mm)
1/2	22	**EKY1.3326**	TH.121605	GFH.121605	120	160	10
3/4	27	**EKY1.3327**					10
1	34	**EKY1.3328**					10
11/4	43	**EKY1.3329**					10
11/2	49	**EKY1.3330**					10
2	61	**EKY2.3331**					10
21/2	77	**EKY2.3332**					10
3	90	**EKY2.3333**					10
4	115	**EKYA.3334**					10
5	145	**EKYA.3335**					10
6	170	**EKYA.3336**					10
8	222	**EKYA.3337**					10
10	275	**EKYA.3338**	TH.121805	GFH.121805	120	180	10
12	326	**EKYA.3339**					10
14	370	**EKYA.3340**					10
16	410	**EKYA.3341**	TH.122505	GFH.122505	120	250	10
18	450	**EKYA.3342**					10
20	500	**EKYA.3343**					10
24	600	**EKYA2.3250-001**	TH.125505	GFH.125505	120	550	10
28	700	**EKYA2.3250-002**					10
30	750	**EKYA2.3250-003**					10
32	800	**EKYA2.3250-004**					10
36	900	**EKYA2.3250-005**	TH.125905	GFH.125905	120	590	10
40	1000	**EKYA2.3250-006**	TH.126105	GFH.126105	120	610	10
48	1200	**EKYA2.3250-007**	TH.126505	GFH.126505	120	650	10
56	1400	**EKYA2.3250-008**	TH.126905	GFH.126905	120	690	10

Sürtünme Katsayısı
Static Frictional Coefficient (μs)
Teflon (PTFE) - Çelik / Teflon - Steel: 0,10
Grafit-Çelik / Graphite-Steel : 0,15

III

EFPA-EFPB

Sabit Nokta Kelepçesi
Anchor Clamp

Malzeme / *Material :*
Çelik / *Steel*

Standart Kaplama / *Standard Finish* :
Sıcak Daldırma Galvaniz/*Hot-Dip Galvanized*

Hizmet / *Service* :
Boru hatlarında; uzamalarda istenmeyen malzeme gerilmesini ve koç darbesinden kaynaklanan beklenmedik yer değiştirmeleri önlemek için dizayn edilmiştir.
Designed for protect piping at "changes-in-direction" from excessive bending stress and undesirable movement caused by water hammer.

EFPA-EFPB
Ölçüler / *Dimensions*

Kod/*Code*	Boru Ölçüsü *Pipe Size* Inch	mm	L mm	B mm	C mm	W mm	H1 mm	H2 mm	Dizayn Yükü *Design Load* kN
EFPA.015	1/2	15	160	81	110	50	80	-	5,2
EFPA.020	3/4	20	160	87	110	50	80	-	5,2
EFPA.025	1	25	160	94	110	50	80	-	5,2
EFPA.032	1 1/4	32	160	102	110	50	80	-	5,2
EFPA.040	1 1/2	40	160	108	110	60	90	-	5,2
EFPA.050	2	50	160	120	110	60	90	-	7,1
EFPA.065	2 1/2	65	160	133	110	60	90	-	7,1
EFPA.080	3	80	160	149	110	60	90	-	7,1
EFPA.100	4	100	210	184	150	100	110	-	10,6
EFPA.125	5	125	210	211	130	100	110	-	10,6
EFPA.150	6	150	210	238,3	130	100	110	-	14,8
EFPB.200	8	200	270	319	170	150	110	439	30,8
EFPB.250	10	250	270	403	150	150	110	493	30,8
EFPB.300	12	300	320	463	180	250	150	623	57,4
EFPB.350	14	350	320	496	180	250	150	656	57,4
EFPB.400	16	400	320	567	180	250	150	623	73,0
EFPB.450	18	450	320	637	160	250	150	757	73,0
EFPB.500	20	500	320	708	160	250	150	808	73,0

EFPA

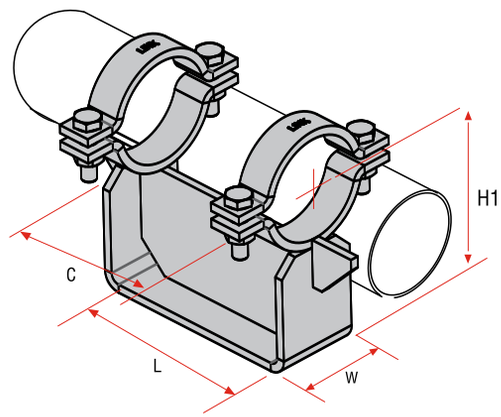

EFPB

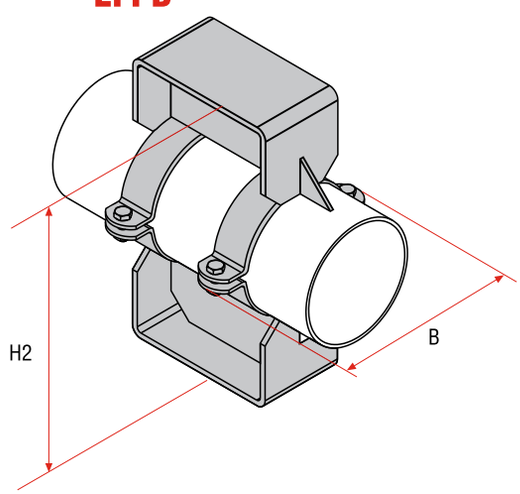

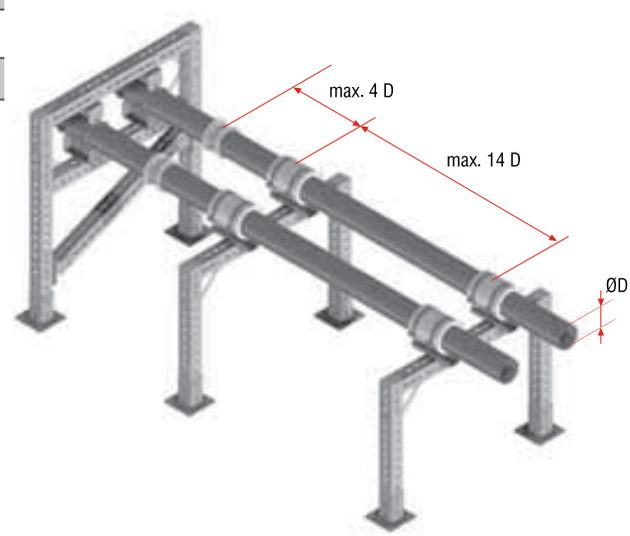

Not:
Boru hatlarında kompansatörün eksenel çalışmasını sağlamak ve hattın burulmasını önlemek için kompansatörden sonraki ilk ve ikinci desteklerin 4D ve 14D kuralına uygun şekilde yerleştirilmesi gerekir.

***Note* :**
For the first and second support keep "4D and 14D" rules to prevent buckling of the line and to insure proper application of movement to the expansion joint.

SDFP

Sabit Nokta Kelepçesi
Anchor Clamp

Malzeme / *Material :*
Çelik / *Steel*

Standart Kaplama / *Standard Finish* :
Sıcak Daldırma Galvaniz/*Hot-Dip Galvanized*

Hizmet / *Service* :
Boru hatlarında; uzamalarda istenmeyen malzeme gerilmesini ve koç darbesinden kaynaklanan beklenmedik yer değiştirmeleri önlemek için dizayn edilmiştir.
Designed for protect piping at "changes-in-direction" from excessive bending stress and undesirable movement caused by water hammer.

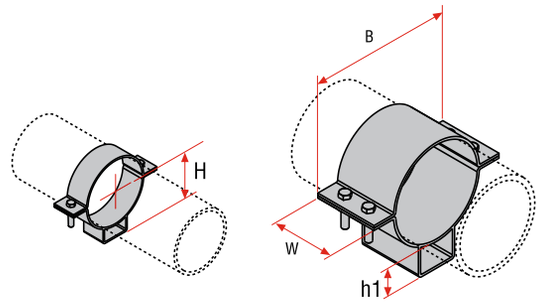

<5" 6" - 14"

SDFP
Ölçüler / *Dimensions*

Kod/*Code*	Boru Ölçüsü *Pipe Size* Inch	mm	A mm	B mm	W mm	H mm	H1 mm	t mm	Dizayn Yükü *Design Load* kN k mm	F1 kN	F2 kN
SDFP.0050	2	50	55	120	40	64	38	5	M.10	3,8	2,5
SDFP.0065	2 1/2	65	55	147	40	72	38	5	M.10	3,8	2,5
SDFP.0080	3	80	55	167	40	81	38	5	M.10	3,8	2,5
SDFP.0100	4	100	58	209	50	110	52	6	M.12	5,6	3,1
SDFP.0125	5	125	58	235	50	123	52	6	M.12	5,6	3,1
SDFP.0150	6	150	80	263	70	141	60	6	M.12	6,4	3,6
SDFP.0200	8	200	80	328	70	168	60	6	M.12	6,4	3,6
SDFP.0250	10	250	100	393	100	216	80	8	M.16	8,8	4,2
SDFP.0300	12	300	100	444	100	243	80	8	M.16	8,8	4,2
SDFP.0350	14	350	100	476	100	259	80	8	M.16	8,8	4,2
SDFP.0400	16	400	120	546	160	305	100	10	M.16	16,1	8,3
SDFP.0450	18	450	120	597	160	330	100	10	M.16	16,1	8,3
SDFP.0500	20	500	140	688	160	367	110	12	M.20	20,8	16,4
SDFP.0550	22	450	140	739	200	393	110	12	M.20	20,8	16,4
SDFP.0600	24	500	140	790	200	419	110	1208	M.20	20,8	16,4

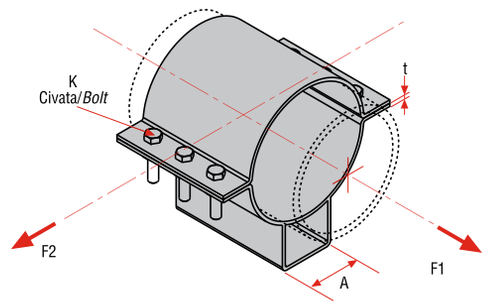

16" - 24"

III

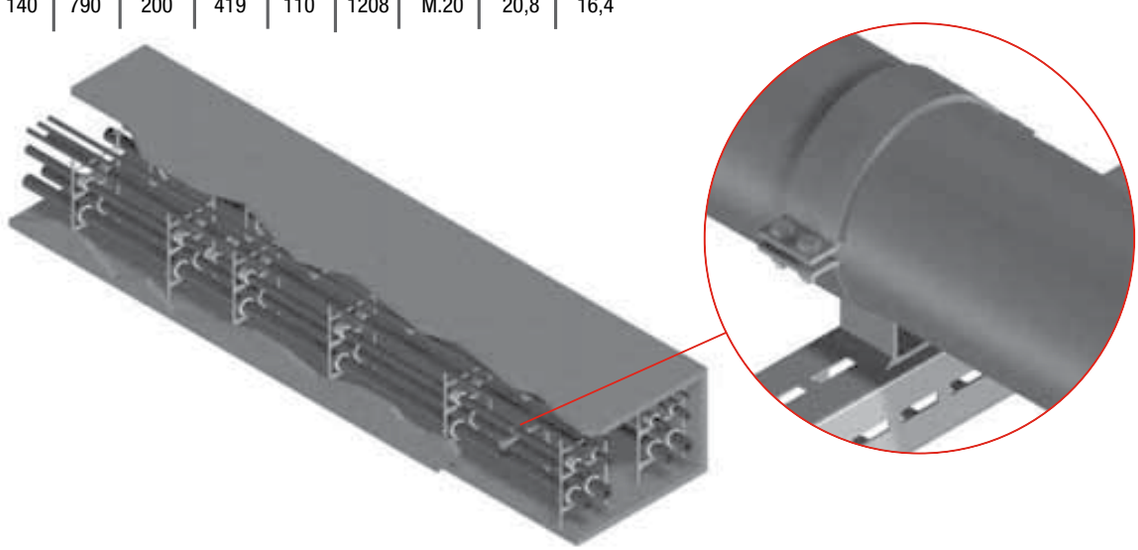

DDNL

Ayarlanabilir Askı Kelepçesi
Adjustable Support Clamp

Malzeme / *Material :*
Çelik / *Steel*

Standart Kaplama / *Standard Finish* :
Sıcak Daldırma Galvaniz/*Hot-Dip Galvanized*

Hizmet / *Service* :
Boru hatlarında; uzamalarda istenmeyen malzeme gerilmesini ve koç darbesinden kaynaklanan beklenmedik yer değiştirmeleri önlemek için dizayn edilmiştir.
Designer for prospect piping at "changes-in-director" from excessive bending stress and undesirable movement caused by hammer.

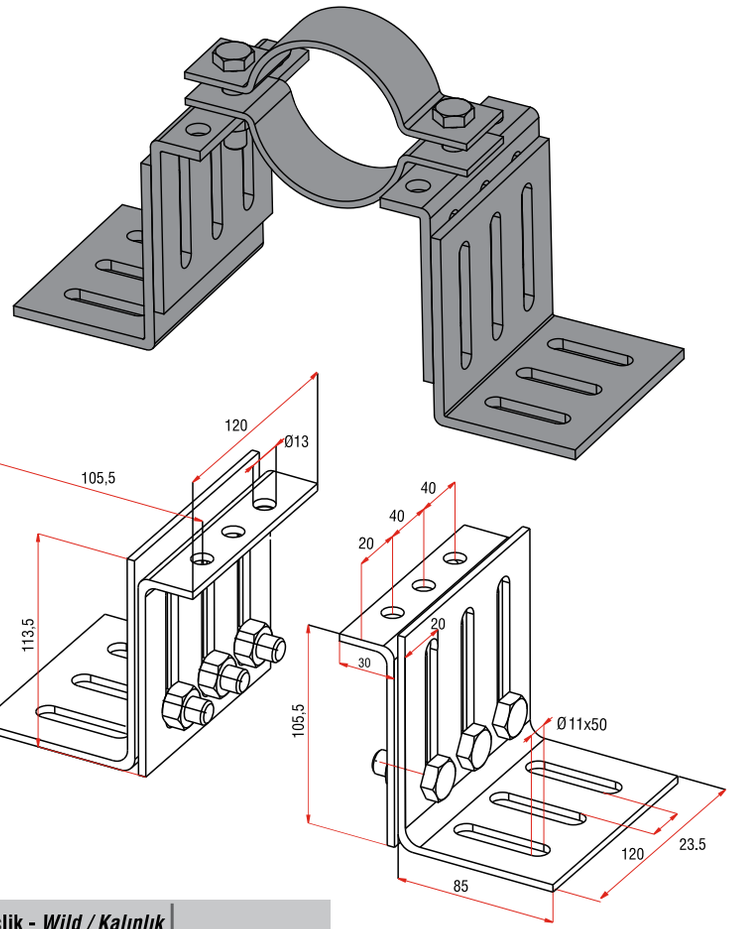

DDNL
Ölçüler / *Dimensions*

Kod *Code*	inch.	mm	Ölçü / *Metric Size*	Genişlik - *Wild / Kalınlık - Thickness* Bant Genişliği - *Clamp Band (bxS)*	Sıkma Aralığı *Clamp Range*
0111.1.DDNL.3003	2"	137	M.10	40 x 4	56 - 61
0111.1.DDNL.3004	2 1/2"	156	M.10	40 x 4	75 - 80
0111.1.DDNL.3005	3"	170	M.10	40 x 4	88 -93
0111.1.DDNL.3006	4"	191	M.10	40 x 4	108 - 115
0111.1.DDNL.3007	5"	217	M.10	40 x 4	133 - 140
0111.1.DDNL.3008	6"	250	M.12	40 x 4	167 - 172
0111.1.DDNL.3009	8"	303	M.12	40 x 4	219 - 225
0111.1.DDNL.3010	10"	351	M.12	40 x 4	267 - 274
0111 .1.ADK.1001	----	----	----	----	----

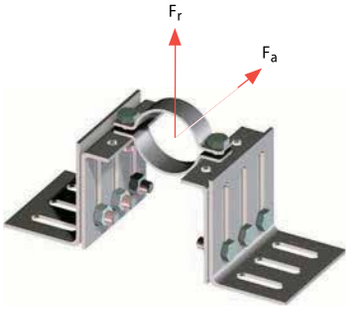

Sabit Nokta-1 Kelepçe / *Fixpoint-1 Clamps*
Maksimum Önerilen Yük / *Max. Recom. Load*
Eksenel / *Axial* - F_a : 8.000 N
Radyal / *Radial* - F_r : 4.660 N

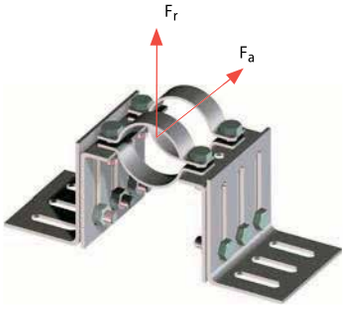

Sabit Nokta-1 Kelepçe / *Fixpoint-1 Clamps*
Maksimum Önerilen Yük / *Max. Recom. Load*
Eksenel / *Axial* - F_a : 16.000 N
Radyal / *Radial* - F_r : 9.320 N

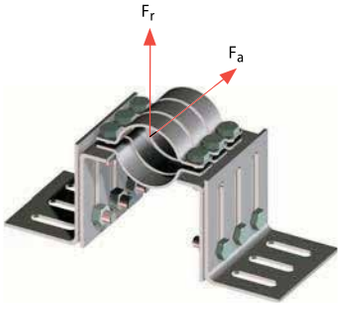

Sabit Nokta-3 Kelepçe / *Fixpoint-3 Clamps*
Maksimum Önerilen Yük / *Max. Recom. Load*
Eksenel / *Axial* - F_a : 24.000 N
Radyal / *Radial* - F_r : 13.980 N

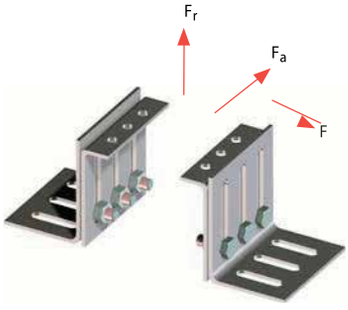

ADK Sabit Nokta Ayağı / *Fixpoint Saddle*
Maksimum Önerilen Yük / *Max. Recom. Load*
Eksenel / *Axial* - F_a : 42.000 N
Radyal / *Radial* - F_r :17.500 N

LINK

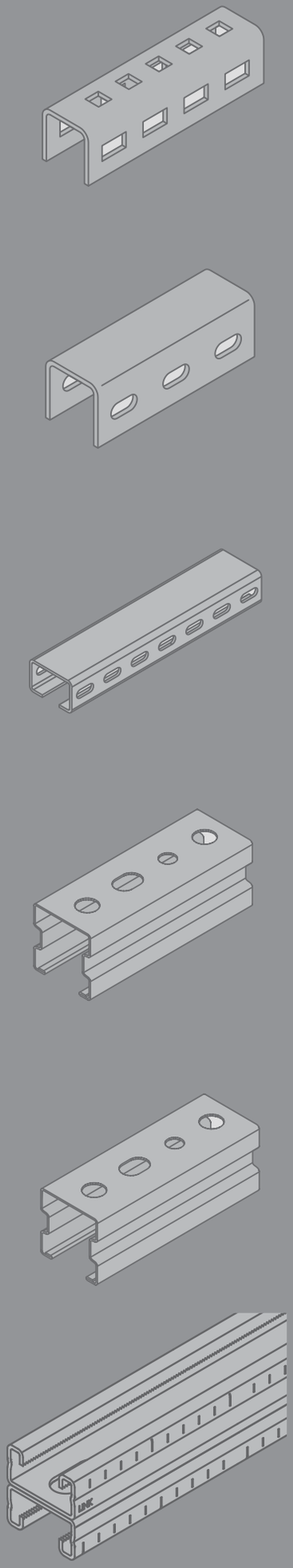

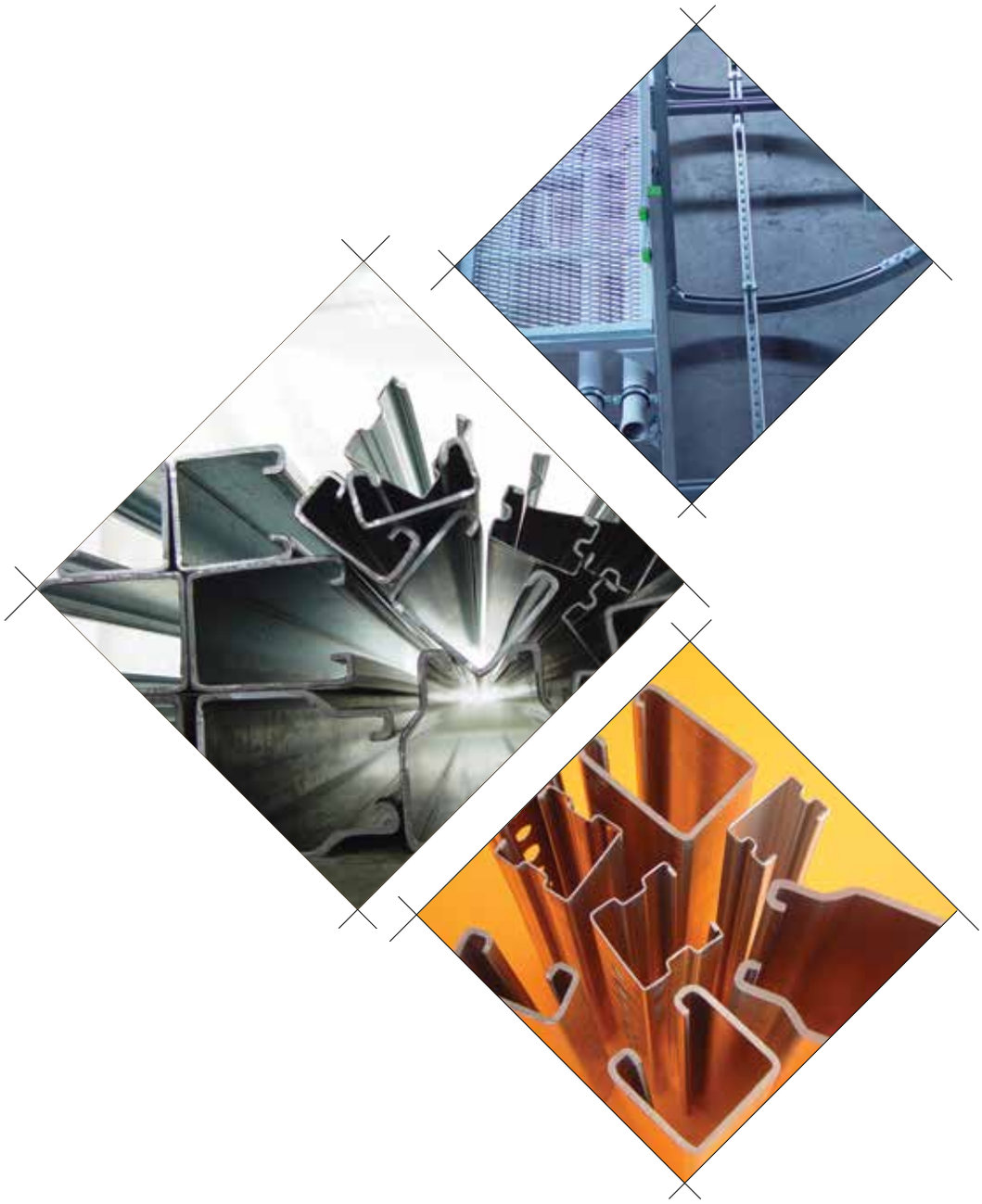

we link the world

LINK

we link the world

PROFİLLER VE KONSOLLAR / *Profiles & Brackets*

PROFİLLER VE KONSOLLAR

Bu bölümde önerilen profiller ve konsollar boruların veya askı rotu bağlantılarının desteklenmesi için dizayn edilmiştir. Konsollar boruların dikey yüzeylerden desteklenmesi için kullanışlı çözümler önermektedir.

Malzemeler:
Profiller & Konsollar üretiminde çelik kullanılmıştır. Diğer malzemeler ile de üretim yapılabilir.

Kaplamalar:
Mekanik desteklerin standart kaplamaları üretimden sonra Sıcak Daldırma Galvaniz (EN 1461) ve Elektro Galvaniz (EN ISO 2081) kaplamalardır. İsteğe bağlı diğer özel kaplamalar uygulanabilir.

Onaylar (Belirtilen) :
TSEK ve ISO 9001:2008, OHSAS 18001:2007, ISO 14001:2004 Sistemlerinde belirtilen şartlarda üretilmiştir. Tüm modellerin GOST K, GOST R ve SEPRO Sertifikası mevcuttur.
Bu bölümde yer alan bütün boru ve askı destek sistemleri aksi belirtilmediği sürece TS 301/1-2-3-4,TS 1997, TS 416, DIN 2440-2441, DIN 1626, ISO 65, BS 1387, ASTM A-53, NFA 49-145, UNI 8863 uluslararası standart borular için boyutlandırılmıştır. Bazı çelik ürünler diğer boru çaplarını karşılamak için özel olarak üretilebilirler, örnek olarak pik boru, pvc boru vb.

PROFILES & BRACKETS

Brackets offered in this section are designed for support of pipe hanger rod attachments. Brackets offer a convenient means of supporting pipe from a vertical surface.

Materials:
Carbon Steel is used in the manufacturing of profiles and brackets. Other materials are available.

Finishes:
The standard finishes for mechanical supports are hot-dip galvanized after fabrication (EN 1461) and Zinc Plated (EN ISO 2081). Other special coatings are available upon request.

Aprovals (as noted) :
Manufacturing is controlled by TSEK, ISO 9001:2008, OHSAS 18001:2007, ISO 14001:2004 System Standards. All products have GOST K, GOST R and SEPRO certification.
All pipe hangers and support in this section are sized to feet schedule 40/80, TS 301/1-2-3-4,TS 1997, TS 416, DIN 2440-2441, DIN 1626, ISO 65, BS 1387, ASTM A-53, NFA 49-145, UNI 8863 pipe standards unless otherwise noted. Some steel items may be specially fabricated to fit other pipe diameters i.e. ductile iron, cast iron, etc.t

UDD
Sayfa / *Page*: 86

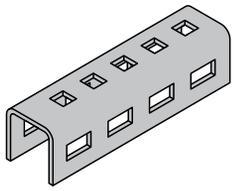

UKD
Sayfa / *Page*: 86

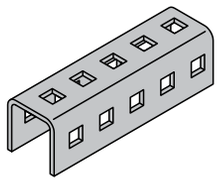

UYD
Sayfa / *Page*: 86

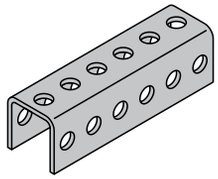

P2U
Sayfa / *Page*: 86

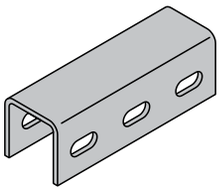

P1L
Sayfa / *Page*: 86

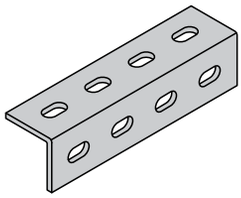

P3C
Sayfa / *Page*: 87

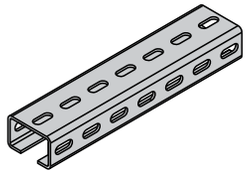

P2C1
Sayfa / *Page*: 87

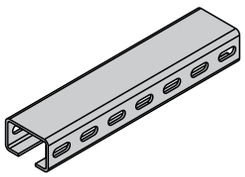

CSD
Sayfa / *Page*: 87

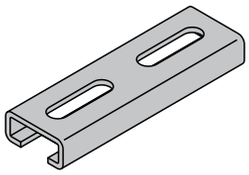

PROLINK C
35x21x0,9 mm
Sayfa / *Page*: 90

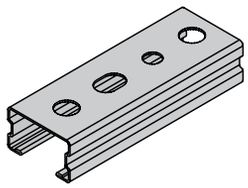

PROLINK C
35x35x0 9 mm
Sayfa / *Page*: 90

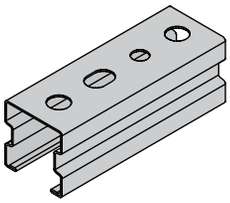

PROLINK C
35x42x0,9 mm
Sayfa / *Page*: 90

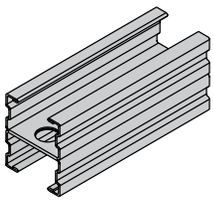

PROLINK C
35x70x0,9 mm
Sayfa / *Page*: 90

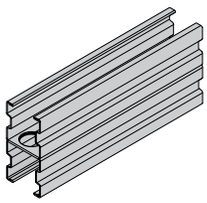

PROLINK C
35x35x1,2 mm
Sayfa / *Page*: 91

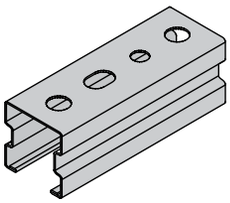

PROLINK C
35x70x1,2mm
Sayfa / *Page*: 91

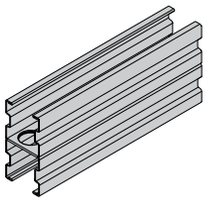

PROLINK G
41x21x1,5-2-2,5mm
Sayfa / *Page*: 97

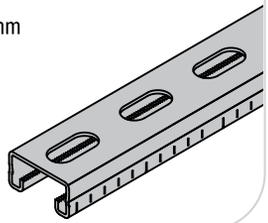

IV

PROLINK G
41x42x1,5-2-2,5mm
Sayfa / *Page*: 97

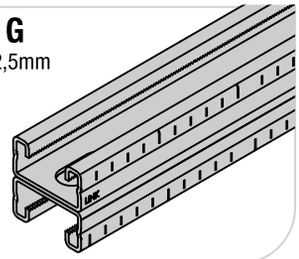

PROLINK G
45x22x2-2,5mm
Sayfa / *Page*: 97

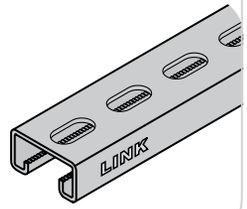

PROLINK G
45x44x2-2,5mm
Sayfa / *Page*: 97

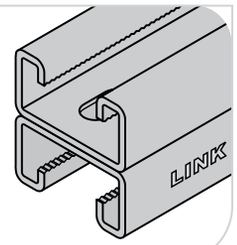

PROLINK G
41x41x1,5-2-2,5mm
Sayfa / *Page*: 98

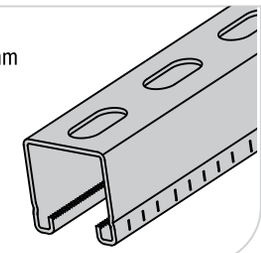

PLCMK
Sayfa / *Page*: 94

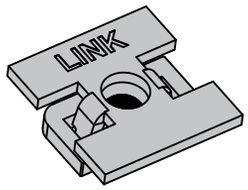

PROLINK C
Fittings
Sayfa / *Page*: 95

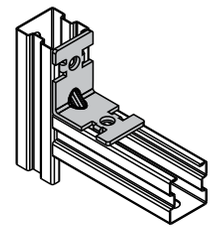

PROLINK G
41x82x1,5-2-2,5mm
Sayfa / Page: 98

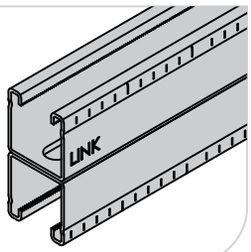

PROLINK G
45x45x2-2,5mm
Sayfa / Page: 98

PROLINK G
45x90x2-2,5mm
Sayfa / Page: 98

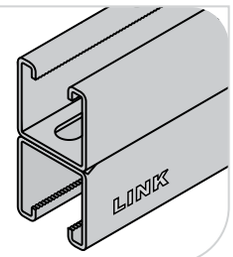

PROLINK G
45x60x2,5mm
Sayfa / Page: 99

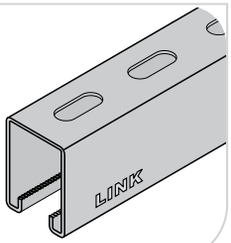

PROLINK G
45x120x2,5mm
Sayfa / Page: 99

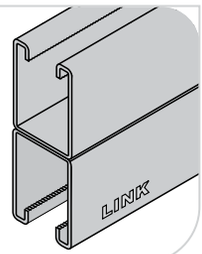

PROLINK G
60x70x3mm
Sayfa / Page: 99

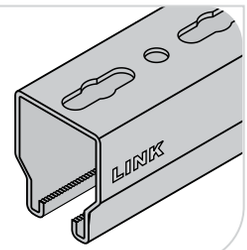

PROLINK G
60x140x3mm
Sayfa / Page: 99

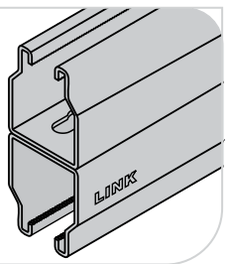

PROLINK G
60x85x3mm
Sayfa / Page: 100

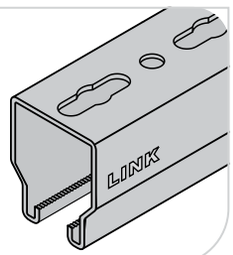

PROLINK G
60x170x3mm
Sayfa / Page: 100

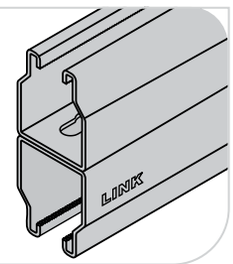

PROLINK G
60x100x3mm
Sayfa / *Page*: 99

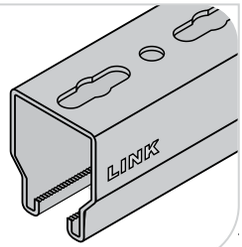

PROLINK G
60x200x3mm
Sayfa / *Page*: 100

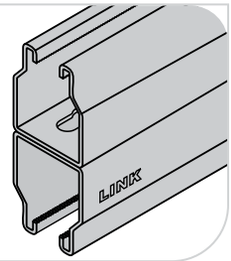

MHLD
Sayfa / *Page*: 121

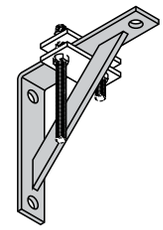

MHBC
Sayfa / *Page*: 121

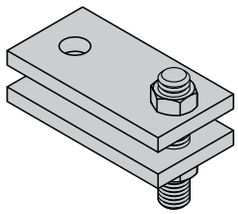

MAMB
Sayfa / *Page*: 122

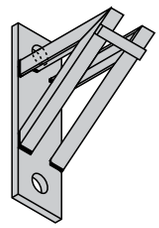

MAHB
Sayfa / *Page*: 122

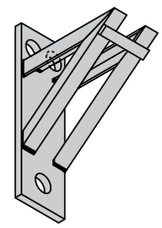

PLGA
Sayfa / *Page*: 123

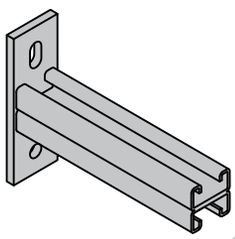

PDD
Sayfa / *Page*: 125

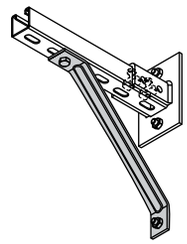

MES2
Sayfa / *Page*: 125

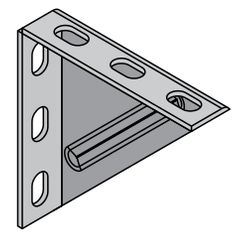

PROLINK G
Fittings
Sayfa / *Page*: 108

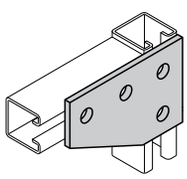

PROLINK G
Bağlantı Bazası/*Bases*
Sayfa / *Page*: 115

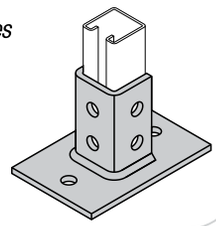

PLGMK
Sayfa / *Page*: 117

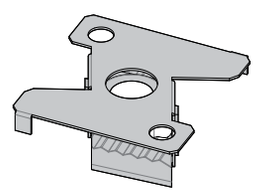

EYP100
Tip / *Type*: 127
Sayfa / *Page*: 127

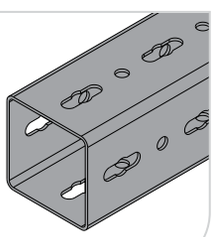

EYP120
Tip / *Type*: 127
Sayfa / *Page*: 127

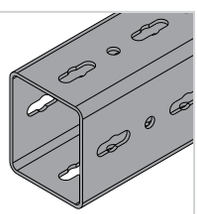

EPKS
Tip / *Type*: 128
Sayfa / *Page*: 128

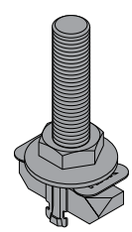

IV

EPSS
Tip / *Type*: 129
Sayfa / *Page*: 129

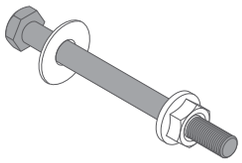

EPKA
Tip / *Type*: 130
Sayfa / *Page*: 130

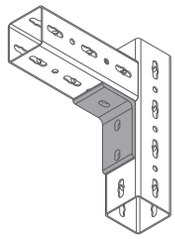

EPKH
Tip / *Type*: 130
Sayfa / *Page*: 130

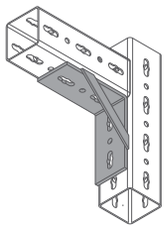

EPAF
Tip / *Type*: 130
Sayfa / *Page*: 130

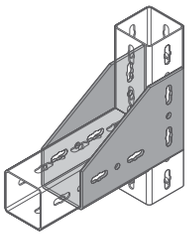

EPPF
Tip / *Type*: 130
Sayfa / *Page*: 130

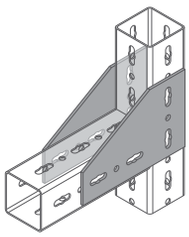

EPDF
Tip / *Type*: 131
Sayfa / *Page*: 131

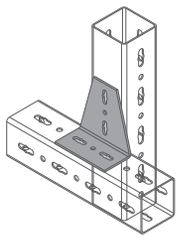

EPIF
Tip / *Type*: 131
Sayfa / *Page*: 131

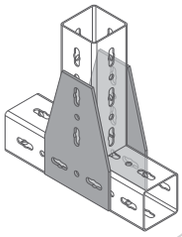

EPHF
Tip / *Type*: 131
Sayfa / *Page*: 131

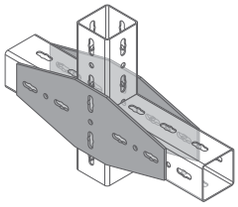

EPAC.90
Tip / *Type*: 133
Sayfa / *Page*: 133

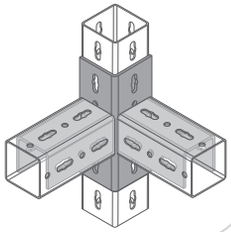

EPAC.180
Tip / *Type*: 133
Sayfa / *Page*: 133

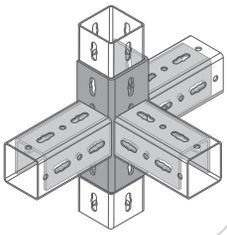

EPACT.90
Tip / *Type*: 133
Sayfa / *Page*: 133

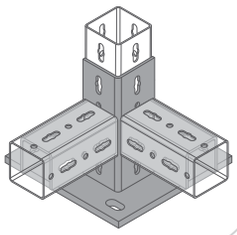

EPACT.180
Tip / *Type*: 133
Sayfa / *Page*: 133

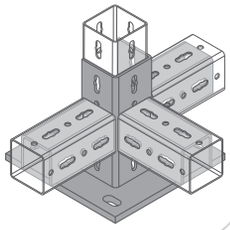

EPGH
Tip / *Type*: 136
Sayfa / *Page*: 136

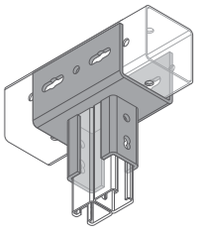

EPGV
Tip / *Type*: 136
Sayfa / *Page*: 136

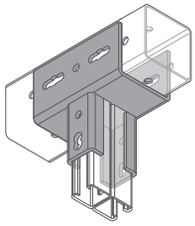

EPTH
Tip / *Type*: 136
Sayfa / *Page*: 136

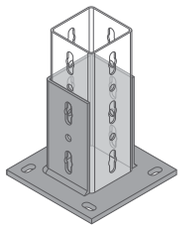

EPMH
Tip / *Type*: 137
Sayfa / Page: 137

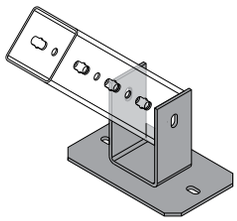

EPMV
Tip / *Type*: 137
Sayfa / Page: 137

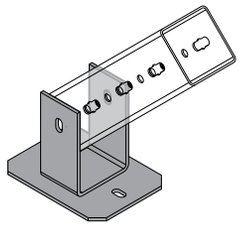

EPAT
Tip / *Type*: 137
Sayfa / Page: 137

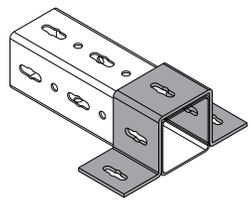

EPAT
Tip / *Type*: 137
Sayfa / *Page*: 137

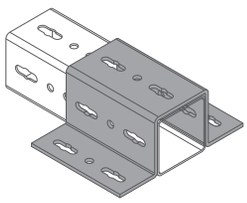

PLGMK
Tip / *Type*: 138
Sayfa / *Page*: 138

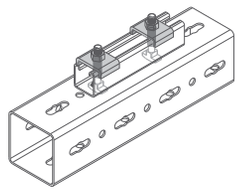

EPDD
Tip / *Type*: 138
Sayfa / *Page*: 138

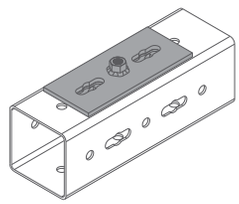

EPMD
Tip / *Type*: 138
Sayfa / *Page*: 138

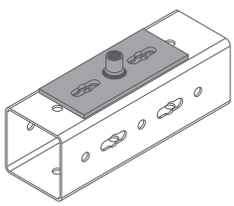

EPDT
Tip / *Type*: 139
Sayfa / *Page*: 139

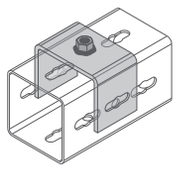

EPMT
Tip / *Type*: 139
Sayfa / *Page*: 139

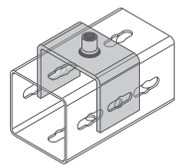

EPDI
Tip / *Type*: 139
Sayfa / *Page*: 139

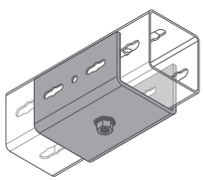

EPKL-EPKU
Tip / *Type*: 141
Sayfa / *Page*: 141

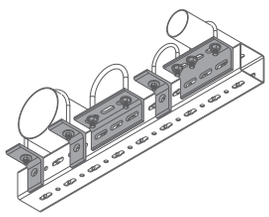

EPMI
Tip / *Type*: 139
Sayfa / *Page*: 139

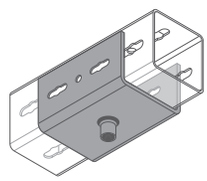

EPKN
Tip / *Type*: 140
Sayfa / *Page*: 140

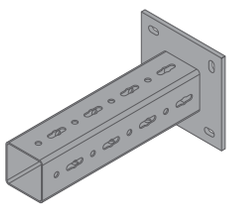

EPCE
Tip / *Type*: 141
Sayfa / *Page*: 141

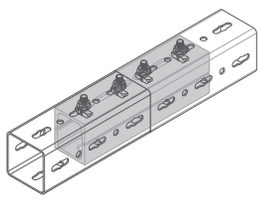

EYPK
Tip / *Type*: 141
Sayfa / *Page*: 141

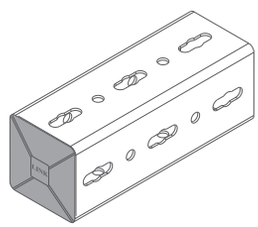

P2U / UDD / UKD / UYD / P1L

Perfore Profiller
Metal Framings

Malzeme / *Material* :
3mm ≥ EN 10346 - DX51DZ100
3mm < DD11 - (DIN EN 10111:2008)
Standart Kaplama / *Standart Finish:*
3mm ≥ Sendzimir - (EN 10346)
3mm < Elektro Galvaniz / *Zinc Plated* (EN ISO 2081)

U Kesitli Perfore Profil / *Metal Framing U Cross Section*

UDD3535

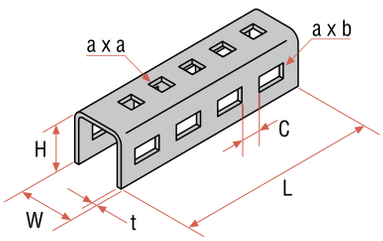

UKD3535

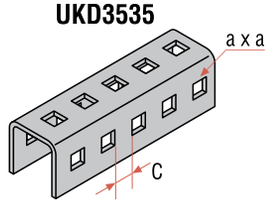

UYD3040 / 3535

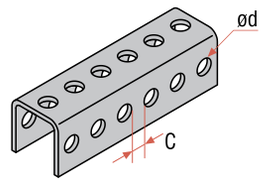

P2U

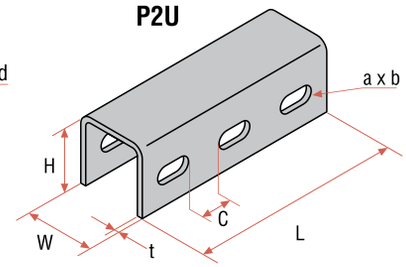

UDD/UKD/UYD
Ölçüler / *Dimensions*

Kod *Code*	W x H mm	t mm	ød mm	a x a mm	a x b mm	C mm	L mm	Kg/mt
UDD.3535	35 x 35	3,0	-	10 x 10	18 x 10	13,0	2000	1,84
UDD.3535.4	35 x 35	3,0	-	10 x 10	18 x 10	13,0	4000	1,84
UKD.3535	35 x 35	3,0	-	10 x 10	-	13,0	2000	1,88
UKD.3535.4	35 x 35	3,0	-	10 x 10	-	13,0	4000	1,88
UYD.3040	40 x 30	3,0	10,5	-	-	9,5	2000	2,03
UYD.3040.4	40 x 30	3,0	10,5	-	-	9,5	4000	2,03
UYD.3535	35 x 35	3,0	10,5	-	-	9,5	2000	1,92
UYD.3535.4	35 x 35	3,0	10,5	-	-	9,5	4000	1,92

P2U
Ölçüler / *Dimensions*

Kod *Code*	W x H mm	t mm	a x b mm	C mm	L mm	Kg/mt
P2U.5038	30 x 30	3	11 x 20	25	2000	1,80
P2U.5038.4	30 x 30	3	11 x 20	25	4000	1,80
P2U.5039	40 x 40	3	12,5 x 25	25	2000	2,05
P2U.5039.4	40 x 40	3	12,5 x 25	25	4000	2,05
P2U.5040	40 x 40	4	12,5 x 25	25	2000	2,90
P2U.5041	50 x 50	4	12,5 x 25	25	2000	3,72
P2U.5042	50 x 50	5	12,5 x 25	25	2000	5,00
P2U.5043	60 x 50	5	12,5 x 25	25	2000	5,63
P2U.5044	80 x 60	5	12,5 x 25	25	2000	6,47
P2U.5045	100 x 60	5	17,0 x 50	25	2000	7,40

L Kesitli Perfore Profil / *Metal Framing L Cross Section*

P1L

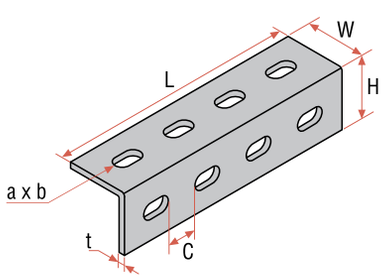

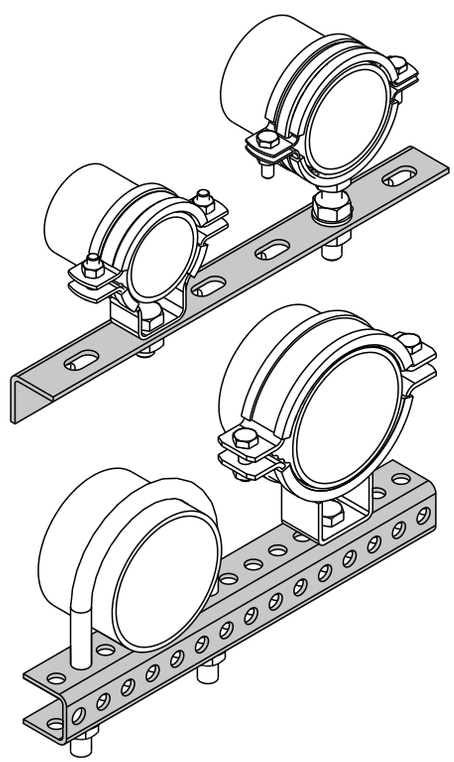

P1L
Ölçüler / Dimensions

Kod *Code*	W x H mm	t mm	a x b mm	C mm	L mm	Kg/mt
P1L.5012	30 x 30	3	10,5 x 20	25	2000	1,17
P1L.5012.4	30 x 30	3	10,5 x 20	25	4000	1,17
P1L.5016	40 x 40	3	12,5 x 25	25	2000	1,40
P1L.5016.4	40 x 40	3	12,5 x 25	25	4000	1,40
P1L.5017	40 x 40	4	12,5 x 25	25	2000	1,95
P1L.5020	50 x 50	4	12,5 x 25	25	2000	2,42
P1L.5021	50 x 50	5	12,5 x 25	25	2000	3,00

P3C

Perfore Profiller
Metal Framings

Malzeme / *Material* :
DD11 - (DIN EN 10111:2008)

Standart Kaplama / *Standard Finish* :
Elektrogalvaniz (EN ISO 2081)
Zinc Plated (EN ISO 2081)

Hizmet / *Service* :
Boru veya askı rotu bağlantıları için dizayn edilmiştir.
Designed for support of pipe or hanger rod attachment.

C Kesitli Perfore Profil / *Metal Framing C Cross Section*

P3C
Ölçüler / Dimensions

Kod *Code*	W x H mm	t mm	a x b mm	C mm	L mm	Kg/mt
P3C.10065	100 x 65	5	17 x 40	25	2000	9,06
P3C.10065.3	100 x 65	5	17 x 40	25	3000	9,06
P3C.12575	125 x 75	5	17 x 40	25	2000	10,04
P3C.12575.3	125 x 75	5	17 x 40	25	3000	10,04

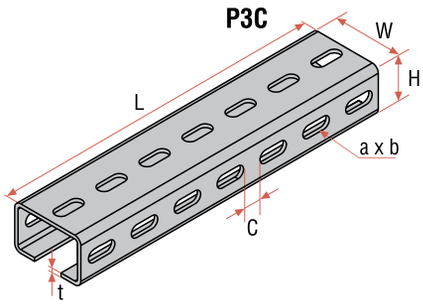

P2C
Ölçüler / Dimensions

C Kesitli Perfore Profil / *Metal Framing C Cross Section*

Kod *Code*	W x H mm	t mm	a x b mm	C mm	L mm	Kg/mt
P2C.10065	100 x 65	5	17 x 40	25	2000	9,43
P2C.10065.3	100 x 65	5	17 x 40	25	3000	9,43
P2C.12575	125 x 75	5	17 x 40	25	2000	10,41
P2C.12575.3	125 x 75	5	17 x 40	25	3000	10,41

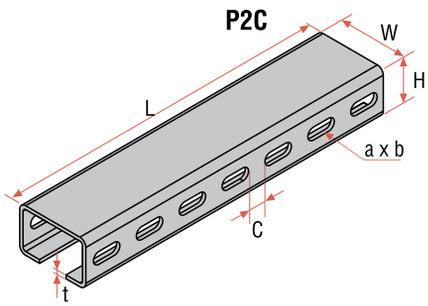

IV

CSD

C Kesitli Perfore Profil / *Metal Framing C Cross Section*

CSD
Ölçüler / Dimensions

Kod *Code*	W x H mm	t mm	a x b mm	C mm	L mm	Kg/mt
CSD.2815	28 x 15	2,3	9 x 25	15	2000	1,00
CSD.2815.3	28 x 15	2,3	9 x 25	15	3000	1,00
CSD.3817	38 x 17	3,0	11 x 40	20	2000	1,61
CSD.3817.3	38 x 17	3,0	11 x 40	20	3000	1,61

CSD3817

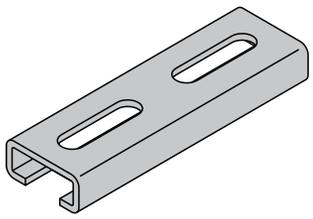

CSD2815

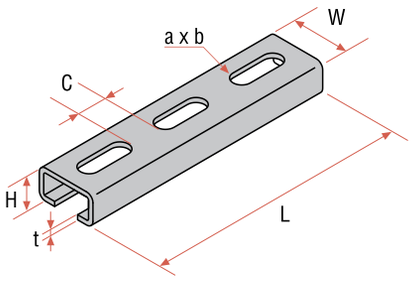

Perfore C Profil Yük Dağılımı Şeması / *Perforated C Profiles Selection Outline*

2,3 - 3,0 - 5,0 MM

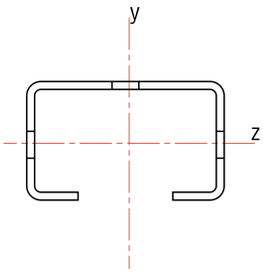

Tablodaki "F" kuvvetleri yüklemenin "y" ekseni doğrultusunda olduğu durumlar için hesaplanmıştır.

"F" forces in the table are calculated for loading direction in "y" axis.

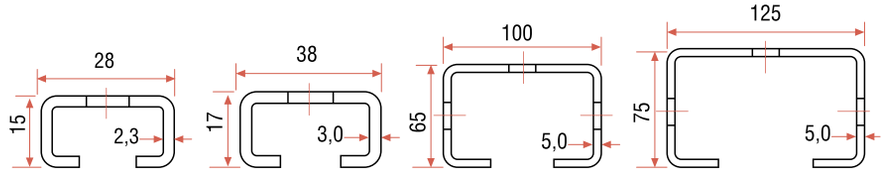

PLC 28 x 15 x 2,3 | **PLC 38 x 17 x 3,0** | **P3C 100 x 65 x 5,0** | **P3C 125 x 75 x 5,0**

	PROLINK							
Malzeme / *Material* DD11 - (DIN EN 10111:2008)	DX51 D + Z							
Profil Kesit Alanı A/*Profile Section Area* A (cm^2)	1,41		2,27		13,20		15,70	
Mukavemet momenti/*Section Modulus* W_z (cm^3)	0,44		0,77		21,62		29,00	
Mukavemet momenti/*Section Modulus* W_y (cm^3)	1,03		2,19		39,45		60,16	
Atalet momenti/*Moment of Inertia* I_z (cm^4)	0,39		0,78		80,08		128,15	
Atalet momenti/*Moment of Inertia* I_y (cm^4)	1,45		4,16		197,26		376,00	
Jirasyon Çapı/*Radius of gyration* r_z (cm)	0,53		0,59		2,46		2,86	
Jirasyon Çapı/*Radius of gyration* r_y (cm)	1,01		1,35		3,87		4,89	
Profil Boyu *Profile Lenght* (mm)	Mak.Dizayn Yükü *Max. Design Load* kN	Sehim *Deflection* (mm)	Mak.Dizayn Yükü *Max. Design Load* kN	Sehim *Deflection* (mm)	Mak.Dizayn Yükü *Max. Design Load* kN	Sehim *Deflection* (mm)	Mak.Dizayn Yükü *Max. Design Load* kN	Sehim *Deflection* (mm)
6.000					0,58	24,98	1,10	24,92
5.000					1,05	20,82	1,81	20,66
4.000					1,86	16,62	3,10	16,65
3.500					2,53	14,53	4,15	14,53
3.000					3,56	12,50	5,78	12,49
2.500					5,23	10,41	7,40	9,15
2.000					6,92	6,98	9,30	5,84
1.500			0,13	6,23	9,28	3,92	12,46	3,28
1.250			0,19	5,03	11,16	2,72	14,99	2,28
1.000	0,15	3,97	0,31	4,07	13,98	1,74	18,77	1,46
750	0,28	3,06	0,57	3,10	18,66	0,98	25,00	0,82
500	0,56	1,79	0,99	1,58	28,00	0,43	37,60	0,36
300	0,95	0,65	1,66	0,57	46,70	0,16	62,70	0,13
250	1,14	0,45	1,99	0,40	56,10	0,11	75,20	0,09
200	1,42	0,29	2,49	0,25	70,10	0,07	94,10	0,06
100	2,85	0,07	4,99	0,06	140,30	0,02	188,20	0,01

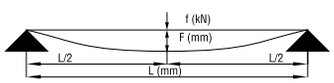

Profil Boyu Profile Lenght (mm)	Mak.Dizayn Yükü *Max. Design Load* kN	Sehim *Deflection* (mm)	Mak.Dizayn Yükü *Max. Design Load* kN	Sehim *Deflection* (mm)	Mak.Dizayn Yükü *Max. Design Load* kN	Sehim *Deflection* (mm)	Mak.Dizayn Yükü *Max. Design Load* kN	Sehim *Deflection* (mm)
6.000					0,92	24,85	1,76	24,92
5.000					1,68	20,82	2,92	20,81
4.000					2,98	16,64	4,96	16,65
3.500					4,06	14,57	6,66	14,57
3.000					5,68	12,47	9,26	12,50
2.500					8,38	10,42	13,50	10,40
2.000					13,25	8,32	18,60	7,28
1.500	0,10	6,17	0,20	6,01	18,55	4,88	24,92	4,09
1.250	0,15	5,05	0,31	5,13	22,32	3,39	29,99	2,85
1.000	0,25	4,13	0,50	4,10	27,95	2,17	37,50	1,82
750	0,45	3,07	0,92	3,13	37,32	1,22	50,10	1,02
500	1,04	2,08	1,99	1,99	56,00	0,54	75,20	0,46
300	1,90	0,82	3,32	0,71	93,50	0,20	125,40	0,16
250	2,28	0,57	3,99	0,50	112,20	0,14	150,50	0,11
200	2,85	0,36	4,99	0,32	140,30	0,09	188,20	0,07
100	5,71	0,09	9,99	0,08	280,50	0,02	376,50	0,02

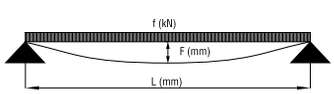

Belirtilen L(cm) boyunda izin verilen ∂adm = 144 N / mm^2 ve maksimum seğim f adm = L / 240 değeri aşılmamıştır.
Incase of the indicated max. spans L (cm), the admissible ∂adm = 144 N / mm^2 as well as a maximum deflection of f adm = L / 240 is not exceeded.

Örnek / Example -1

F= 8,32 kN (832 kg)
L= 1000 mm (1,0 m) Yük profilin orta noktasından uygulanmaktadır.
Load shall be compensated in the middle of the profile.

Seçim Prosedürü / *Selection Procedure*

1- L=1000 mm (1,0 m) olan satırı seçin./ *Select line with L=1000 mm (1,0 m)*
2- Yüke eşit veya daha büyük olan ilk ve sıradaki sütunu belirleyin.F ≥ 8,32 kN (832 kg)
Uygun profil tipleri P3C 100 x 65 x 5,0 ve P3C 125 x 75 x 5,0 kesitleridir.
Assign column with equal load or next bigger load F≥8,32 kN (832 kg)
Suitable profile rails are type P3C 100 x 65 x 5,0 and P3C 125 x 75 x 5,0

Profil Boyu *Profil Lengh* mm	Mak Dizayn Yükü *Max Design Load* kN	Sehim *Deflection* (mm)	Mak Dizayn Yükü *Max Design Load* kN	Sehim *Deflection* (mm)	Mak Dizayn Yükü *Max Design Load* kN	Sehim *Deflection* (mm)	Mak Dizayn Yükü *Max Design Load* kN	Sehim *Deflection* (mm)
6000					0,58	24,98	1,10	24,92
5000					1,05	20,82	1,81	20,66
4000					1,86	16,62	3,10	16,65
3500					2,53	14,53	4,15	14,53
3000					3,56	12,50	5,78	12,49
2500					5,23	10,41	7,40	9,15
2000					6,92	6,98	9,30	5,84
1500			0,13	6,23	9,28	3,92	12,46	3,28
1250			0,19	5,03	11,16	2,72	14,99	2,28
1000	0,15	3,97	0,31	4,07	13,98	1,74	18,77	1,46
750	0,28	3,06	0,57	3,10	18,66	0,98	25,00	0,82
500	0,56	1,79	0,99	1,58	28,00	0,43	37,60	0,36

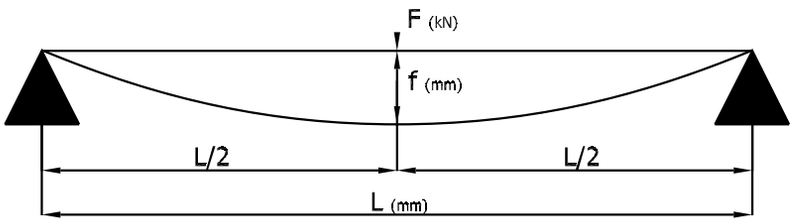

Örnek / Example -2

F= 0,95 kN (95 kg)
L= 750 mm (0,75 m) Yük profile yayılı olarak uygulanmaktadır.
Load shall be compensoted uniformly over profile.

Seçim Prosedürü / *Selection Procedure*

1- L=750 mm (0,75 m) olan satırı seçin. *Select line with L=750 mm (0,75 m)*
2- Yüke eşit veya daha büyük olan ilk ve sıradaki sütunu belirleyin. F ≥ 0,95 kN (95 kg)
Assign column with equal load or next bigger load F≥0,95 kN (95 kg)
Uygun profil tipleri PLC 38 x 17 x 3,0'dan P3C 125 x 75 x 5,0'a kadar olan kesitlerdir.
Suitable profile rails are type PLC 38 x 17 x 3,0 up to type P3C 125 x 75 x 5,0

Profil Boyu *Profil Lengh* mm	Mak Dizayn Yükü *Max Design Load* kN	Sehim *Deflection* (mm)	Mak Dizayn Yükü *Max Design Load* kN	Sehim *Deflection* (mm)	Mak Dizayn Yükü *Max Design Load* kN	Sehim *Deflection* (mm)	Mak Dizayn Yükü *Max Design Load* kN	Sehim *Deflection* (mm)
6000					0,92	24,85	1,76	24,92
5000					1,68	20,82	2,92	20,81
4000					2,98	16,64	4,96	16,65
3500					4,06	14,57	6,66	14,57
3000					5,68	12,47	9,26	12,50
2500					8,38	10,42	13,50	10,40
2000					13,25	8,32	18,60	7,28
1500	0,10	6,17	0,20	6,01	18,55	4,88	24,92	4,09
1250	0,15	5,05	0,31	5,13	22,32	3,39	29,99	2,85
1000	0,25	4,13	0,50	4,10	27,95	2,17	37,50	1,82
750	0,45	3,07	0,92	3,13	37,32	1,22	50,10	1,02
500	1,04	2,08	1,99	1,99	56,00	0,54	75,20	0,46

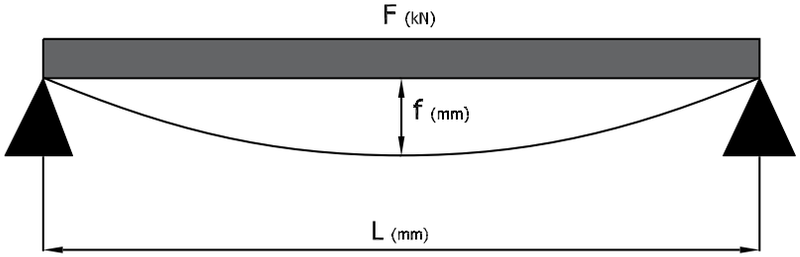

PROLINK C Kesitli Profiller / *PROLINK C Cross Section Profiles*

Malzeme / *Material* :

Malzeme EN 10346 - DX51DZ 100 Korozyona karşı sıcak daldırma galvaniz kaplanan malzemeye şekil vererek üretilmiştir. Yükleme bilgileri için profil yük dağılım şemasını inceleyiniz. / *Material EN 10346 - DX51DZ 100 Hot-dip galvanized material formed for corrosion protection. Please examine load data table for design loads.*

Hizmet / *Service* :

Mükemmel tasarımı sayesinde yüksek statik yük taşıma kapasitesine sahiptir. Orta ve Hafif yük sınıfına uygundur.Bağlantı elemanları sürtünme yüzeyi kaymayı önleyici çentikli yüzeye sahiptir.Görsellik gerektiren montajlara uygundur. İstenilen bağlantı noktasında uygulama için çeşitli aralık ve boyutta montaj deliklerine sahiptir. TAKS bağlantı elemanları veya LINK montaj aksesuarları ile çeşitli yapılara uygulanır.
Sustain remarkable static loads due to its excellent design. Suitable for light up to medium load range. Anti-slip knurled profile surface. Suitable for demonstrative demanding installations. Multiple punched for any installation task imaginable. Suitable for various constructions with TAKS connecting parts or conventional LINK installation accessories.

PROLINK C

PROLINK C Perfore/ *Perforated* 35 x 21 x 0,9 mm

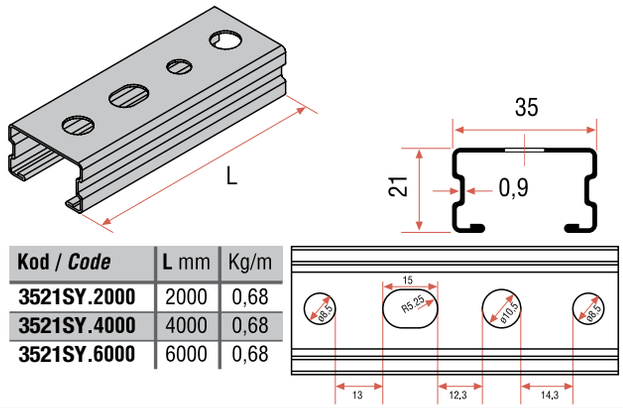

Kod / *Code*	L mm	Kg/m
3521SY.2000	2000	0,68
3521SY.4000	4000	0,68
3521SY.6000	6000	0,68

PROLINK C 35 x 21 x 0,9 mm

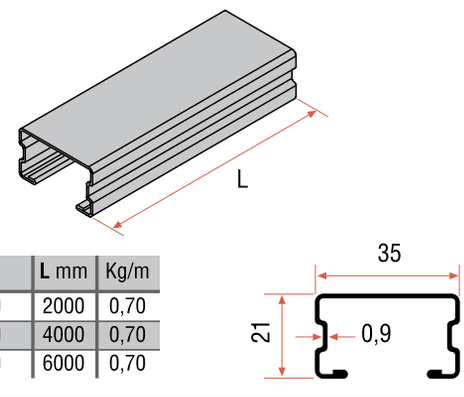

Kod / *Code*	L mm	Kg/m
3521DL.2000	2000	0,70
3521DL.4000	4000	0,70
3521DL.6000	6000	0,70

PROLINK C Perfore/ *Perforated* 35 x 35 x 0,9 mm

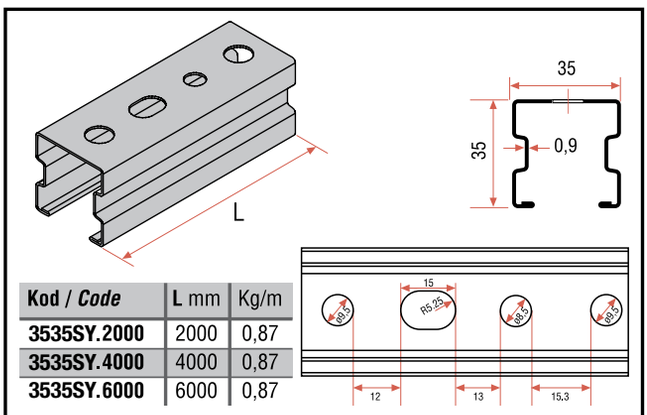

Kod / *Code*	L mm	Kg/m
3535SY.2000	2000	0,87
3535SY.4000	4000	0,87
3535SY.6000	6000	0,87

PROLINK C 35 x 35 x 0,9 mm

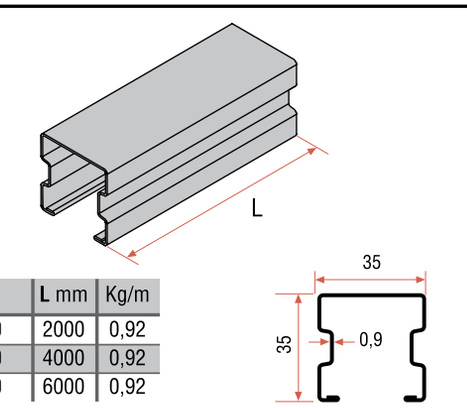

Kod / *Code*	L mm	Kg/m
3535DL.2000	2000	0,92
3535DL.4000	4000	0,92
3535DL.6000	6000	0,92

PROLINK C Çiftli/*Double* 35 x 42 x 0,9 mm

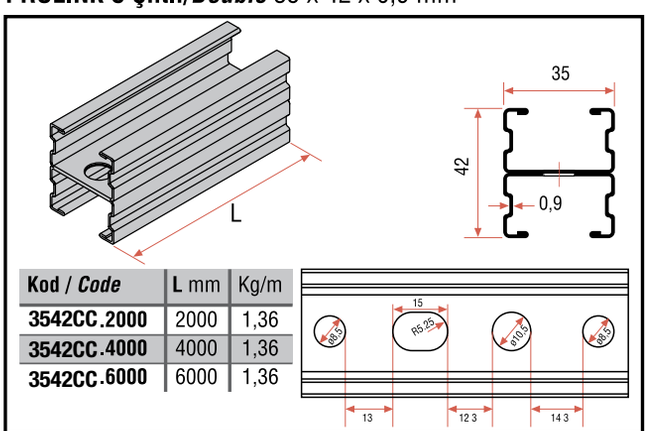

Kod / *Code*	L mm	Kg/m
3542CC.2000	2000	1,36
3542CC.4000	4000	1,36
3542CC.6000	6000	1,36

PROLINK C Çiftli/*Double* 35 x 70 x 0,9 mm

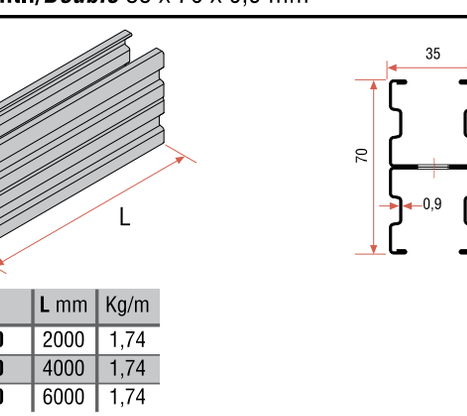

Kod / *Code*	L mm	Kg/m
3570CC.2000	2000	1,74
3570CC.4000	4000	1,74
3570CC.6000	6000	1,74

PROLINK C Kesitli Profiller / *PROLINK C Cross Section Profiles*

Malzeme / *Material* :
Malzeme EN 10346 - DX51DZ 100 Korozyona karşı sıcak daldırma galvaniz kaplanan malzemeye şekil vererek üretilmiştir. Yükleme bilgileri için profil yük dağılım şemasını inceleyiniz. / *Material EN 10346 - DX51DZ 100 Hot-dip galvanized material formed for corrosion protection. Please examine load data table for design loads.*

Hizmet / *Service* :
Mükemmel tasarımı sayesinde yüksek statik yük taşıma kapasitesine sahiptir. Orta ve Hafif yük sınıfına uygundur.Bağlantı elemanları sürtünme yüzeyi kaymayı önleyici çentikli yüzeye sahiptir.Görsellik gerektiren montajlara uygundur. İstenilen bağlantı noktasında uygulama için çeşitli aralık ve boyutta montaj deliklerine sahiptir. TAKS bağlantı elemanları veya LINK montaj aksesuarları ile çeşitli yapılara uygulanır.
Sustain remarkable static loads due to its excellent design. Suitable for light up to medium load range. Anti-slip knurled profile surface. Suitable for demonstrative demanding installations. Multiple punched for any installation task imaginable. Suitable for various constructions with TAKS connecting parts or conventional LINK installation accessories.

PROLINK C

PROLINK C 35 x 35 x 1,2 mm

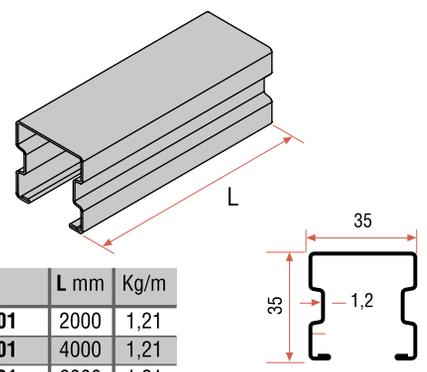

Kod / *Code*	L mm	Kg/m
3535DL.2000.01	2000	1,21
3535DL.4000.01	4000	1,21
3535DL.6000.01	6000	1,21

PROLINK C Çiftli/*Double* 35 x 70 x 1,2 mm

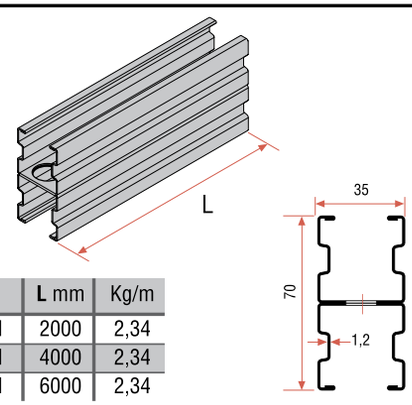

Kod / *Code*	L mm	Kg/m
3570CC.2000.01	2000	2,34
3570CC.4000.01	4000	2,34
3570CC.6000.01	6000	2,34

IV

PROLINK C Perfore/ *Perforated* 35 x 35 x 1,2 mm

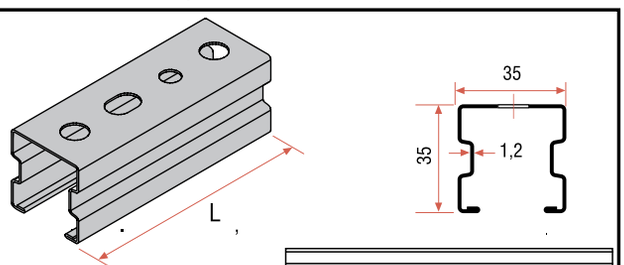

Kod / *Code*	L mm	Kg/m
3535SY.2000.01	2000	1,17
3535SY.4000.01	4000	1,17
3535SY.6000 01	6000	1 17

PROLINK C Profil Yük Dağılımı Şeması / *PROLINK C Profiles Selection Outline*

0,9 - 1,2 MM

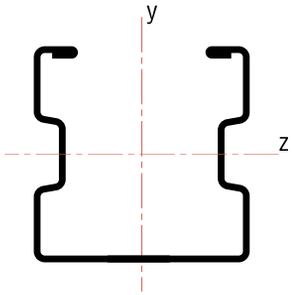

Tablodaki "F" kuvvetleri yüklemenin "y" ekseni doğrultusunda olduğu durumlar için hesaplanmıştır.

"F" forces in the table are calculated for loading direction in "y" axis.

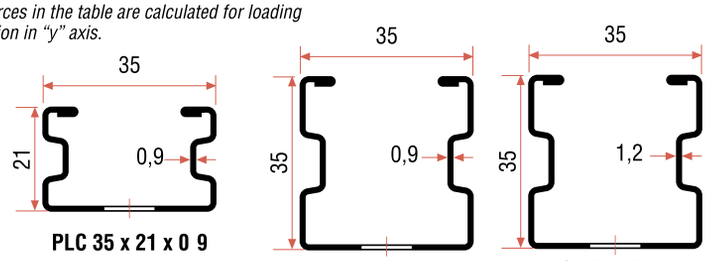

PLC 35 x 21 x 0 9 , **PLC 35 x 35 x 0 9** **PLC 35 x 35 x 1,2**

	PROLINK					
Malzeme / *Material* EN 10346	DX51 D + Z					
Profil Kesit Alanı A/*Profile Section Area* A (cm^2)	0,98		1,18		1,55	
Mukavemet momenti/*Section Modulus* W_z (cm^3)	0,55		1,00		1,27	
Mukavemet momenti/*Section Modulus* W_y (cm^3)	1,01		1,34		1,71	
Atalet momenti/*Moment of Inertia* I_z (cm^4)	0,63		1,93		2,47	
Atalet momenti/*Moment of Inertia* I_y (cm^4)	1,76		2,34		3,01	
Jirasyon Çapı/*Radius of gyration* r_z (cm)	0,80		1,28		1,26	
Jirasyon Çapı/*Radius of gyration* r_y (cm)	1,34		1,41		1,39	
Profil Boyu *Profile Lenght* (mm)	Mak.Dizayn Yükü *Max. Design Load* kN	Sehim *Deflection* (mm)	Mak.Dizayn Yükü *Max. Design Load* kN	Sehim *Deflection* (mm)	Mak.Dizayn Yükü *Max. Design Load* kN	Sehim *Deflection* (mm)
6.000 5.000						
4.000 3.500						
3.000 2.500			0,11	10,30	0,14	9,97
2.000 1.500	0,11	6,18	0,18 0,34	8,00 6,09	0,24 0,45	8,20 6,25
1.250 1.000	0,16 0,26	5,08 4,16	0,51 0,64	5,21 3,33	0,65 0,81	5,17 3,28
750 500	0,46 0,71	3,08 1,40	0,86 1,29	1,88 0,83	1,09 1,64	1,86 0,83
300 250	1,18 1,42	0,50 0,35	2,16 2,59	0,30 0,21	2,74 3,29	0,30 0,21
200 100	1,78 3,57	0,22 0,06	3,24 6,49	0,13 0,03	4,12 8,24	0,13 0,03

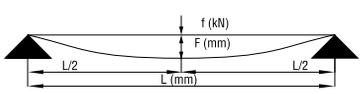

Profil Boyu Profile Lenght (mm)	Mak.Dizayn Yükü *Max. Design Load* kN	Sehim *Deflection* (mm)	Mak.Dizayn Yükü *Max. Design Load* kN	Sehim *Deflection* (mm)	Mak.Dizayn Yükü *Max. Design Load* kN	Sehim *Deflection* (mm)
6.000 5.000						
4.000 3.500				11,72		
3.000 2.500			0,10 0,17	10,00 8,31	0,14 0,23	11,95 10,21
2.000 1.500	0,17	5,99	0,30 0,55	6,15 5,17	0,39 0,72	8,32 6,25
1.250 1.000	0,26 0,41	5,16 4,10	0,81 1,28	4,15 2,34	1,04 1,63	5,17 4,12
750 500	0,74 1,42	3,09 1,75	1,72 2,59	1,04 0,38	2,18 3,29	2,32 1,03
300 250	2,37 2,85	0,63 0,44	4,32 5,19	0,26 0,17	5,48 6,59	0,37 0,26
200	3,56	0,28	6,48	0,04	8,24	0,17

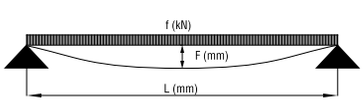

PROLINK C Profil Yük Dağılımı Şeması / *PROLINK C Profiles Selection Outline*

0,9 - 1,2 MM

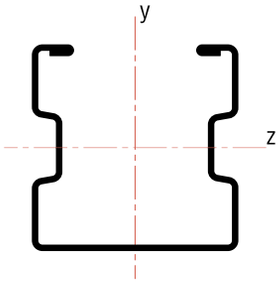

Tablodaki "F" kuvvetleri yüklemenin "y" ekseni doğrultusunda olduğu durumlar için hesaplanmıştır.

"F" forces in the table are calculated for loading direction in "y" axis.

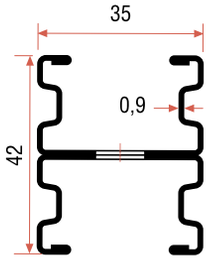

PLC 35 x 42 x 0,9

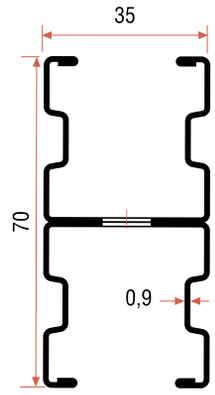

PLC 35 x 70 x 0,9

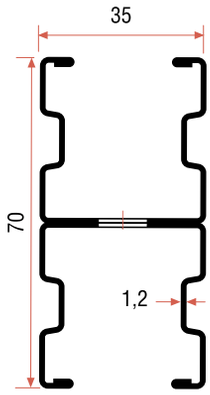

PLC 35 x 70 x 1,2

	PROLINK					
Malzeme / *Material* EN 10346	DX51 D + Z					
Profil Kesit Alanı A/*Profile Section Area* A (cm^2)	2,00		2,48		3,10	
Mukavemet momenti/*Section Modulus* W_z (cm^3)	1,64		3,13		3,57	
Mukavemet momenti/*Section Modulus* W_y (cm^3)	2,06		2,78		3,44	
Atalet momenti/*Moment of Inertia* I_z (cm^4)	3,22		10,94		12,49	
Atalet momenti/*Moment of Inertia* I_y (cm^4)	3,60		4,87		6,01	
Jirasyon Çapı/*Radius of gyration* r_z (cm)	1,27		2,10		2,01	
Jirasyon Çapı/*Radius of gyration* r_y (cm)	1,34		1,40		1,39	
Profil Boyu *Profile Lenght* (mm)	Mak.Dizayn Yükü *Max. Design Load* kN	Sehim *Deflection* (mm)	Mak.Dizayn Yükü *Max. Design Load* kN	Sehim *Deflection* (mm)	Mak.Dizayn Yükü *Max. Design Load* kN	Sehim *Deflection* (mm)
6.000						
5.000			0,11	20,76	0,13	20,42
4.000			0,22	16,16	0,26	16,29
3.500			0,32	14,43	0,37	14,40
3.000	0,12	12,10	0,46	12,34	0,53	12,34
2.500	0,19	10,17	0,69	10,29	0,80	10,40
2.000	0,32	8,31	0,99	7,39	1,13	7,37
1.500	0,58	6,16	1,33	4,14	1,52	4,14
1.250	0,84	5,12	1,61	2,88	1,83	2,87
1.000	1,05	3,26	2,02	1,85	2,30	1,84
750	1,41	1,84	2,70	1,04	3,08	1,04
500	2,12	0,82	4,05	0,46	4,62	0,46
300	3,54	0,29	6,76	0,17	7,72	0,17
250	4,25	0,20	8,12	0,12	9,26	0,11
200	5,32	0,13	10,15	0,07	11,58	0,07
100	10,64	0,03	20,31	0,02	23,16	0,02

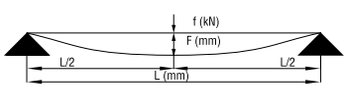

Profil Boyu Profile Lenght (mm)	Mak.Dizayn Yükü *Max. Design Load* kN	Sehim *Deflection* (mm)	Mak.Dizayn Yükü *Max. Design Load* kN	Sehim *Deflection* (mm)	Mak.Dizayn Yükü *Max. Design Load* kN	Sehim *Deflection* (mm)
6.000						
5.000			0,17	20,33	0,21	20,54
4.000			0,36	16,45	0,42	16,42
3.500	0,12	13,84	0,51	14,38	0,60	14,57
3.000	0,19	12,00	0,74	12,40	0,86	12,50
2.500	0,31	10,35	1,11	10,35	1,28	10,40
2.000	0,51	8,28	1,78	8,28	2,05	8,33
1.500	0,94	6,24	2,67	5,17	3,04	5,15
1.250	1,36	5,18	3,22	3,60	3,67	3,59
1.000	2,11	4,09	4,04	2,30	4,61	2,30
750	2,82	2,30	5,40	1,30	6,16	1,29
500	4,25	1,02	8,11	0,58	9,25	0,57
300	7,09	0,37	13,53	0,21	15,44	0,21
250	8,51	0,26	16,25	0,14	18,53	0,14
200	10,64	0,16	20,00	0,09	23,16	0,09
100	21,28	0,04	40,60	0,02	46,30	0,02

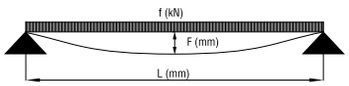

1) PROLINK C Serisi Kolay Kilit / *Easy Lock Nut*

Ölçüler / *Dimensions*

Kod *Code*	R	A x B x t	Adet / Kutu *Psc / Box*	Kg / Kutu *Kg / Box*
KK.100	M.8	36 x 36 x 3	500	18.5
KK.110	M.10	36 x 36 x 3	500	18.5

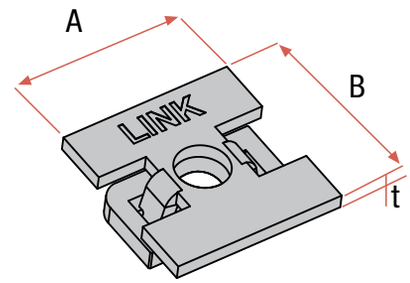

2) PROLINK C Serisi Düz Somun / *Channel Nut*

Ölçüler / *Dimensions*

Kod *Code*	R	A x B x t	Adet / Kutu *Psc / Box*	Kg / Kutu *Kg / Box*
DOP.100	M.8	33 x 18 x 4	500	7.0
DOP.110	M.10	33 x 18 x 4	500	7.0

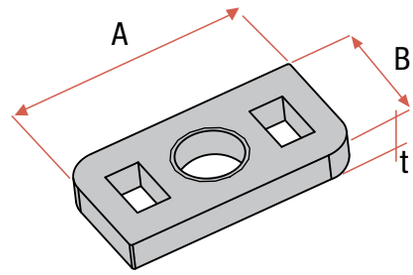

3) PROLINK C Serisi Rotlu Kolay Kilit / *Easy Lock Nut With Stud*

Ölçüler / *Dimensions*

Kod *Code*	R	A x B x t	Adet / Kutu *Psc / Box*	Kg / Kutu *Kg / Box*
RKK.090	M.8	36 x 36 x 3	500	18.5
RKK.100	M.8	36 x 36 x 3	250	14.5
RKK.110	M.8	36 x 36 x 3	200	15.0
RKK.125	M.10	36 x 36 x 3	250	15.0
RKK.140	M.10	36 x 36 x 3	200	16.0

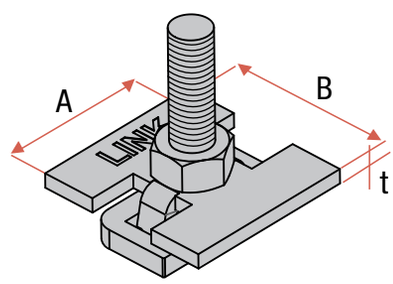

4) PROLINK C Serisi Kare Pul / *Rectangular Washers*

Ölçüler / *Dimensions*

Kod *Code*	R	A x B x t	Adet / Kutu *Psc / Box*	Kg / Kutu *Kg / Box*
PLCBKP.100	11.0	32 x 32 x 4	500	15.0

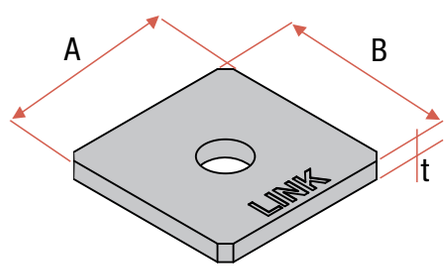

5) PROLINK C Serisi Destek Pulu / *Support Washer*

Ölçüler / *Dimensions*

Kod *Code*	R	A x B x t	Adet / Kutu *Psc / Box*	Kg / Kutu *Kg / Box*
UKA.100	11.0	30 x 35 x 2.5	500	15.0

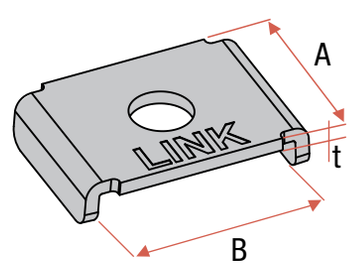

PROLINK C Profil Yük Bağlantı Şekilleri / *PROLINK C Profiles Fittings*

RKK.100

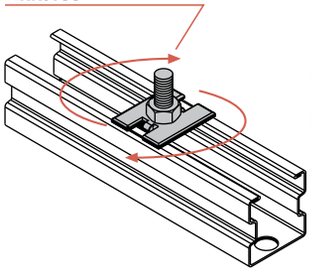

KK.100

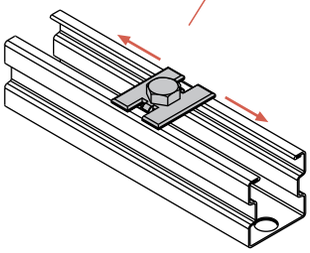

TK.100
3mm Ø11

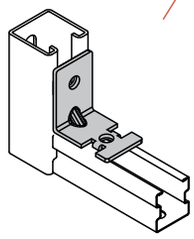

TK.200
3mm Ø11

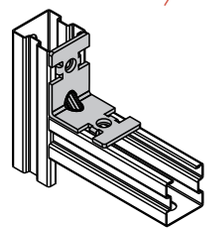

ZAK.100
3mm Ø11

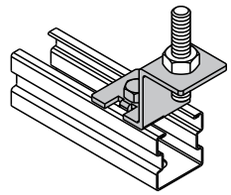

UAK.100
3mm Ø11

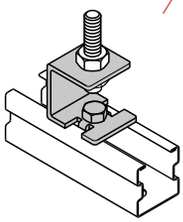

UZAK.100
3mm Ø11

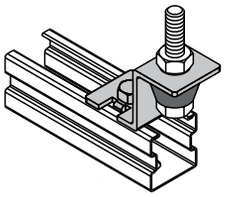

PLCVUZ.110
3mm Ø11

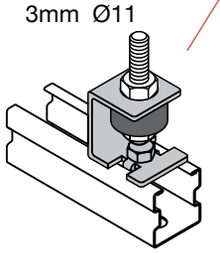

PLCBKP.100
3mm Ø11

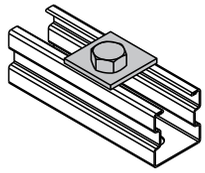

UKA.100
2,5mm Ø11

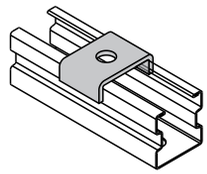

UBK.100
2mm Ø11

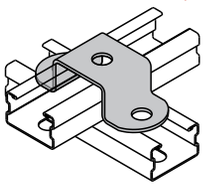

UBK.110
2mm Ø11

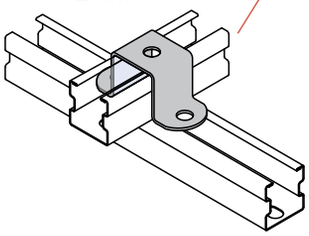

DUE.200
4mm Ø11

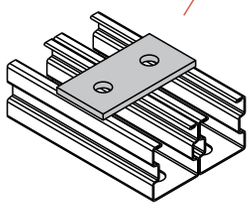

DUE.200
4mm Ø11

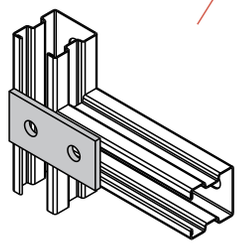

DUE.400
4mm Ø11

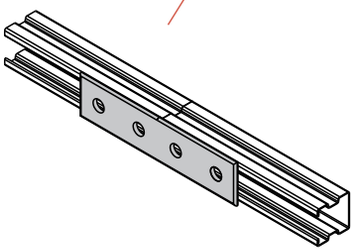

TBE.100
4mm Ø11

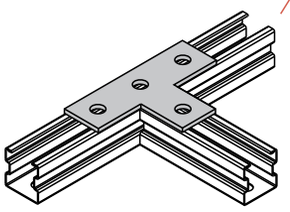

PLCBB.3542
2,5mm Ø11

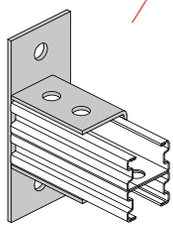

PLCBB.3535
2,5mm Ø11

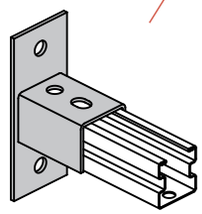

PLCBB.3570
2,5mm Ø11

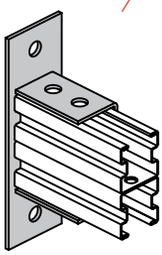

PLCLBE.100
4mm Ø11

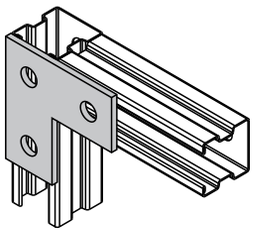

PLCPK.115

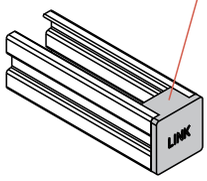

PLCPK.105

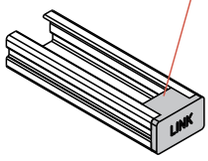

PLCBB.3535.01

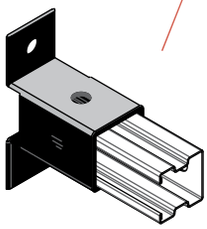

IV

PROLINK G Kesitli Profiller
PROLINK G Cross Section Profiles

Malzeme / *Material* :
Malzeme EN 10346 - DX51DZ100
Korozyona karşı sıcak daldırma galvaniz kaplanan malzemeye şekil vererek üretilmiştir. Yükleme bilgileri için profil yük dağılım şemasını inceleyiniz.
Material EN 10346 - DX51DZ100 Hot-dip galvanized material formed for corrosion protection. Please examine load data table for design loads

Hizmet / *Service* :
Mükemmel tasarımı sayesinde yüksek statik yük taşıma kapasitesine sahiptir. Orta ve Ağır yük sınıfına uygundur. Bağlantı elemanları sürtünme yüzeyi kaymayı önleyici çentikli yüzeye sahiptir.Görsellik gerektiren montajlara uygundur. İstenilen bağlantı noktasında uygulama için çeşitli aralık ve boyutta montaj deliklerine sahiptir. TAKS bağlantı elemanları veya LINK montaj aksesuarları ile çeşitli yapılara uygulanır.
Sustain remarkable static loads due to its excellent design. Suitable for minor up to middle load range. Anti-slip knurled profile surface. Suitable for demonstrative demanding installations. Multiple punched for any installation task imaginable. Suitable for various constructions with TAKS connecting parts or conventional LINK installation accessories.

Birleştirme metotları / Combination methods

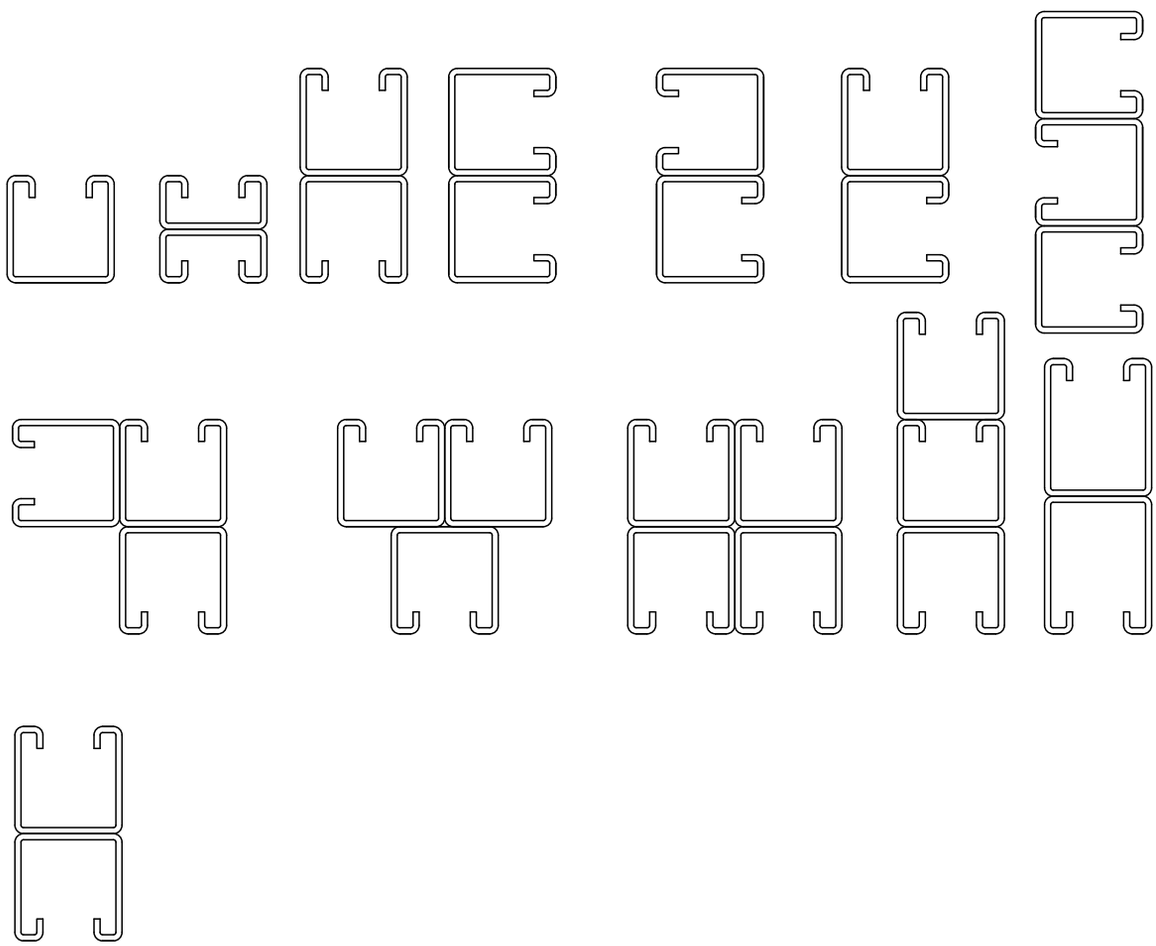

Profil birleştirme, kaynak ile yapılmaktadır.
Profile joining is done with welding.

PROLINK G

PROLINK G 41 x 21 x 1,5 - 2,0 - 2,5 mm

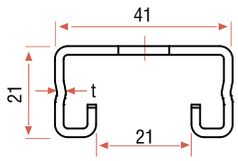

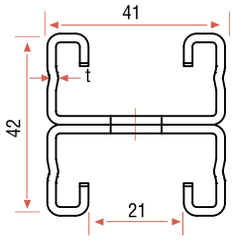

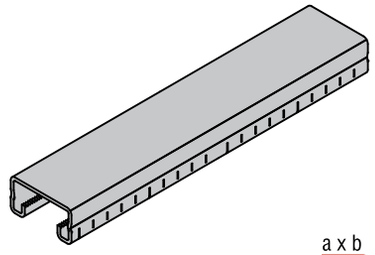

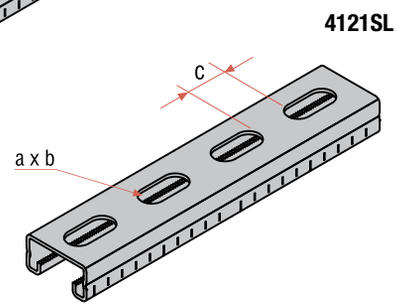

Kod *Code*	t mm	a x b mm	c mm	Birim Ağırlık *Unit Weight* Kg/m
4121DL	2,5	-	-	1,89
4121DL.01	2,0	-	-	1,52
4121DL.02	1,5	-	-	1,15
4121SL	2,5	13 x 30	30	1,80
4121SL.01	2,0	13 x 30	30	1,44
4121SL.02	1,5	13 x 30	30	1,12
4142CC	2,5	13 x 30	30	3,60
4142CC.01	2,0	13 x 30	30	2,88
4142CC.02	1,5	13 x 30	30	2,24

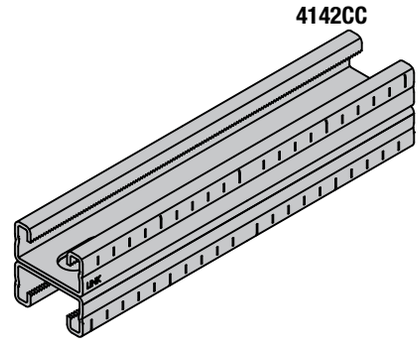

Standart boy / *Standard Length* : 4.000, 6.000 mm

PROLINK G 45 x 22 x 2 - 2,5 mm

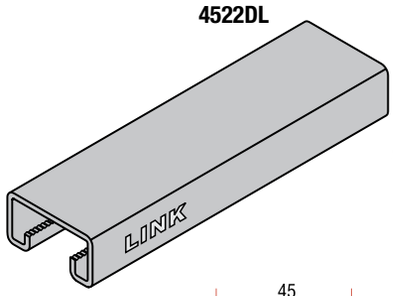

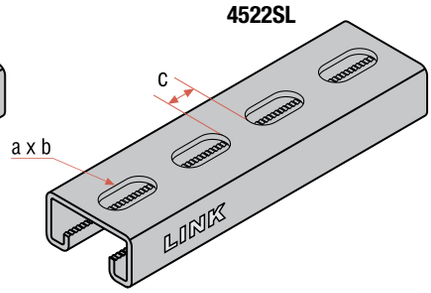

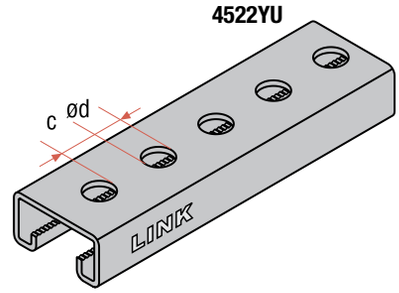

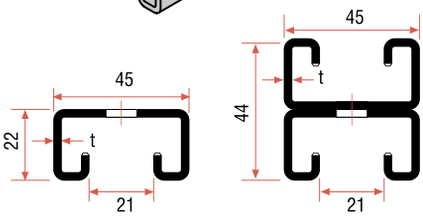

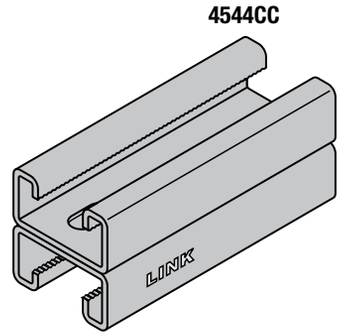

Kod *Code*	t mm	a x b mm	c mm	Ø d mm	Birim Ağırlık *Unit Weight* Kg/m
4522DL	2,5	-	-	-	2,05
4522DL.01	2,0	-	-	-	1,64
4522SL	2,5	13 x 30	30	-	1,96
4522SL.01	2,0	13 x 30	30	-	1,57
4522YU	2,5	-	15	12,5	1,95
4522YU.01	2,0	-	15	12,5	1,56
4544CC	2,5	13 x 30	30	-	3,92
4544CC.01	2,0	13 x 30	30	-	3,14

Standart boy / *Standard Length* : 4.000, 6.000 mm

TR 2006/02200 Y
TASARIM TESCİL NO 2006/01981

PROLINK G 41 x 41 x 1,5 - 2,0 - 2,5 mm

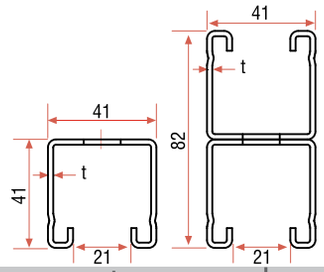

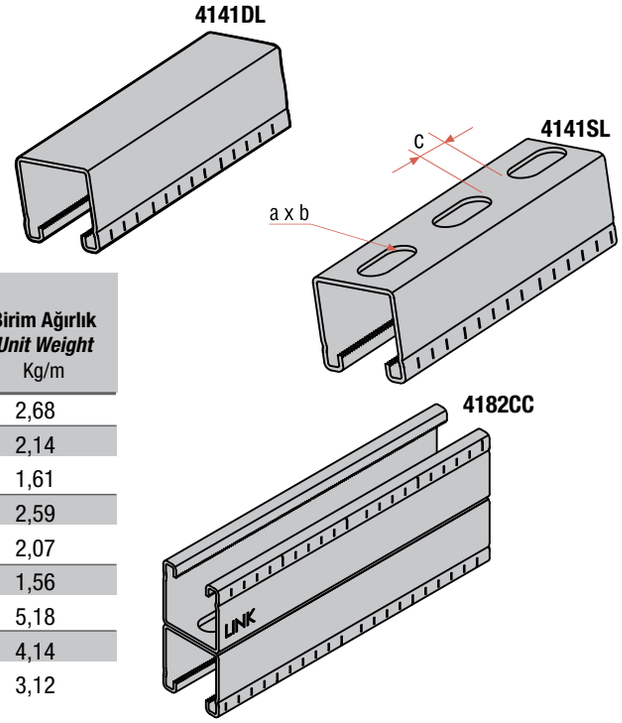

Kod *Code*	t mm	a x b mm	c mm	Birim Ağırlık *Unit Weight* Kg/m
4141 DL	2,5	30	30	2,68
4141 DL.01	2,0	30	30	2,14
4141 DL.02	1,5	30	30	1,61
4141 SL	2,5	13 x 30	30	2,59
4141 SL.01	2,0	13 x 30	30	2,07
4141 SL.02	1,5	13 x 30	30	1,56
4182CC	2,5	13 x 30	30	5,18
4182CC.01	2,0	13 x 30	30	4,14
4182CC.02	1,5	13 x 30	30	3,12

Standart boy / *Standard Length* : 4.000, 6.000 mm

PROLINK G 45 x 45 x 2 - 2,5 mm

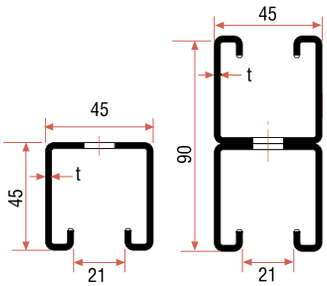

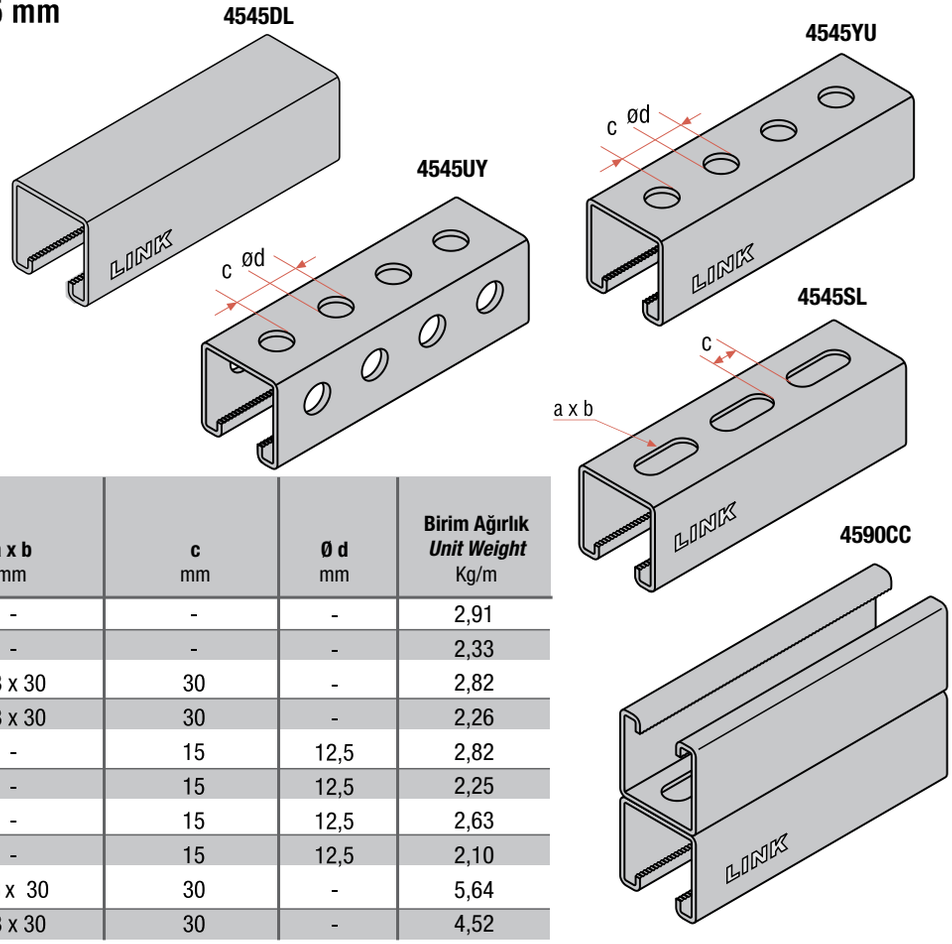

Kod *Code*	t mm	a x b mm	c mm	Ø d mm	Birim Ağırlık *Unit Weight* Kg/m
4545DL	2,5	-	-	-	2,91
4545DL.01	2,0	-	-	-	2,33
4545SL	2,5	13 x 30	30	-	2,82
4545SL.01	2,0	13 x 30	30	-	2,26
4545YU	2,5	-	15	12,5	2,82
4545YU.01	2,0	-	15	12,5	2,25
4545UY	2,5	-	15	12,5	2,63
4545UY.01	2,0	-	15	12,5	2,10
4590CC	2,5	13 x 30	30	-	5,64
4590CC.01	2,0	13 x 30	30	-	4,52

Standart boy / *Standard Length* : 4.000, 6.000 mm

TR 2006/02200 Y
TASARIM TESCİL NO 2006/01981

PROLINK G

PROLINK G 45 x 60 x 2,5 mm

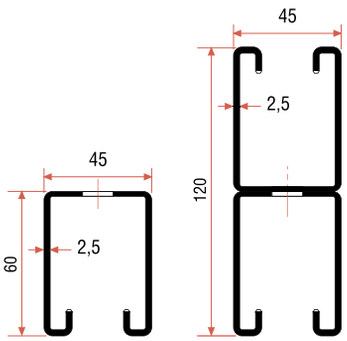

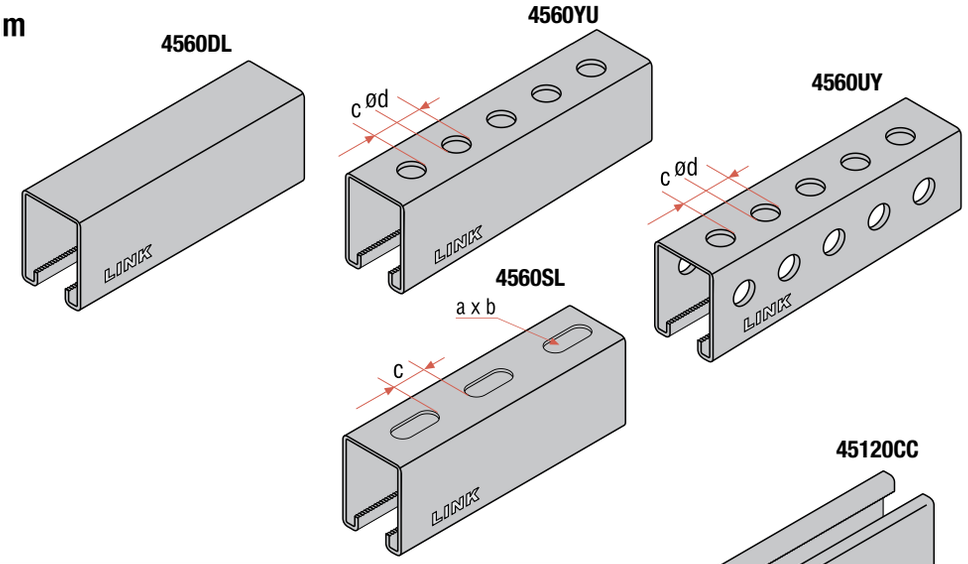

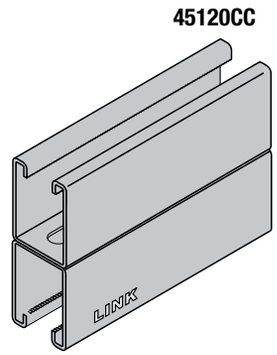

Kod *Code*	t mm	a x b mm	c mm	Ø d mm	Birim Ağırlık *Unit Weight* Kg/m
4560DL	2,5	-	-	-	3,50
4560SL	2,5	13 x 30	30	-	3,41
4560YU	2,5	-	20	11	3,41
4560UY	2,5	-	20	11	3,21
45120CC	2,5	13 x 30	30	-	6,82

Standart boy / *Standard Length* : 4.000, 6.000 mm

PROLINK G 60 x 70 x 3 mm

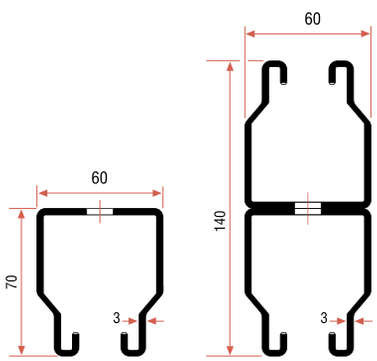

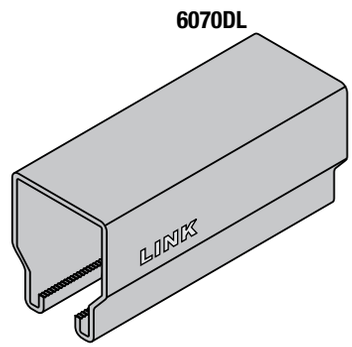

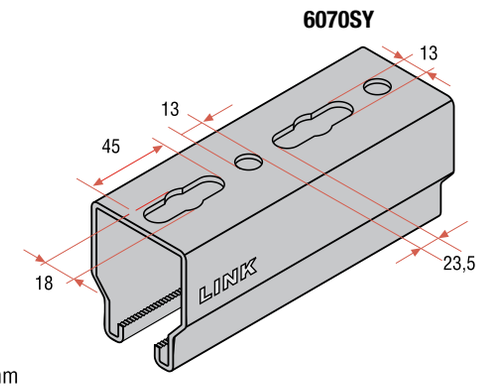

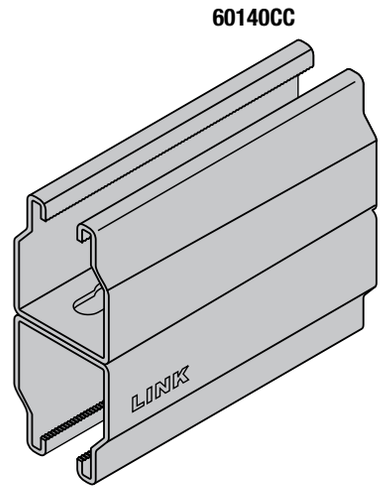

Kod *Code*	Birim Ağırlık *Unit Weight* Kg/m
6070DL	5,02
6070SY	4,87
60140CC	9,74

Standart boy / *Standard Length* : 4.000, 6.000 mm

TR 2006/02200 Y
TASARIM TESCİL NO 2006/01981

PROLINK G 60 x 85 x 3 mm

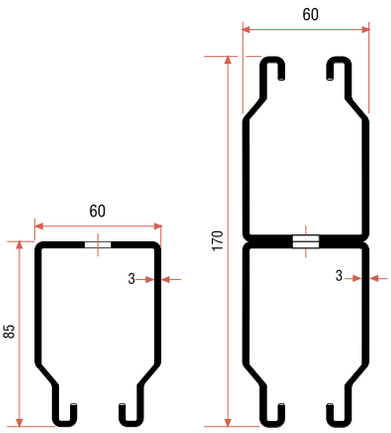

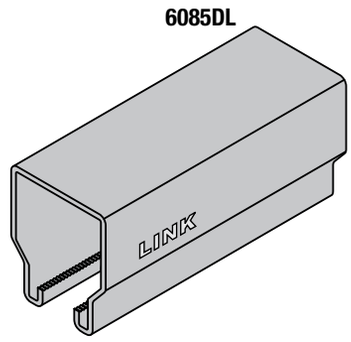

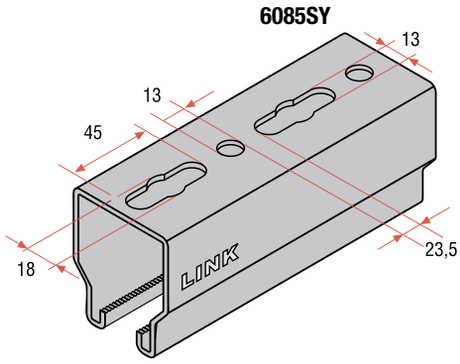

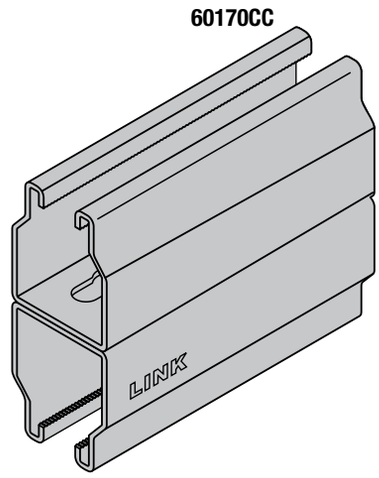

Kod *Code*	Birim Ağırlık *Unit Weight* Kg/m
6085DL	5,72
6085SY	5,55
60170CC	11,10

Standart boy / *Standard Length* : 4.000, 6.000 mm

PROLINK G 60 x 100 x 3 mm

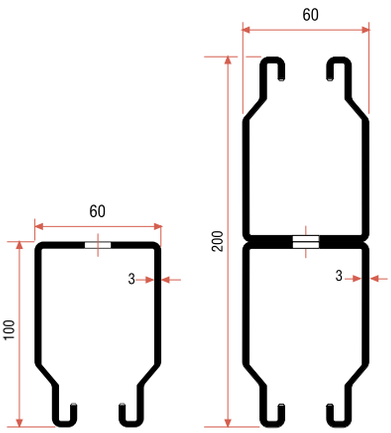

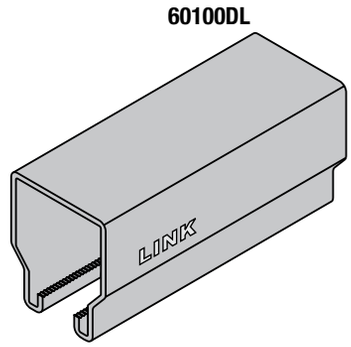

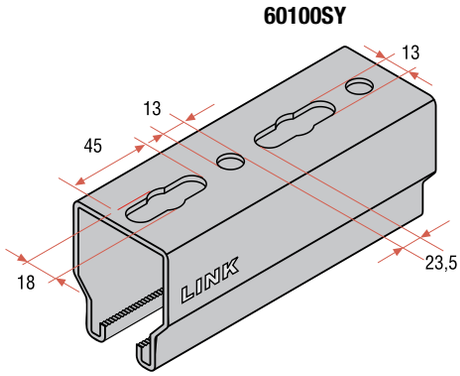

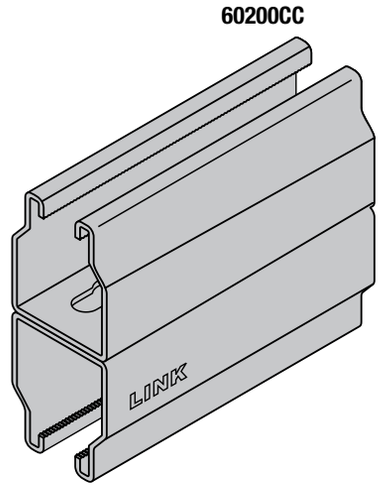

Kod *Code*	Birim Ağırlık *Unit Weight* Kg/m
60100DL	6,43
60100SY	6,26
60200CC	12,52

Standart boy / *Standard Length* : 4.000, 6.000 mm

TR 2006/02200 Y
TASARIM TESCİL NO 2006/01981

PROLINK G Profil Yük Dağılım Şeması / *PROLINK G Profiles Selection Outline*

1,5 MM

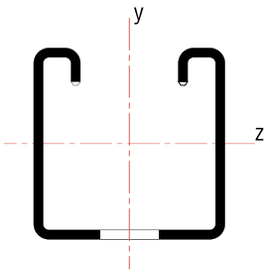

Tablodaki "F" kuvvetleri yüklemenin "y" ekseni doğrultusunda olduğu durumlar için hesaplanmıştır.

"F" forces in the table are calculated for loading direction in "y" axis.

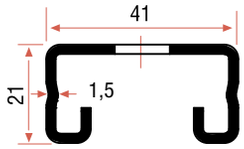

PLG 41 x 21 x 1,5

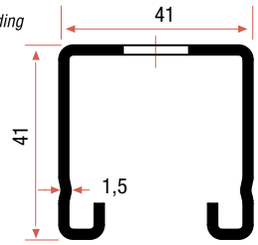

PLG 41 x 41 x 1,5

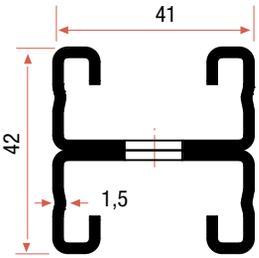

PLG 41 x 42 x 1,5

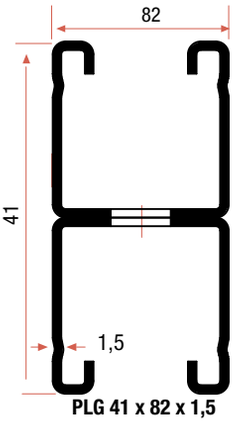

PLG 41 x 82 x 1,5

Malzeme / ***Material***	PROLINK			
DIN 10346/10147/10142	DX51 D + Z			
Profil Kesit Alanı A / Profile Section Area A (cm^2)	1,59	2,19	3,18	4,38
Mukavement Momenti / Section Modulus Wz (cm^3)	0,84	2,32	2,22	5,97
Mukavement Momenti / Section Modulus Wy (cm^3)	1,84	2,98	3,68	6,31
Atalet Momenti / Moment of inertia Iz (cm^4)	1,00	5,13	4,65	25,88
Atalet Momenti / Moment of inertia Iy (cm^4)	3,78	6,12	7,55	12,24
Jirasyon Çapı / Radius of gyration rz (cm)	0,79	2,32	1,21	2,43
Jirasyon Çapı / Radius of gyration ry (cm)	1,54	2,98	1,54	1,67

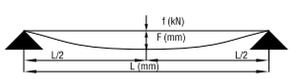

Profil Boyu ***Profil Lengh*** **mm**	**Mak Dizayn Yükü** ***Max Design Load*** **kN**	**Sehim** ***Deflection*** **(mm)**	**Mak Dizayn Yükü** ***Max Design Load*** **kN**	**Sehim** ***Deflection*** **(mm)**	**Mak Dizayn Yükü** ***Max Design Load*** **kN**	**Sehim** ***Deflection*** **(mm)**	**Mak Dizayn Yükü** ***Max Design Load*** **kN**	**Sehim** ***Deflection*** **(mm)**
6000							0,18	24,90
5000							0,33	20,63
4000							0,59	16,45
3500					0,10	13,75	0,81	14,47
3000					0,17	12,28	1,14	12,42
2500					0,27	10,20	1,51	9,35
2000			0,52	8,36	0,46	8,34	1,90	5,95
1500	0,17	6,05	0,94	6,23	0,84	6,20	2,55	3,34
1250	0,26	5,21	1,19	4,54	1,13	4,78	3,08	2,32
1000	0,41	4,14	1,50	2,92	1,43	3,08	3,85	1,48
750	0,72	3,04	2,00	1,64	1,90	1,72	5,15	0,84
500	1,08	1,34	3,00	0,73	2,87	0,77	7,74	0,37
300	1,81	0,49	5,00	0,26	4,80	0,28	12,90	0,13
250	2,17	0,34	6,00	0,18	5,76	0,19	15,48	0,09
200	2,72	0,22	7,52	0,12	7,20	0,12	19,37	0,06
100	5,45	0,05	15,05	0,03	14,40	0,03	38,75	0,01

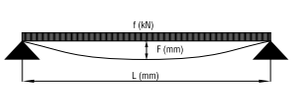

Profil Boyu ***Profil Lengh*** **mm**	**Mak Dizayn Yükü** ***Max Design Load*** **kN**	**Sehim** ***Deflection*** **(mm)**	**Mak Dizayn Yükü** ***Max Design Load*** **kN**	**Sehim** ***Deflection*** **(mm)**	**Mak Dizayn Yükü** ***Max Design Load*** **kN**	**Sehim** ***Deflection*** **(mm)**	**Mak Dizayn Yükü** ***Max Design Load*** **kN**	**Sehim** ***Deflection*** **(mm)**
6000							0,29	25,01
5000							0,53	20,69
4000							0,96	16,69
3500					0,17	14,32	1,30	14,51
3000					0,27	12,20	1,83	12,46
2500					0,44	10,37	2,70	10,41
2000	0,14	8,09	0,83	8,34	0,73	8,28	3,81	7,43
1500	0,28	6,22	1,50	6,22	1,35	6,23	5,11	4,17
1250	0,41	5,14	2,18	5,19	1,97	5,21	6,16	2,90
1000	0,66	4,16	3,00	3,65	2,86	3,84	7,71	1,85
750	1,18	3,11	4,00	2,05	3,82	2,16	10,30	1,04
500	2,17	1,69	6,01	0,91	5,75	0,96	15,48	0,46
300	3,63	0,61	10,03	0,33	9,60	0,35	25,80	0,17
250	4,35	0,42	12,04	0,23	11,52	0,24	30,98	0,12
200	5,45	0,27	15,05	0,15	14,40	0,15	38,75	0,07
100	10,90	0,07	30,10	0,04	28,80	0,04	77,50	0,02

Belirtilen L(cm) boyunda izin verilen ∂adm = 144 N / mm^2 ve maksimum seğim f adm = L / 240 değeri aşılmamıştır.
Incase of the indicated max. spans L (cm), the admissible ∂adm = 144 N / mm^2 as well as a maximum deflection of f adm = L / 240 is not exceeded.

PROLINK G Profil Yük Dağılım Şeması / *PROLINK G Profiles Selection Outline*

2,0 MM

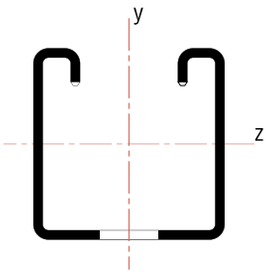

Tablodaki "F" kuvvetleri yüklemenin "y" ekseni doğrultusunda olduğu durumlar için hesaplanmıştır.

"F" forces in the table are calculated for loading direction in "y" axis.

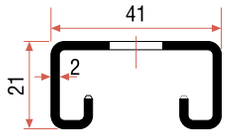

PLG 41 x 21 x 2

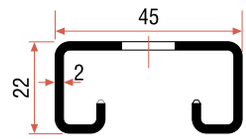

PLG 45 x 22 x 2

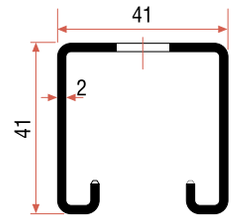

PLG 41 x 41 x 2

	PROLINK					
Malzeme / *Material* EN 10346	DX51 D + Z					
Profil Kesit Alanı A/*Profile Section Area* A (cm^2)	2,06		2,21		2,86	
Mukavemet momenti/*Section Modulus* W_z (cm^3)	1,04		1,18		2,96	
Mukavemet momenti/*Section Modulus* W_y (cm^3)	2,25		2,69		3,74	
Atalet momenti/*Moment of Inertia* I_z (cm^4)	1,23		1,47		6,52	
Atalet momenti/*Moment of Inertia* I_y (cm^4)	4,61		6,05		7,66	
Jirasyon Çapı/*Radius of gyration* r_z (cm)	0,77		0,82		1,51	
Jirasyon Çapı/*Radius of gyration* r_y (cm)	1,50		1,65		1,64	
Profil Boyu *Profile Lenght* (mm)	Mak.Dizayn Yükü *Max. Design Load* kN	Sehim *Deflection* (mm)	Mak.Dizayn Yükü *Max. Design Load* kN	Sehim *Deflection* (mm)	Mak.Dizayn Yükü *Max. Design Load* kN	Sehim *Deflection* (mm)
6.000 5.000						
4.000 3.500					0,11 0,17	15,75 14,04
3.000 2.500					0,26 0,40	12,28 10,28
2.000 1.500	0,10 0,21	7,61 6,08	0,13 0,25	8,08 6,03	0,65 1,19	8,23 6,21
1.250 1.000	0,31 0,50	5,06 4,11	0,38 0,6	5,17 4,12	1,52 1,91	4,57 2,93
750 500	0,89 1,34	3,05 1,36	1,01 1,52	2,90 1,29	2,55 3,83	1,64 0,73
300 250	2,24 2,69	0,49 0,34	2,54 3,06	0,46 0,32	6,39 7,67	0,26 0,18
200 100	3,37 6,74	0,22 0,05	3,82 7,65	0,21 0,05	9,60 19,20	0,12 0,03

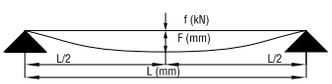

Profil Boyu Profile Lenght (mm)	Mak.Dizayn Yükü *Max. Design Load* kN	Sehim *Deflection* (mm)	Mak.Dizayn Yükü *Max. Design Load* kN	Sehim *Deflection* (mm)	Mak.Dizayn Yükü *Max. Design Load* kN	Sehim *Deflection* (mm)
6.000 5.000						
4.000 3.500					0,19 0,28	16,60 14,37
3.000 2.500					0,42 0,64	12,38 10,28
2.000 1.500	0,17 0,34	8,02 6,15	0,21 0,41	8,15 6,17	1,05 1,91	8,30 6,23
1.250 1.000	0,50 0,81	5,10 4,16	0,61 0,97	5,19 4,16	2,77 3,82	5,19 3,65
750 500	1,45 2,69	3,11 1,70	1,74 3,05	3,12 1,61	5,10 7,67	2,05 0,91
300 250	4,49 5,39	0,61 0,42	5,09 6,12	0,58 0,40	12,79 15,35	0,33 0,23
200 100	6,74 13,49	0,27 0,07	7,65 15,31	0,26 0,06	19,20 38,40	0,15 0,04

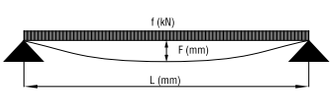

Belirtilen L(cm) boyunda izin verilen ∂adm = 144 N / mm^2 ve maksimum seğim f adm = L / 240 değeri aşılmamıştır.
Incase of the indicated max. spans L (cm), the admissible ∂adm = 144 N / mm^2 as well as a maximum deflection of f adm = L / 240 is not exceeded.

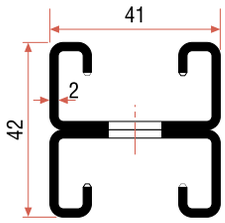

PLG 41 x 42 x 2

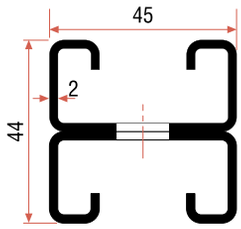

PLG 45 x 44 x 2

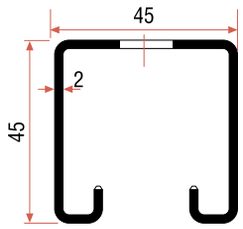

PLG 45 x 45 x 2

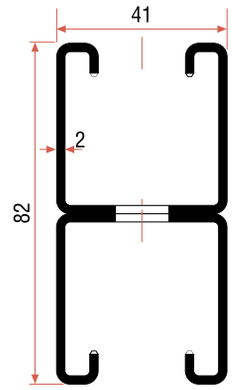

PLG 41 x 82 x 2

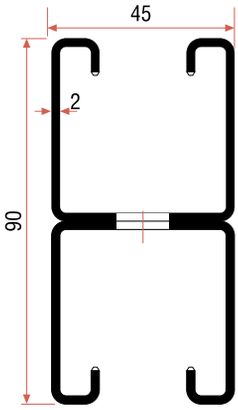

PLG 45 x 90 x 2

PROLINK									
DX51 D + Z									
3,52		4,42		3,10		5,74		6,22	
2,63		3,17		4,16		8,27		9,61	
4,50		5,38		4,57		7,49		9,16	
5,53		6,96		8,52		33,90		43,24	
9,22		12,10		10,28		15,36		20,61	
1,25		1,26		1,66		2,43		2,64	
1,62		1,65		1,82		1,64		1,82	
Mak.Dizayn Yükü *Max. Design Load* kN	Sehim *Deflection* (mm)	Mak.Dizayn Yükü *Max. Design Load* kN	Sehim *Deflection* (mm)	Mak.Dizayn Yükü *Max. Design Load* kN	Sehim *Deflection* (mm)	Mak.Dizayn Yükü *Max. Design Load* kN	Sehim *Deflection* (mm)	Mak.Dizayn Yükü *Max. Design Load* kN	Sehim *Deflection* (mm)
						0,24 0,43	24,98 20,46	0,33 0,58	24,75 20,68
0,12	14,08	0,10 0,16	16,28 13,98	0,16 0,24	16,13 14,45	0,78 1,07	16,55 14,56	1,02 1,38	16,64 14,55
0,20 0,32	12,30 10,23	0,26 0,41	12,27 10,22	0,35 0,53	12,34 10,29	1,50 2,09	12,47 9,85	1,93 2,43	12,48 8,96
0,54 1,00	8,27 6,22	0,69 1,26	8,32 6,20	0,86 1,56	8,27 6,21	2,64 3,54	6,30 3,53	3,07 4,12	5,74 3,22
1,45 1,69	5,16 3,06	1,62 2,04	4,58 2,94	2,14 2,68	4,91 3,14	4,26 5,34	2,45 1,57	4,95 6,21	2,23 1,43
2,26 3,40	1,72 0,76	2,73 4,10	1,65 0,73	3,59 5,39	1,77 0,79	7,13 10,72	0,88 0,39	8,29 12,45	0,80 0,36
5,68 6,82	0,28 0,19	6,85 8,22	0,26 0,18	8,99 10,79	0,28 0,20	17,87 21,45	0,14 0,10	20,77 24,93	0,13 0,09
8,52 17,06	0,12 0,03	10,28 20,56	0,12 0,03	13,49 26,98	0,13 0,03	26,82 53,65	0,06 0,02	31,17 62,33	0,06 0,01

Mak.Dizayn Yükü *Max. Design Load* kN	Sehim *Deflection* (mm)	Mak.Dizayn Yükü *Max. Design Load* kN	Sehim *Deflection* (mm)	Mak.Dizayn Yükü *Max. Design Load* kN	Sehim *Deflection* (mm)	Mak.Dizayn Yükü *Max. Design Load* kN	Sehim *Deflection* (mm)	Mak.Dizayn Yükü *Max. Design Load* kN	Sehim *Deflection* (mm)
				0,11	20,29	0,38 0,70	24,83 20,74	0,53 0,93	24,82 20,72
0,11 0,20	16,16 14,46	0,16 0,27	16,28 14,51	0,26 0,38	16,32 14,32	1,25 1,71	16,57 14,55	1,63 2,53	16,62 16,53
0,32 0,52	12,30 10,37	0,42 0,66	12,37 10,28	0,56 0,85	12,34 10,31	2,40 3,54	12,47 10,41	3,09 4,53	12,49 10,40
0,87 1,60	8,32 6,22	1,10 2,02	8,29 6,22	1,38 2,50	8,30 6,22	5,28 7,09	7,85 4,41	6,14 8,24	7,15 4,02
2,34 3,38	5,20 3,82	2,95 4,08	5,20 3,66	3,63 5,37	5,20 3,92	8,53 10,68	3,07 1,96	9,91 12,42	2,79 1,79
4,52 6,81	2,15 0,96	5,46 8,21	2,06 0,92	7,18 10,78	2,21 0,98	14,27 21,43	1,10 0,49	16,59 24,91	1,01 0,45
11,36 13,64	0,34 0,24	13,70 16,44	0,33 0,23	17,98 21,58	0,35 0,25	35,75 42,90	0,18 0,12	41,55 49,85	0,16 0,11
17,05 34,12	0,15 0,04	20,57 41,13	0,15 0,04	26,98 53,95	0,16 0,04	53,64 107,30	0,08 0,02	62,32 124,65	0,07 0,02

PROLINK G Profil Yük Dağılımı Şeması / *PROLINK G Profiles Selection Outline*

2,5 MM

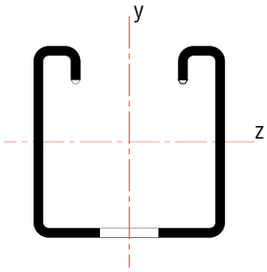

Tablodaki "F" kuvvetleri yüklemenin "y" ekseni doğrultusunda olduğu durumlar için hesaplanmıştır.

"F" forces in the table are calculated for loading direction in "y" axis.

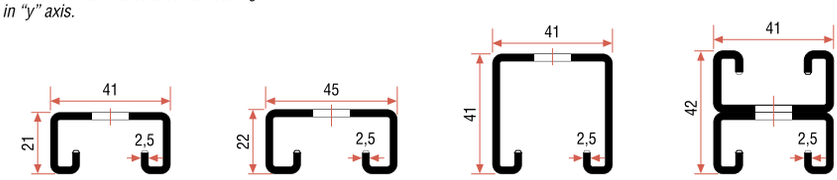

PLG 41 x 21 x 2,5 | **PLG 45 x 22 x 2,5** | **PLG 41 x 41 x 2,5** | **PLG 41 x 42 x 2,5**

	PROLINK							
Malzeme / *Material* EN 10346	DX51 D + Z							
Profil Kesit Alanı A/*Profile Section Area* A (cm^2)	2,67		2,65		3,59		4,28	
Mukavemet momenti/*Section Modulus* W_z (cm^3)	1,36		1,33		3,68		3,13	
Mukavemet momenti/*Section Modulus* W_y (cm^3)	2,87		3,13		4,62		5,39	
Atalet momenti/*Moment of Inertia* I_z (cm^4)	1,65		1,67		8,16		6,57	
Atalet momenti/*Moment of Inertia* I_y (cm^4)	6,04		6,88		9,58		11,06	
Jirasyon Çapı/*Radius of gyration* r_z (cm)	0,79		0,79		1,51		1,24	
Jirasyon Çapı/*Radius of gyration* r_y (cm)	1,50		1,61		1,63		1,61	
Profil Boyu *Profile Lenght* (mm)	Mak.Dizayn Yükü *Max. Design Load* kN	Sehim *Deflection* (mm)	Mak.Dizayn Yükü *Max. Design Load* kN	Sehim *Deflection* (mm)	Mak.Dizayn Yükü *Max. Design Load* kN	Sehim *Deflection* (mm)	Mak.Dizayn Yükü *Max. Design Load* kN	Sehim *Deflection* (mm)
6.000 5.000								
4.000 3.500					0,14 0,22	15,93 14,42	0,08 0,14	16,43 14,16
3.000 2.500					0,33 0,50	12,43 10,27	0,23 0,38	12,13 10,29
2.000 1.500	0,15 0,29	8,30 6,23	0,15 0,29	8,29 6,18	0,82 1,49	8,29 6,21	0,64 1,19	8,27 6,24
1.250 1.000	0,42 0,68	5,10 4,16	0,43 0,68	5,17 4,11	1,89 2,37	4,54 2,90	1,60 2,01	4,80 3,07
750 500	1,16 1,76	2,96 1,33	1,14 1,72	2,88 1,28	3,17 4,76	1,63 0,72	2,69 4,05	1,72 0,77
300 250	2,93 3,52	0,48 0,33	2,87 3,44	0,46 0,32	7,95 9,54	0,26 0,18	6,76 8,11	0,28 0,19
200 100	4,41 8,82	0,21 0,05	4,31 8,62	0,20 0,05	11,93 23,86	0,12 0,03	10,15 20,30	0,12 0,03

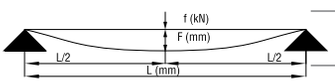

Profil Boyu Profile Lenght (mm)	Mak.Dizayn Yükü *Max. Design Load* kN	Sehim *Deflection* (mm)	Mak.Dizayn Yükü *Max. Design Load* kN	Sehim *Deflection* (mm)	Mak.Dizayn Yükü *Max. Design Load* kN	Sehim *Deflection* (mm)	Mak.Dizayn Yükü *Max. Design Load* kN	Sehim *Deflection* (mm)
6.000 5.000								
4.000 3.500					0,23 0,35	16,22 14,36	0,13 0,23	16,55 14,40
3.000 2.500					0,53 0,81	12,47 10,39	0,38 0,61	12,43 10,32
2.000 1.500	0,24 0,46	8,30 6,18	0,24 0,46	8,29 6,13	1,31 2,39	8,28 6,23	1,03 1,90	8,32 6,22
1.250 1.000	0,68 1,09	5,16 4,16	0,69 1,10	5,18 4,16	3,47 4,74	5,20 3,62	2,77 4,02	5,19 3,83
750 500	1,95 3,52	3,11 1,66	1,98 3,44	3,12 1,60	6,34 9,53	2,04 0,91	5,38 8,10	2,15 0,96
300 250	5,87 7,05	0,60 0,41	5,74 6,89	0,58 0,40	15,90 19,09	0,33 0,23	13,52 16,23	0,34 0,24
200 100	8,82 17,64	0,27 0,07	8,62 17,25	0,26 0,06	23,87 47,74	0,15 0,04	20,30 40,60	0,15 0,04

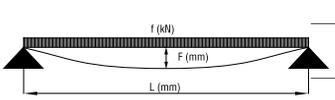

Belirtilen L(cm) boyunda izin verilen ∂adm = 144 N / mm^2 ve maksimum seğim f adm = L / 240 değeri aşılmamıştır.
Incase of the indicated max. spans L (cm), the admissible ∂adm = 144 N / mm^2 as well as a maximum deflection of f adm = L / 240 is not exceeded.

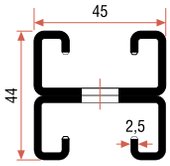

PLG 45 x 44 x 2,5

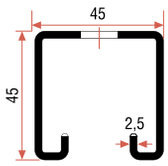

PLG 45 x 45 x 2,5

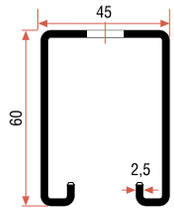

PLG 45 x 60 x 2,5

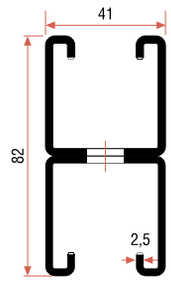

PLG 41 x 82 x 2,5

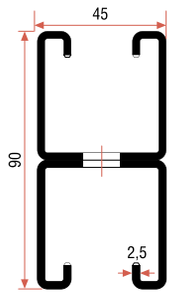

PLG 45 x 90 x 2,5

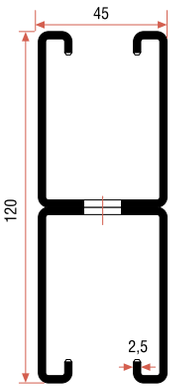

PLG 45 x 120 x 2,5

PROLINK											
DX51 D + Z											
4,78		3,82		4,57		6,28		7,66		9,16	
3,77		5,02		6,51		9,42		11,65		18,77	
6,44		5,53		7,04		9,01		11,10		14,11	
8,30		10,22		21,03		38,62		52,42		112,60	
14,49		12,44		15,83		18,48		24,96		31,75	
1,32		1,64		2,15		2,48		2,62		3,51	
1,74		1,81		1,86		1,71		1,81		1,86	
Mak.Dizayn Yükü *Max. Design Load* kN	Sehim *Deflection* (mm)	Mak.Dizayn Yükü *Max. Design Load* kN	Sehim *Deflection* (mm)	Mak.Dizayn Yükü *Max. Design Load* kN	Sehim *Deflection* (mm)	Mak.Dizayn Yükü *Max. Design Load* kN	Sehim *Deflection* (mm)	Mak.Dizayn Yükü *Max. Design Load* kN	Sehim *Deflection* (mm)	Mak.Dizayn Yükü *Max. Design Load* kN	Sehim *Deflection* (mm)
				0,11	24,24	0,25	24,65	0,40	25,00	1,11	24,82
				0,24	20,44	0,48	20,61	0,70	20,73	1,72	20,73
0,11	15,91	0,19	16,18	0,46	16,46	0,88	16,60	1,23	16,61	2,82	16,63
0,19	14,13	0,28	14,22	0,64	14,45	1,21	14,57	1,67	14,55	3,39	13,23
0,31	12,38	0,42	12,39	0,91	12,40	1,70	12,46	2,34	12,50	3,98	9,70
0,49	10,30	0,64	10,38	1,35	10,34	2,37	9,84	2,95	8,98	4,80	6,72
0,82	8,31	1,03	8,27	2,07	7,97	3,00	6,30	3,72	5,74	6,04	4,30
1,51	6,24	1,87	6,21	2,79	4,49	4,03	3,54	4,99	3,22	8,07	2,41
1,93	4,58	2,58	4,93	3,35	3,11	4,85	2,45	6,01	2,24	9,70	1,68
2,42	2,92	3,24	3,16	4,20	1,99	6,08	1,57	7,53	1,43	12,15	1,07
3,24	1,64	4,33	1,78	5,61	1,12	8,12	0,88	10,06	0,81	16,20	0,60
4,88	0,73	6,50	0,79	8,43	0,50	12,20	0,39	15,10	0,36	24,35	0,27
8,14	0,26	10,85	0,28	14,07	0,18						
9,77	0,18	13,02	0,20	16,89	0,12						
12,22	0,12	16,28	0,13								
24,45	0,03	32,56	0,03								

Mak.Dizayn Yükü *Max. Design Load* kN	Sehim *Deflection* (mm)	Mak.Dizayn Yükü *Max. Design Load* kN	Sehim *Deflection* (mm)	Mak.Dizayn Yükü *Max. Design Load* kN	Sehim *Deflection* (mm)	Mak.Dizayn Yükü *Max. Design Load* kN	Sehim *Deflection* (mm)	Mak.Dizayn Yükü *Max. Design Load* kN	Sehim *Deflection* (mm)	Mak.Dizayn Yükü *Max. Design Load* kN	Sehim *Deflection* (mm)
				0,18	24,49	0,40	24,65	0,64	25,00	1,79	24,99
				0,39	20,66	0,77	20,65	1,12	20,73	2,76	20,78
0,19	16,58	0,31	16,42	0,74	16,54	1,41	16,62	1,97	16,62	4,52	16,66
0,31	14,32	0,46	14,53	1,03	14,53	1,93	14,53	2,67	14,54	5,99	14,57
0,50	12,46	0,67	12,36	1,46	12,44	2,72	12,46	3,74	12,48	7,96	12,07
0,79	10,37	1,02	10,34	2,17	10,39	4,02	10,41	5,49	10,41	9,61	8,38
1,31	8,30	1,65	8,28	3,46	8,32	6,00	7,84	7,45	7,16	12,08	5,37
2,41	6,22	3,00	6,23	5,58	5,60	8,07	4,41	9,99	4,02	16,15	3,02
3,51	5,19	4,35	5,20	6,71	3,89	9,71	3,07	12,03	2,80	19,42	2,10
4,85	3,65	6,48	3,95	8,41	2,49	12,17	1,96	15,06	1,79	24,30	1,34
6,49	2,05	8,66	2,22	11,23	1,40	16,25	1,10	20,12	1,01	32,40	0,75
9,76	0,91	13,01	0,99	16,87	0,62	24,42	0,49	30,22	0,45	48,70	0,34
16,28	0,33	21,70	0,36	28,14	0,22						
19,55	0,23	26,04	0,25	33,78	0,16						
24,44	0,15	32,56	0,16								
48,90	0,04	65,12	0,04								

PROLINK G Profil Yük Dağılımı Şeması / *PROLINK G Profiles Selection Outline*

3,0 MM

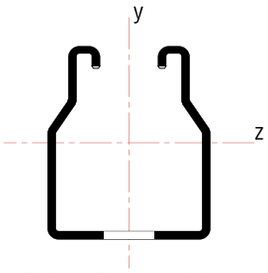

Tablodaki "F" kuvvetleri yüklemenin "y" ekseni doğrultusunda olduğu durumlar için hesaplanmıştır.

"F" forces in the table are calculated for loading direction in "y" axis.

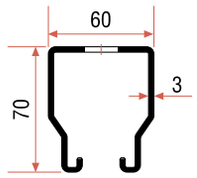

PLG 60 x 70 x 3

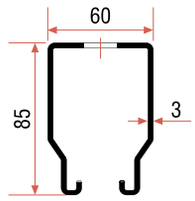

PLG 60 x 85 x 3

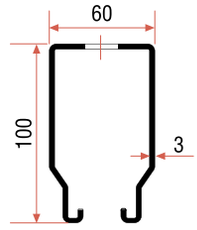

PLG 60 x 100 x 3

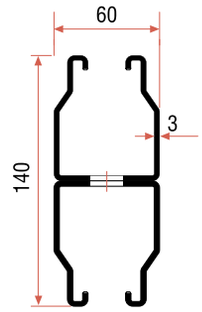

PLG 60 x 140 x 3

	PROLINK							
Malzeme / *Material* EN 10346	DX51 D + Z							
Profil Kesit Alanı A/*Profile Section Area* A (cm^2)	6,72		7,54		8,48		12,61	
Mukavemet momenti/*Section Modulus* W_z (cm^3)	13,18		17,42		22,32		30,01	
Mukavemet momenti/*Section Modulus* W_y (cm^3)	11,29		13,33		16,17		22,55	
Atalet momenti/*Moment of Inertia* I_z (cm^4)	41,62		67,10		102,06		210,06	
Atalet momenti/*Moment of Inertia* I_y (cm^4)	34,04		39,33		48,51		67,68	
Jirasyon Çapı/*Radius of gyration* r_z (cm)	2,49		2,98		3,47		4,08	
Jirasyon Çapı/*Radius of gyration* r_y (cm)	2,25		2,28		2,39		2,32	
Profil Boyu *Profile Lenght* (mm)	Mak.Dizayn Yükü *Max. Design Load* kN	Sehim *Deflection* (mm)	Mak.Dizayn Yükü *Max. Design Load* kN	Sehim *Deflection* (mm)	Mak.Dizayn Yükü *Max. Design Load* kN	Sehim *Deflection* (mm)	Mak.Dizayn Yükü *Max. Design Load* kN	Sehim *Deflection* (mm)
6.000	0,30	24,85	0,57	24,85	0,95	24,88	2,08	24,94
5.000	0,54	20,62	0,95	20,76	1,51	20,72	3,22	20,81
4.000	0,97	16,65	1,62	16,64	2,52	16,65	4,67	14,85
3.500	1,32	14,58	2,17	14,53	3,36	14,57	5,39	11,35
3.000	1,85	12,49	3,02	12,47	4,64	12,49	6,34	8,32
2.500	2,72	10,41	4,45	10,48	5,71	8,82	7,67	5,77
2.000	4,22	8,16	5,59	6,69	7,18	5,64	9,64	3,69
1.500	5,66	4,59	7,49	3,76	9,61	3,17	12,90	2,07
1.250	6,81	3,19	9,01	2,61	11,54	2,20	15,51	1,44
1.000	8,52	2,04	11,28	1,67	14,45	1,41	19,42	0,92
750	11,38	1,15	15,05	0,94	19,28	0,79	25,94	0,52
500	17,10	0,51	22,60	0,42	28,94	0,35	38,90	0,23
300								
250								
200								
100								

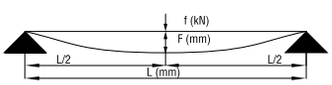

Profil Boyu Profile Lenght (mm)	Mak.Dizayn Yükü *Max. Design Load* kN	Sehim *Deflection* (mm)	Mak.Dizayn Yükü *Max. Design Load* kN	Sehim *Deflection* (mm)	Mak.Dizayn Yükü *Max. Design Load* kN	Sehim *Deflection* (mm)	Mak.Dizayn Yükü *Max. Design Load* kN	Sehim *Deflection* (mm)
6.000	0,48	24,85	0,91	24,81	1,52	24,88	3,33	24,96
5.000	0,87	20,74	1,52	20,76	2,43	20,83	5,15	20,80
4.000	1,55	16,64	2,59	16,63	4,03	16,64	8,43	16,66
3.500	2,10	14,50	3,48	14,56	5,38	14,58	10,78	14,07
3.000	2,96	12,49	4,84	12,49	7,42	12,48	12,69	10,35
2.500	4,35	10,41	7,08	10,42	10,81	10,41	15,33	7,18
2.000	6,88	8,32	11,15	8,32	14,36	7,04	19,28	4,60
1.500	11,32	5,73	14,98	4,70	19,22	3,96	25,80	2,58
1.250	13,62	3,98	18,02	3,26	23,10	2,75	31,05	1,80
1.000	17,05	2,55	22,54	2,09	28,90	1,76	38,85	1,15
750	22,78	1,43	30,08	1,17	38,58	0,99	51,85	0,65
500	34,20	0,64	45,20	0,52	57,90	0,44	77,80	0,29
300								
250								
200								
100								

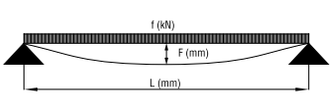

Belirtilen L(cm) boyunda izin verilen ∂adm = 144 N / mm^2 ve maksimum seğim f adm = L / 240 değeri aşılmamıştır.
Incase of the indicated max. spans L (cm), the admissible ∂adm = 144 N / mm^2 as well as a maximum deflection of f adm = L / 240 is not exceeded.

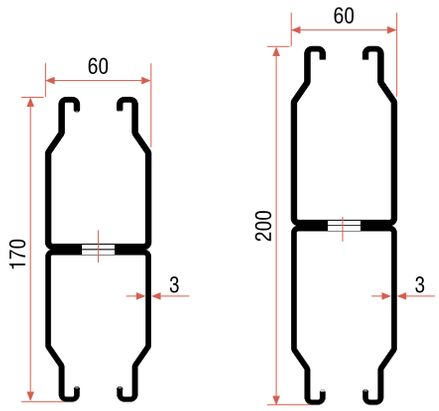

PLG 60 x 170 x 3		PLG 60 x 200 x 3	
DX51 D + Z			
14,40		*16,21*	
41,98		*55,86*	
27,37		*32,30*	
356,92		*558,60*	
82,16		*96,92*	
4,98		*2,45*	
2,39		*6,36*	
Mak.Dizayn Yükü *Max. Design Load* kN	Sehim *Deflection* (mm)	Mak.Dizayn Yükü *Max. Design Load* kN	Sehim *Deflection* (mm)
3,74	24,95	5,66	23,51
5,17	19,17	6,93	16,25
6,59	12,22	8,81	10,37
7,59	9,33	10,14	7,93
8,91	6,84	11,90	5,82
10,76	4,75	14,34	4,03
13,50	3,03	18,00	2,58
18,08	1,71	24,08	1,45
21,73	1,18	28,90	1,01
27,18	0,76	36,20	0,64
36,28	0,43	48,30	0,36
54,45	0,19	72,45	0,16

Mak.Dizayn Yükü *Max. Design Load* kN	Sehim *Deflection* (mm)	Mak.Dizayn Yükü *Max. Design Load* kN	Sehim *Deflection* (mm)
5,99	24,98	9,66	24,96
9,03	20,81	13,87	20,11
13,18	15,15	17,62	12,87
15,18	11,60	20,28	9,86
17,82	8,51	23,80	7,25
21,50	5,91	28,68	5,03
27,00	3,78	36,00	3,22
36,15	2,13	48,15	1,81
43,45	1,48	57,85	1,26
54,35	0,95	72,40	0,81
72,52	0,53	96,50	0,45
108,95	0,24	144,85	0,20

Örnek / Example -1

F= 7,50 kN (750 kg)
L= 1250mm (1,25m) Yük profilin orta noktasından uygulanmaktadır.
Load shall be compensated in the middle of the profile.

Seçim Prosedürü / *Selection Procedure*

1- L=1250mm (1,25m) olan satırı seçin./ *Select line with L=1250mm (1,25m)*
2- Yüke eşit veya daha büyük olan ilk ve sıradaki sütunu belirleyin.F ≥ 7,50 kN (750 kg)
Uygun profil tipleri 60x85x3,0'dan 60x200x3,0'a kadar olan kesitlerdir.
Assign column with equal load or next bigger load F ≥ 7,50 kN (750 kg)
Suitable profile rails are type 60x85x3,0 up to type 60x200x3,0

Profil Boyu *Profil Lengh* (mm)	Mak.Dizayn Yükü *Max. Design Load* kN	Sehim *Deflection* (mm)	Mak.Dizayn Yükü *Max. Design Load* kN	Sehim *Deflection* (mm)	Mak.Dizayn Yükü *Max. Design Load* kN	Sehim *Deflection* (mm)
6000	0,30	24,85	0,57	24,85	0,95	24,88
5000	0,54	20,62	0,95	20,76	1,51	20,72
4000	0,97	16,65	1,62	16,64	2,52	16,65
3500	1,32	14,58	2,17	14,53	3,36	14,57
3000	1,85	12,49	3,02	12,47	4,64	12,49
2500	2,72	10,41	4,45	10,48	5,71	8,82
2000	4,22	8,16	5,59	6,69	7,18	5,64
1500	5,66	4,59	7,49	3,76	9,61	3,17
1250	6,81	3,19	9,01	2,61	11,54	2,20
1000	8,52	2,04	11,28	1,67	14,45	1,41

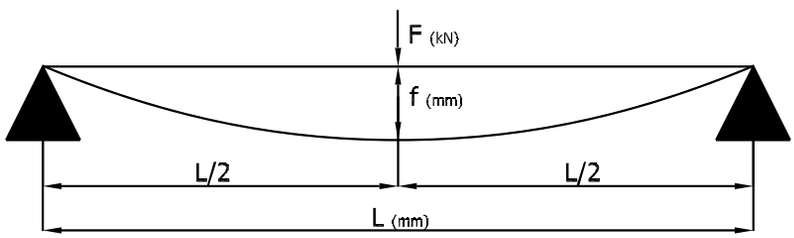

Örnek / Example -2

F= 9,69 kN (969kg)
L= 2000mm (2m) Yük profile yayılı olarak uygulanmaktadır.
Load shall be compensoted uniformly over profile.

Seçim Prosedürü / *Selection Procedure*

1- L=2000mm (2m) olan satırı seçin. *Select line with L=2000mm (2m)*
2- Yüke eşit veya daha büyük olan ilk ve sıradaki sütunu belirleyin. F ≥ 9,69 kN (969kg)
Assign column with equal load or next bigger load F ≥9,69 kN (969kg)
Uygun profil tipleri 60x100x3,0'dan 60x200x3,0'a kadar olan kesitlerdir.
Suitable profile rails are type 60x100x3,0 up to type 60x200x3,0

Profil Boyu *Profil Lengh* (mm)	Mak.Dizayn Yükü *Max. Design Load* kN	Sehim *Deflection* (mm)	Mak.Dizayn Yükü *Max. Design Load* kN	Sehim *Deflection* (mm)	Mak.Dizayn Yükü *Max. Design Load* kN	Sehim *Deflection* (mm)
6000	0,48	24,85	0,91	24,81	1,52	24,88
5000	0,87	20,74	1,52	20,76	2,43	20,83
4000	1,55	16,64	2,59	16,63	4,03	16,64
3500	2,10	14,50	3,48	14,56	5,38	14,58
3000	2,96	12,49	4,84	12,49	7,42	12,48
2500	4,35	10,41	7,08	10,42	10,81	10,41
2000	6,88	8,32	11,15	8,32	14,36	7,04
1500	11,32	5,73	14,98	4,70	19,22	3,96
1250	13,62	3,98	18,02	3,26	23,10	2,75
1000	17,05	2,55	22,54	2,09	28,90	1,76

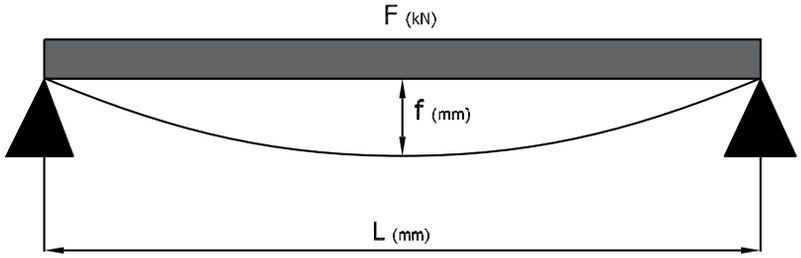

PROLINK Platin Fittingsleri / *PROLINK Flat Platin Fittings*

Malzeme / Material: DD11 - (DIN EN 10111:2008)
Standart Kaplama / Standard Finish: Elektro Galvaniz / *Zinc Plated* - (EN ISO 2081)

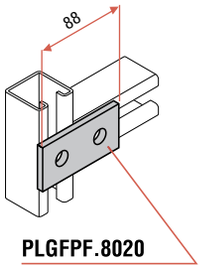

PLGFPF.8020

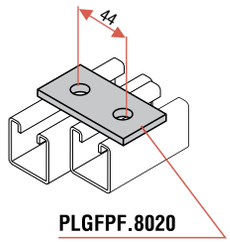

PLGFPF.8020

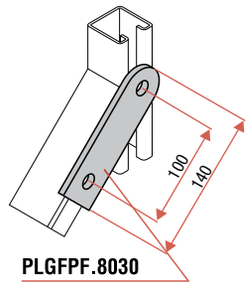

PLGFPF.8030

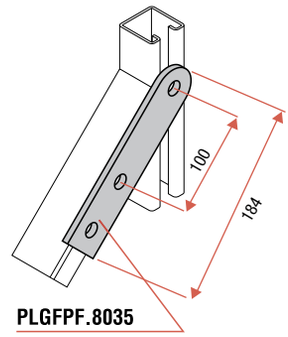

PLGFPF.8035

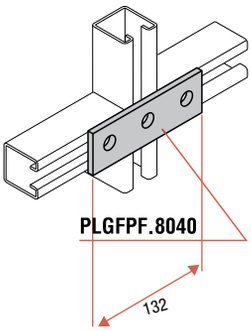

PLGFPF.8040

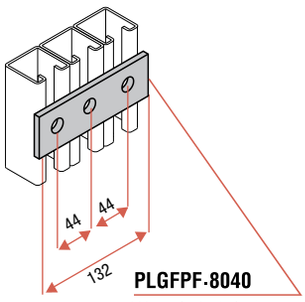

PLGFPF·8040
Yalnızca/*only* 41 & 45

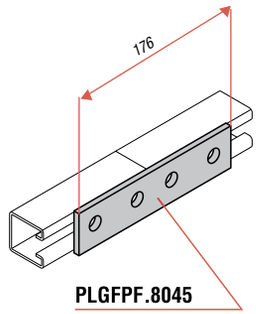

PLGFPF.8045

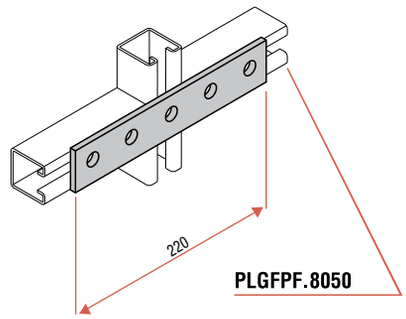

PLGFPF.8050

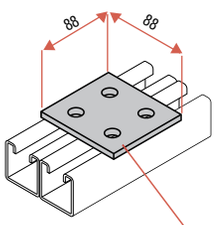

PLGFPF.8060
Yalnızca/*only* 41 & 45

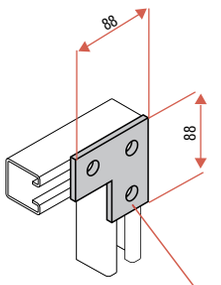

PLGFPF.8070

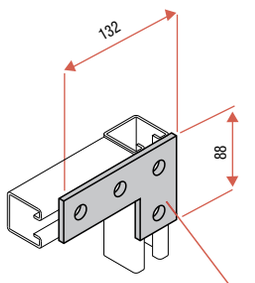

PLGFPF.8075

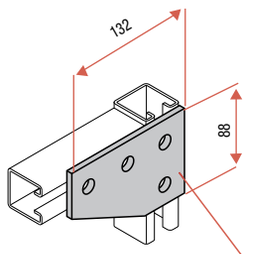

PLGFPF.8080

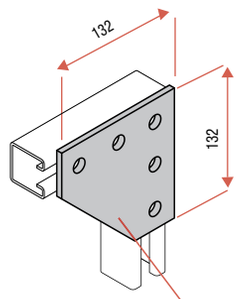

PLGFPF.8085

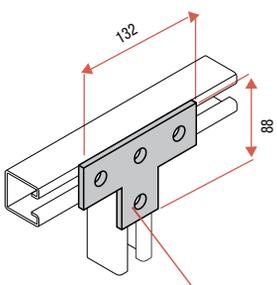

PLGFPF.8090

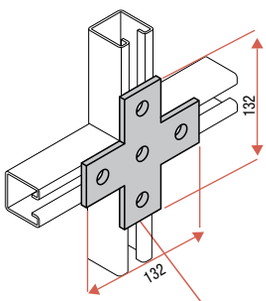

PLGFPF.8100

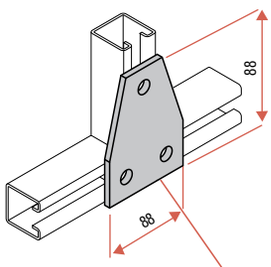

PLGFPF.8110

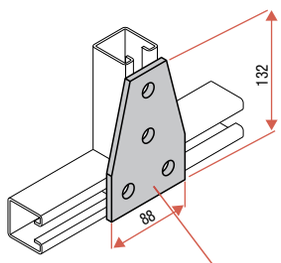

PLGFPF.8120

Resimlerde aksi belirtilmediği sürece delik çapları 14 mm, kalınlık 6 mm ve 41 - 45 - 60 serisi G profillerle kullanılmak üzere dizayn edilmişlerdir.
Unless otherwise specified assume that all holes dia 14 mm, thickness 6mm and for 41 - 45 - 60 series are designed at G prof

PROLINK Platin Fittingsleri / *PROLINK Flat Platin Fittings*

Malzeme / Material: DD11 - (DIN EN 10111:2008)
Standart Kaplama / Standard Finish: Elektro Galvaniz / *Zinc Plated* - (EN ISO 2081)

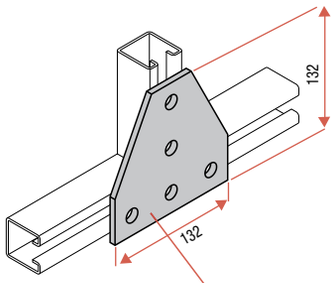

PLGFPF.8130

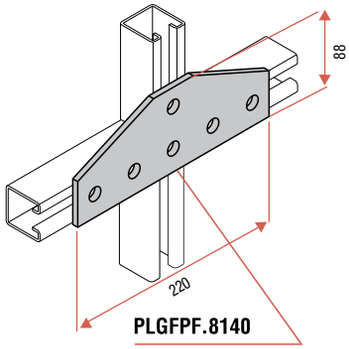

PLGFPF.8140

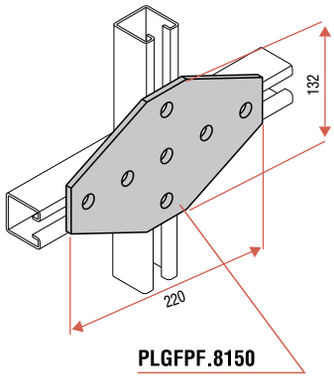

PLGFPF.8150

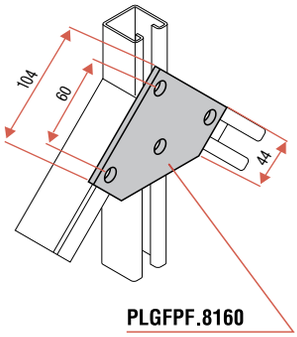

PLGFPF.8160

Resimlerde aksi belirtilmediği sürece delik çapları 14 mm, kalınlık 6 mm ve 41 - 45 - 60 serisi G profillerle kullanılmak üzere dizayn edilmişlerdir.
Unless otherwise specified assume that all holes dia 14 mm, thickness 6mm and for 41 - 45 - 60 series are designed at G prof

PROLINK Köşe Bağlantı Fittingsleri / *PROLINK Angle Fittings*

Malzeme / Material: DD11 - (DIN EN 10111:2008)
Standart Kaplama / Standard Finish: Elektro Galvaniz / *Zinc Plated* - (EN ISO 2081)

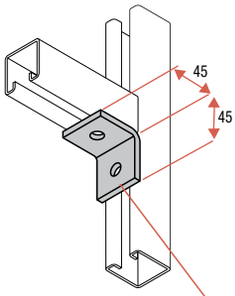

PLGAF.8200

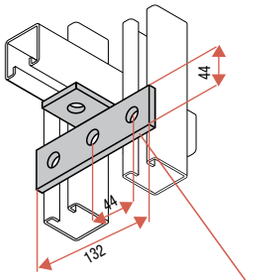

PLGAF.8205

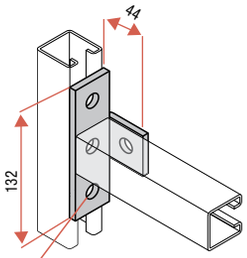

PLGAF.8205

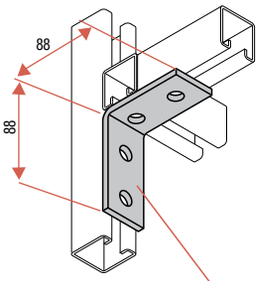

PLGAF.8210

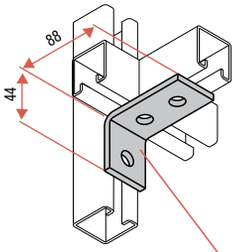

PLGAF.8211

Yalnızca/*only* 41 & 45

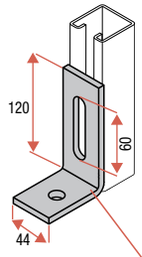

PLGAF.8212

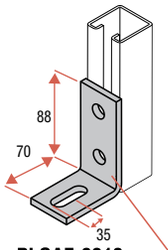

PLGAF.8213

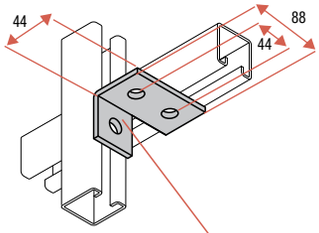

PLGAF.8215

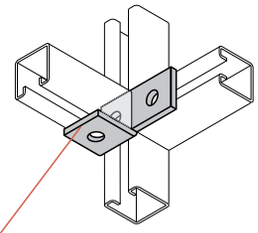

PLGAF.8215

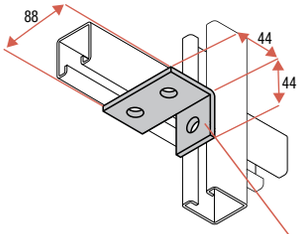

PLGAF.8216

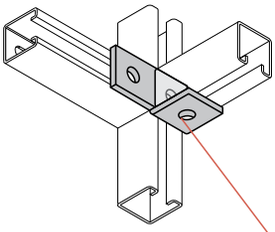

PLGAF.8216

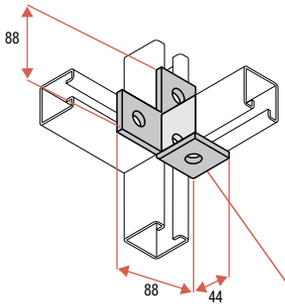

PLGAF.8222

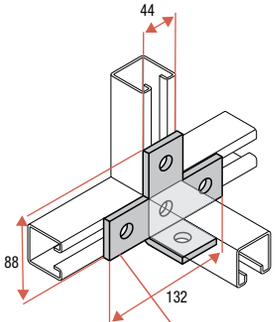

PLGAF.8223

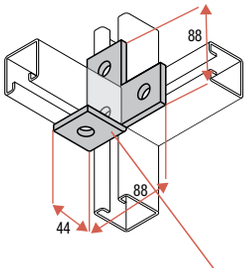

PLGAF.8224

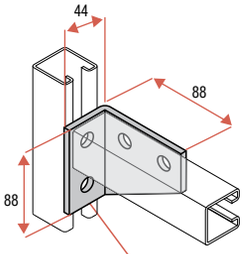

PLGAF.8225

Resimlerde aksi belirtilmediği sürece delik çapları 14 mm, kalınlık 6 mm ve 41 - 45 - 60 serisi G profillerle kullanılmak üzere dizayn edilmişlerdir.
Unless otherwise specified assume that all holes dia 14 mm, thickness 6mm and for 41 - 45 - 60 series are designed at G prof

PROLINK Köşe Bağlantı Fittingsleri / *PROLINK Angle Fittings*

Malzeme / Material: DD11 - (DIN EN 10111:2008)
Standart Kaplama / Standard Finish: Elektro Galvaniz / *Zinc Plated* - (EN ISO 2081)

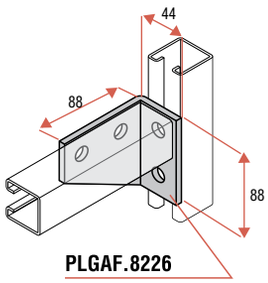

PLGAF.8226

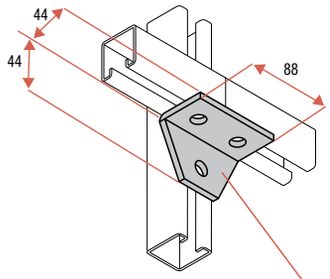

PLGAF.8227

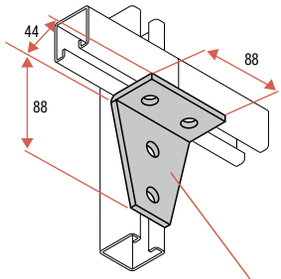

PLGAF.8228

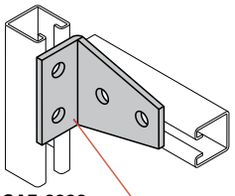
PLGAF 8228

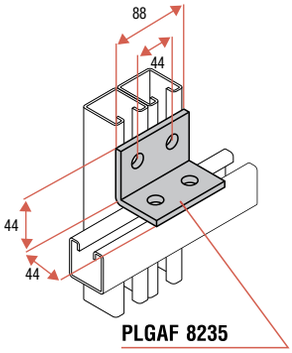

PLGAF 8235

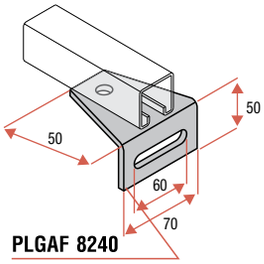

PLGAF 8240

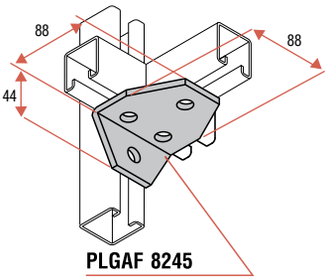

PLGAF 8245

Resimlerde aksi belirtilmediği sürece delik çapları 14 mm, kalınlık 6 mm ve 41 - 45 - 60 serisi G profillerle kullanılmak üzere dizayn edilmişlerdir.
Unless otherwise specified assume that all holes dia 14 mm, thickness 6mm and for 41 - 45 - 60 series are designed at G prof

PROLINK Köşe Bağlantı Fittingsleri / *PROLINK Angle Fittings*

Malzeme / Material: DD11 - (DIN EN 10111:2008)
Standart Kaplama / Standard Finish: Elektro Galvaniz / *Zinc Plated* - (EN ISO 2081)

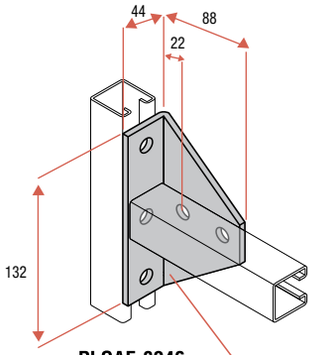

PLGAF.8246

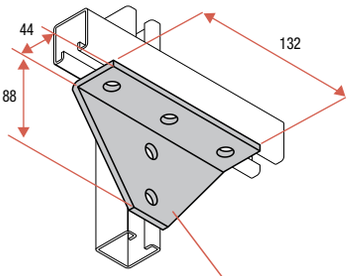

PLGAF.8246

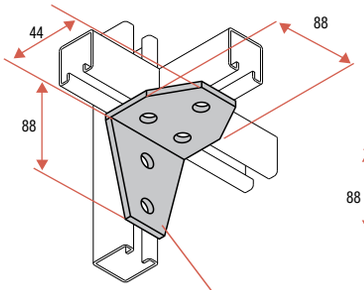

PLGAF.8250

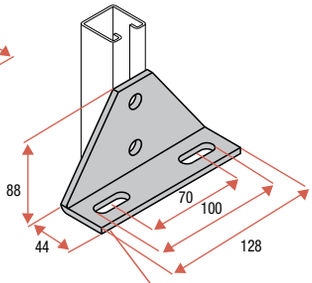

PLGAF.8255

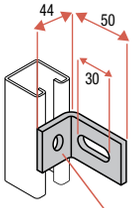

PLGAF.8270

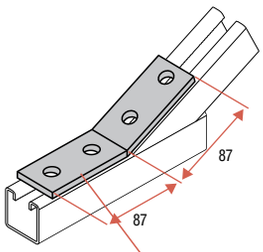

PLGAF.8260

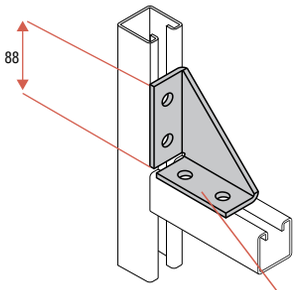

PLGAF.8265

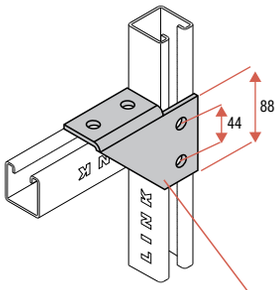

PLGAF.8275

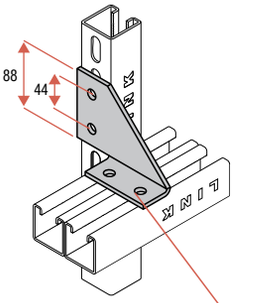

PLGAF.8276

Resimlerde aksi belirtilmediği sürece delik çapları 14 mm, kalınlık 6 mm ve 41 - 45 - 60 serisi G profillerle kullanılmak üzere dizayn edilmişlerdir.
Unless otherwise specified assume that all holes dia 14 mm, thickness 6mm and for 41 - 45 - 60 series are designed at G prof

PROLINK Z Bağlantı Fittingsleri / *PROLINK Z Shaped Fittings*

Malzeme / Material: DD11 - (DIN EN 10111:2008)
Standart Kaplama / Standard Finish: Elektro Galvaniz / *Zinc Plated* - (EN ISO 2081)

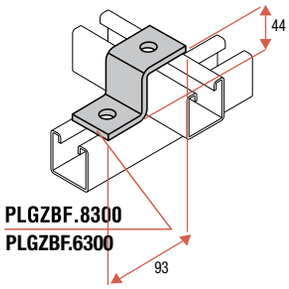

PLGZBF.8300
PLGZBF.6300

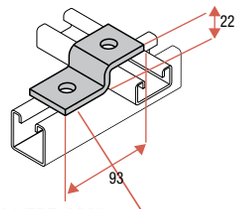

PLGZBF.8305
PLGZBF.6305

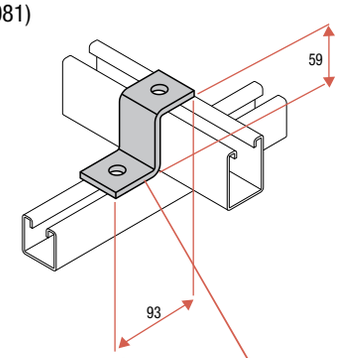

PLGZBF.8310
Yalnızca / *only* 45x60

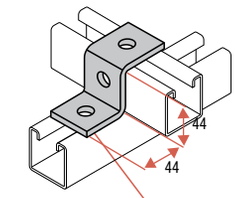

PLGZBF.8315
PLGZBF.6315

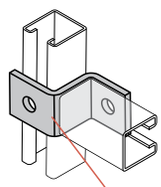

PLGZBF.8300
PLGZBF.6300

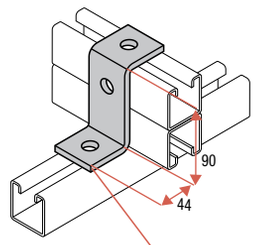

PLGZBF.8325
PLGZBF.6325

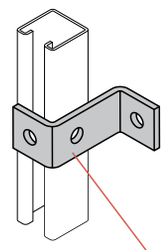

PLGZBF.8325
PLGZBF.6325

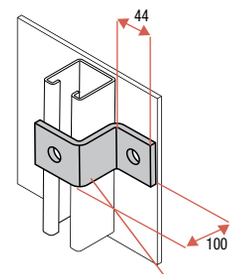

PLGZBF.8300
PLGZBF.6300

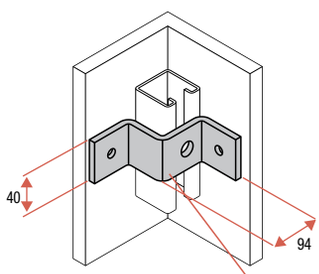

PLGZBF.8340
PLGZBF.6340

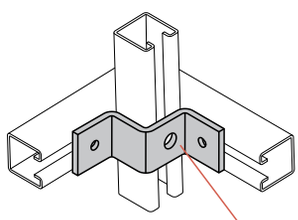

PLGZBF.8340
PLGZBF.6340

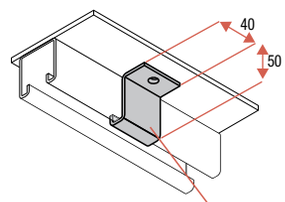

PLGZBF.8350
PLGZBF.6350

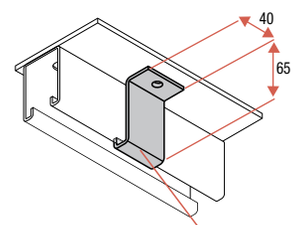

PLGZBF.8360
PLGZBF.6350

Resimlerde aksi belirtilmediği sürece delik çapları 14 mm, kalınlık 6 mm ve PLGZBF.6XXX kod, 41 ve PLGZBF.8XXX kodu, 45 serisi G profiller için dizayn edilmiştir.
Unless otherwise specified assume that all holes dia 14 mm, thickness 6mm and for 41 series PLGZBF.6XXX, for 45 series PLGZBF.8XXX codes are designed at G profiles.

PROLINK U Bağlantı Fittingsleri / *PROLINK U Shaped Fittings*

Malzeme / Material: DD11 - (DIN EN 10111:2008)
Standart Kaplama / Standard Finish: Elektro Galvaniz / *Zinc Plated* - (EN ISO 2081)

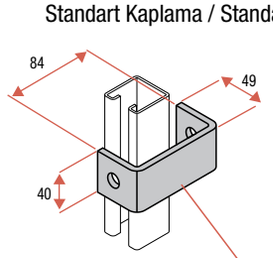

PLGUBF.8400
PLGUBF.6400

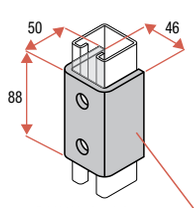

PLGUBF.8402
PLGUBF.6402

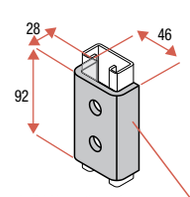

PLGUBF.8412
PLGUBF.6412

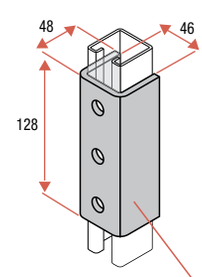

PLGUBF.8413
PLGUBF.6413

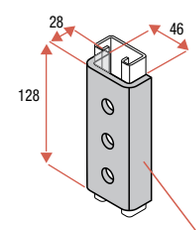

PLGUBF.8414
PLGUBF.6414

Resimlerde aksi belirtilmediği sürece delik çapları 14 mm, kalınlık 6 mm ve PLGZBF.6XXX kod, 41 ve PLGZBF.8XXX kodu, 45 serisi G profiller için dizayn edilmiştir.
Unless otherwise specified assume that all holes dia 14 mm, thickness 6mm and for 41 series PLGZBF.6XXX, for 45 series PLGZBF.8XXX codes are designed at G profiles.

PROLINK U Bağlantı Fittingsleri / *PROLINK U Shaped Fittings*

Malzeme / Material: DD11 - (DIN EN 10111:2008)
Standart Kaplama / Standard Finish: Elektro Galvaniz / *Zinc Plated* - (EN ISO 2081)

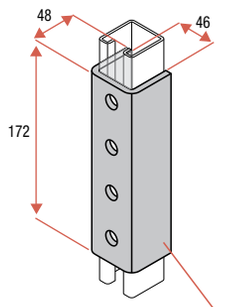

PLGUBF.8424
PLGUBF.6424

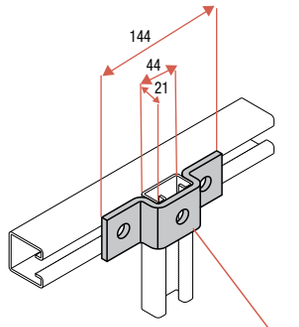

PLGUBF.8433
PLGUBF.6433

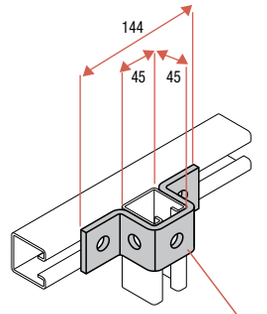

PLGUBF.8435
PLGUBF.6435

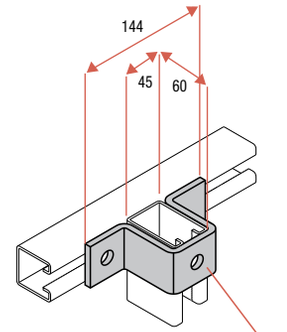

PLGUBF.8443
PLGUBF.6443

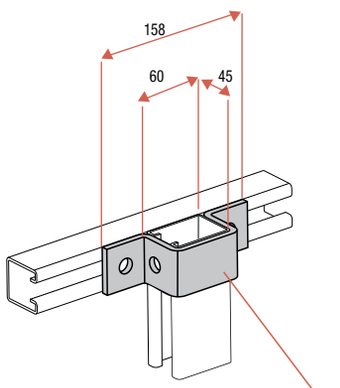

PLGUBF.8444
PLGUBF.6444

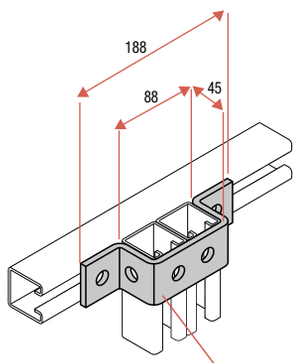

PLGUBF.8446
PLGUBF.6446

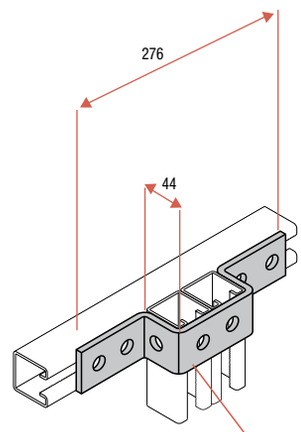

PLGUBF.8448
PLGUBF.6448

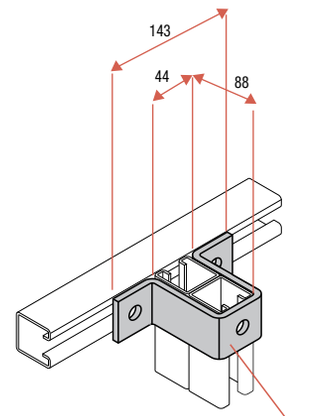

PLGUBF.8453
PLGUBF.6453

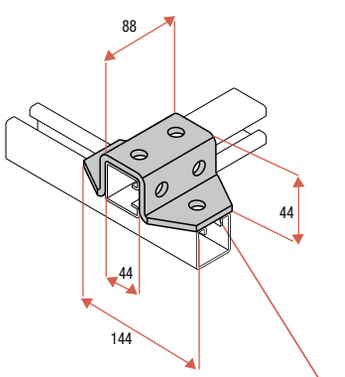

PLGUBF.8458
PLGUBF.6458

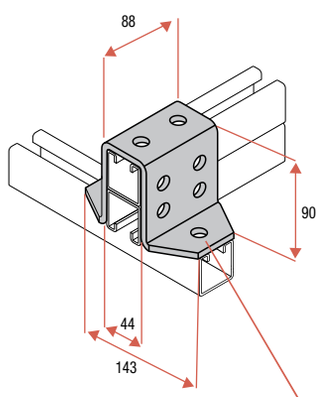

PLGUBF.8460
PLGUBF.6460

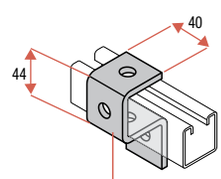

PLGUBF.8464
PLGUBF.6464

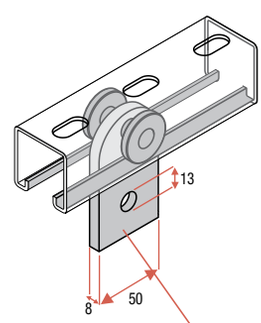

PLGUBF8480
PLGUBF.6480

Resimlerde aksi belirtilmediği sürece delik çapları 14 mm, kalınlık 6 mm ve PLGZBF.6XXX kod, 41 ve PLGZBF.8XXX kodu, 45 serisi G profiller için dizayn edilmiştir.
Unless otherwise specified assume that all holes dia 14 mm, thickness 6mm and for 41 series PLGZBF.6XXX, for 45 series PLGZBF.8XXX codes are designed at G profiles.

PROLINK U Bağlantı Fittingsleri / *PROLINK U Shaped Fittings*

Malzeme / Material: DD11 - (DIN EN 10111:2008)
Standart Kaplama / Standard Finish: Elektro Galvaniz / *Zinc Plated* - (EN ISO 2081)

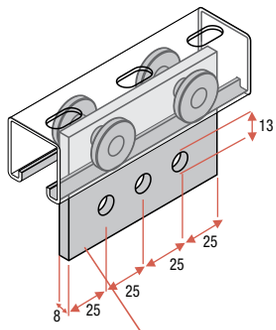

PLGUBF.8482
PLGUBF.6482

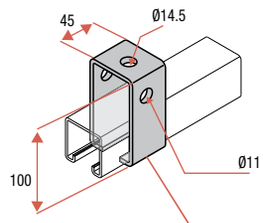

PLGUBF.8485
PLGUBF.6485

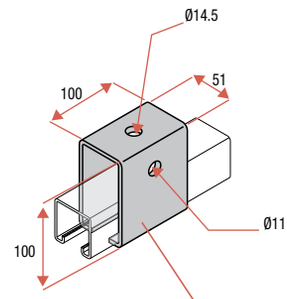

PLGUBF.8486
PLGUBF.6486

Resimlerde aksi belirtilmediği sürece delik çapları 14 mm, kalınlık 6 mm ve PLGZBF.6XXX kod, 41 ve PLGZBF.8XXX kodu, 45 serisi G profiller için dizayn edilmiştir.
Unless otherwise specified assume that all holes dia 14 mm, thickness 6mm and for 41 series PLGZBF.6XXX, for 45 series PLGZBF.8XXX codes are designed at G profiles.

PROLINK Yönlü Bağlantı Fittingsleri / *PROLINK Wing Shaped Fittings*

Malzeme / Material: DD11 - (DIN EN 10111:2008)
Standart Kaplama / Standard Finish: Elektro Galvaniz / *Electro Plated Zinc* - (EN ISO 2081)

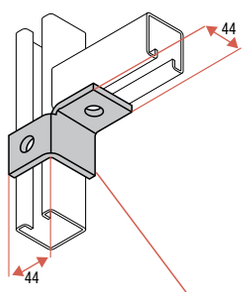

PLGYBF.8502
PLGYBF.6502

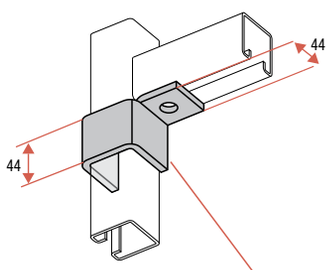

PLGYBF.8503
PLGYBF.6503

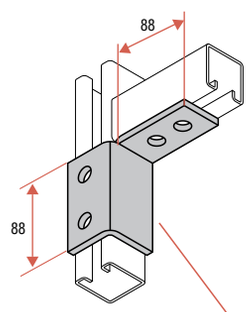

PLGYBF.8504
PLGYBF.6504

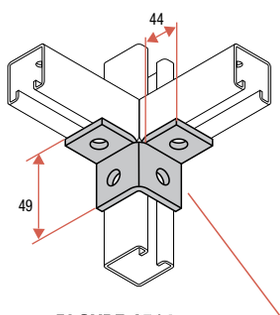

PLGYBF.8514
PLGYBF.6514

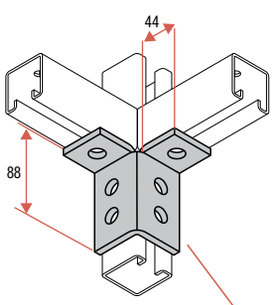

PLGYBF.8516
PLGYBF.6516

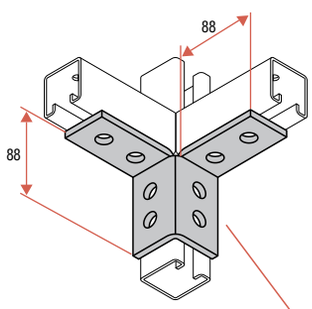

PLGYBF.8518
PLGYBF.6518

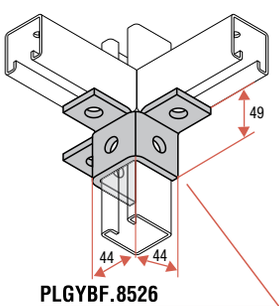

PLGYBF.8526
PLGYBF.6526

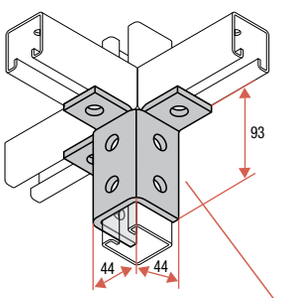

PLGYBF.8529
PLGYBF.6529

Resimlerde aksi belirtilmediği sürece delik çapları 14 mm, kalınlık 6 mm ve PLGZBF.6XXX kod, 41 ve PLGZBF.8XXX kodu, 45 serisi G profiller için dizayn edilmiştir.
Unless otherwise specified assume that all holes dia 14 mm, thickness 6mm and for 41 series PLGZBF.6XXX, for 45 series PLGZBF.8XXX codes are designed at G profiles.

PROLINK Yönlü Bağlantı Fittingsleri / *PROLINK Wing Shaped Fittings*

Malzeme / Material: DD11 - (DIN EN 10111:2008)
Standart Kaplama / Standard Finish: Elektro Galvaniz / *Zinc Plated* - (EN ISO 2081)

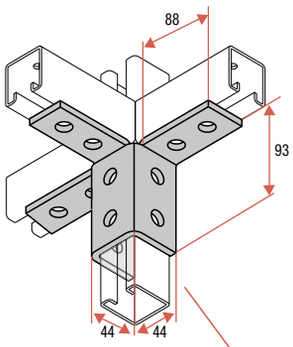

PLGYBF.8532
PLGYBF.6532

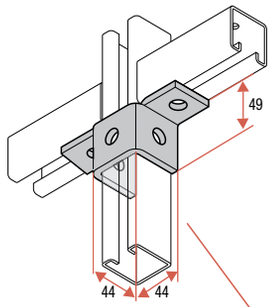

PLGYBF.8535
PLGYBF.6535

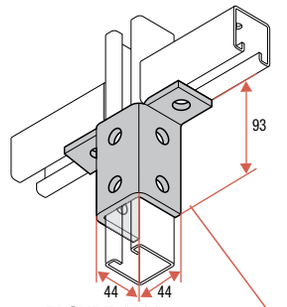

PLGYBF.8538
PLGYBF.6538

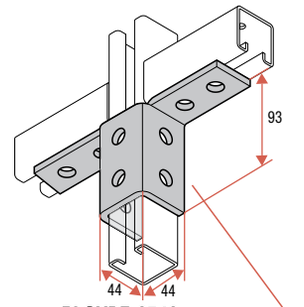

PLGYBF.8540
PLGYBF.6540

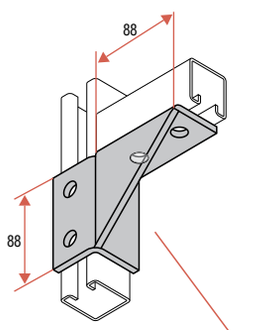

PLGYBF.8546
PLGYBF.6546

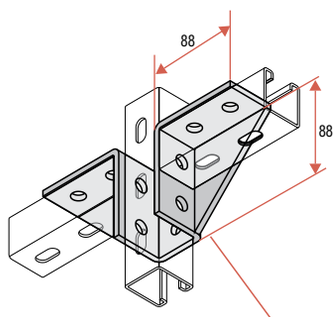

PLGYBF.8550
PLGYBF.6550

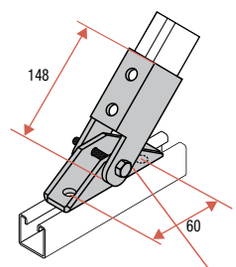

PLGYBF.8560
PLGYBF.6560

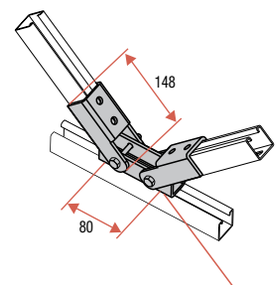

PLGYBF.8562
PLGYBF.6562

Resimlerde aksi belirtilmediği sürece delik çapı 14 mm, malzeme kalınlığı 6 mm'dir.
Unless otherwise specified assume that all holes dia 14 mm and sheet thicknesses 6mm.

Profil Koruyucu Kapaklar / *Channel End Cap*

PLG.4121
Profil/*Profile*

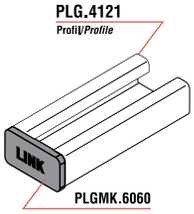

PLGMK.6060

PLG.4522
Profil/*Profile*

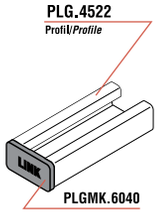

PLGMK.6040

PLG.4141
Profil/*Profile*

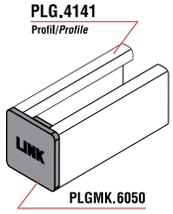

PLGMK.6050

PLG. 4545
Profil/*Profile*

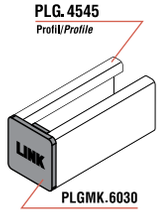

PLGMK.6030

PLG.4560
Profil/*Profile*

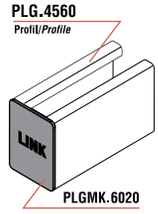

PLGMK.6020

PLG.6070
Profil/*Profile*

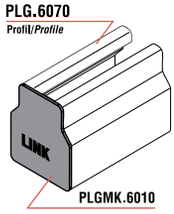

PLGMK.6010

PLG.6085
Profil/*Profile*

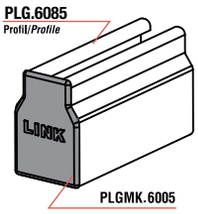

PLGMK.6005

PLG.60100
Profil/*Profile*

PLGMK.6015

Resimlerde aksi belirtilmediği sürece delik çapları 14 mm, kalınlık 6 mm ve PLGZBF.6XXX kod, 41 ve PLGZBF.8XXX kodu, 45 serisi G profiller için dizayn edilmiştir.
Unless otherwise specified assume that all holes dia 14 mm, thickness 6mm and for 41 series PLGZBF.6XXX, for 45 series PLGZBF.8XXX codes are designed at G profiles.

PROLINK G Bağlantı Bazaları (Ayak) / *PROLINK Past Bases*

Malzeme: DD11 - (DIN EN 10111:2008)
Standart Kaplama: Elektro Galvaniz - *Zinc Plated* (EN ISO 2081)

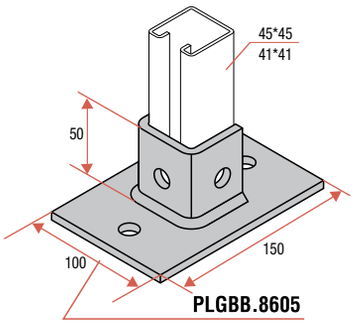

PLGBB.8605
PLGBB.6605

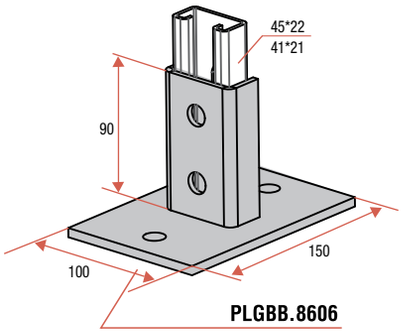

PLGBB.8606
PLGBB.6606

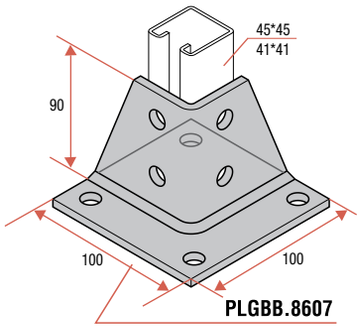

PLGBB.8607
PLGBB.6607

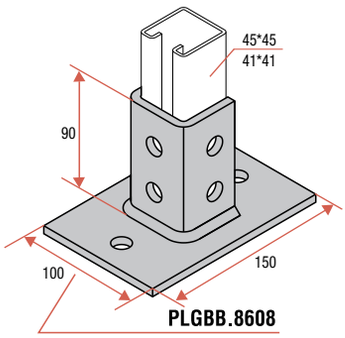

PLGBB.8608
PLGBB.6608

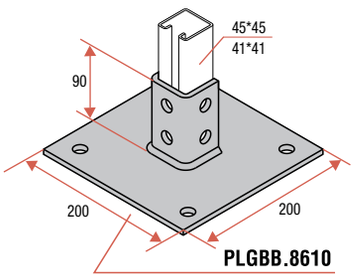

PLGBB.8610
PLGBB.6610

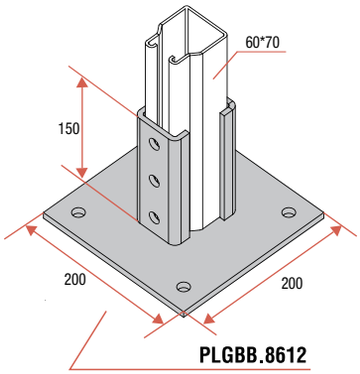

PLGBB.8612

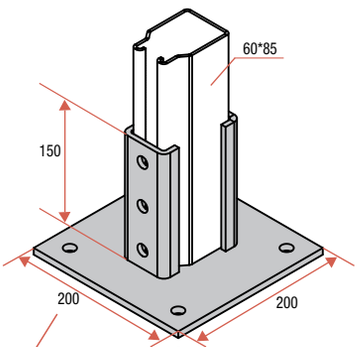

PLGBB.8613

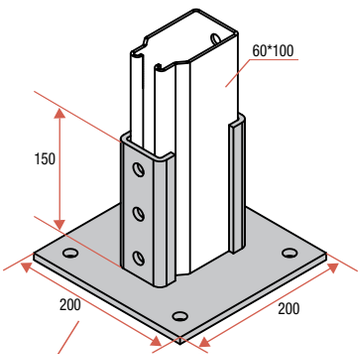

PLGBB.8614

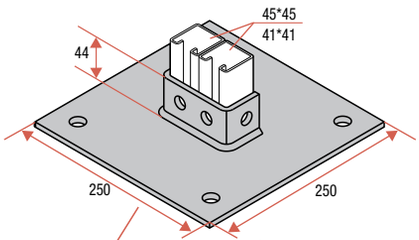

PLGBB.8624
PLGBB.6624

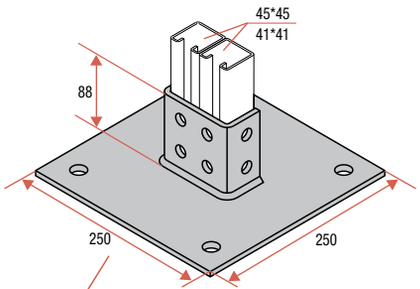

PLGBB.8628
PLGBB.6628

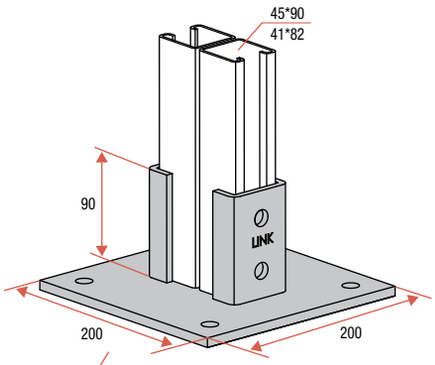

PLGBB.8645
PLGBB.6645

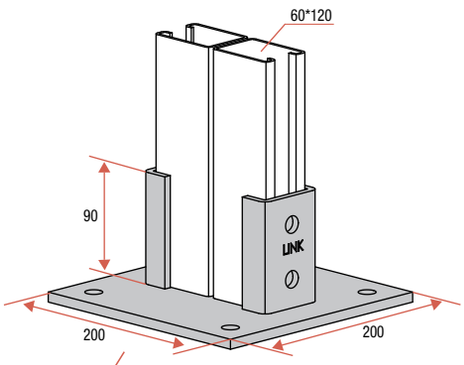

PLGBB.8660

Resimlerde aksi belirtilmediği sürece delik çapı 14 mm, malzeme kalınlığı 6 mm'dir.
Unless otherwise specified assume that all holes dia 14 mm and sheet thicknesses 6mm.

PROLINK G Bağlantı Bazaları (Ayak) / *PROLINK Past Bases*

Malzeme: DD11 - (DIN EN 10111:2008)
Standart Kaplama: Elektro Galvaniz -*Zinc Plated* (EN ISO 2081)

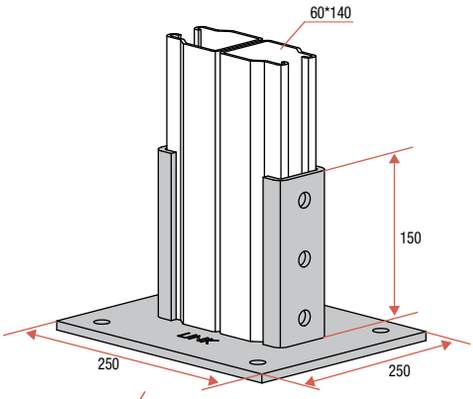

PLGBB.8670

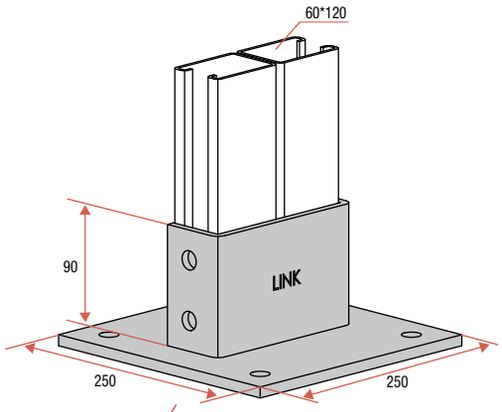

PLGBB.86120

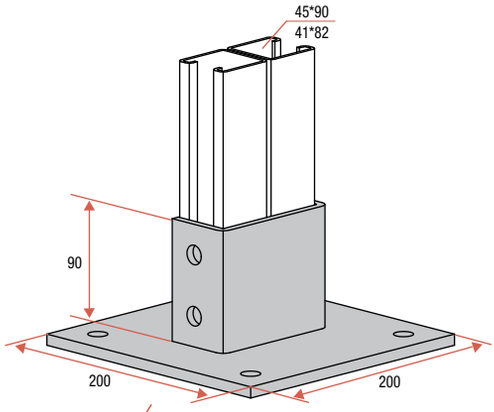

PLGBB.8690
PLGBB.6690

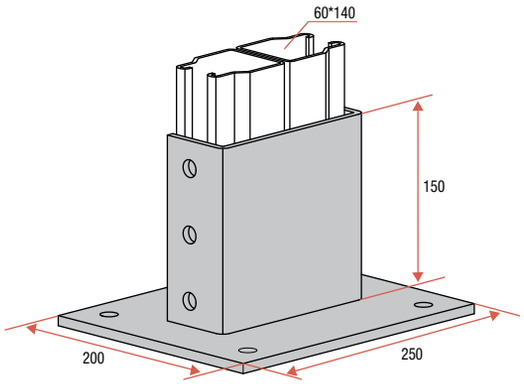

PLGBB.86140

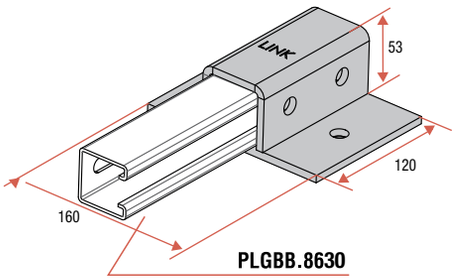

PLGBB.8630
PLGBB.6630

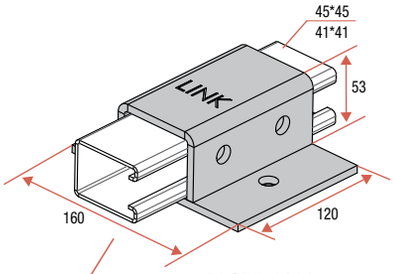

PLGBB.8631
PLGBB.6631

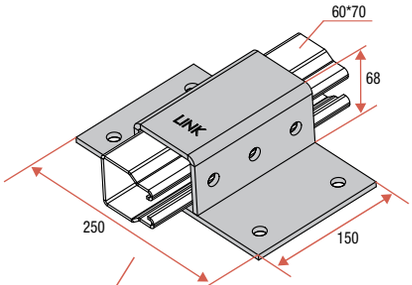

PLGBB.8632
PLGBB.6632

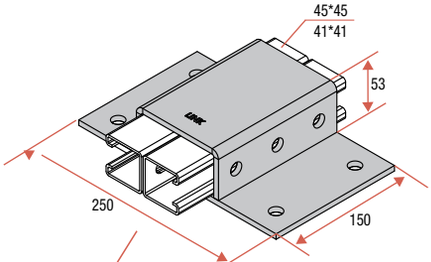

PLGBB.8633
PLGBB.6633

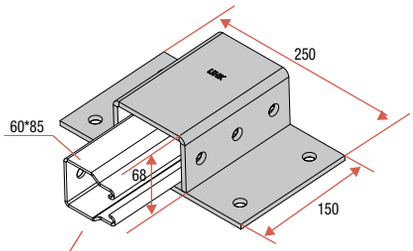

PLGBB.8634

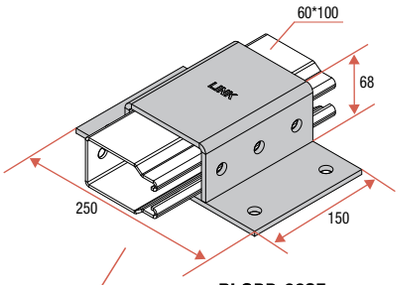

PLGBB.8635

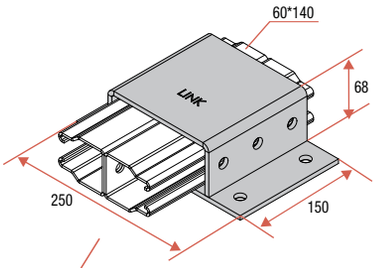

PLGBB.8636

Resimlerde aksi belirtilmediği sürece delik çapı 14 mm, malzeme kalınlığı 6 mm'dir.
Unless otherwise specified assume that all holes dia 14 mm and sheet thicknesses 6mm.

PROLINK G

PLG MK Serisi - Kanal Kilit Sistemleri
PLG MK Series - Channel Lock Systems

Hizmet / *Service :*
Tak, çevir, sıkıştır yöntemi ile kilit sistemi kolay ve süratli baglantı yapabilme özelligine sahiptir.
Bu kilitler PROLINK G serisine monte edilebilir.
Locote, rotate, tighten lock system provides easy and fast connection.
These lock nuts are applicable to all PROLINK G series.

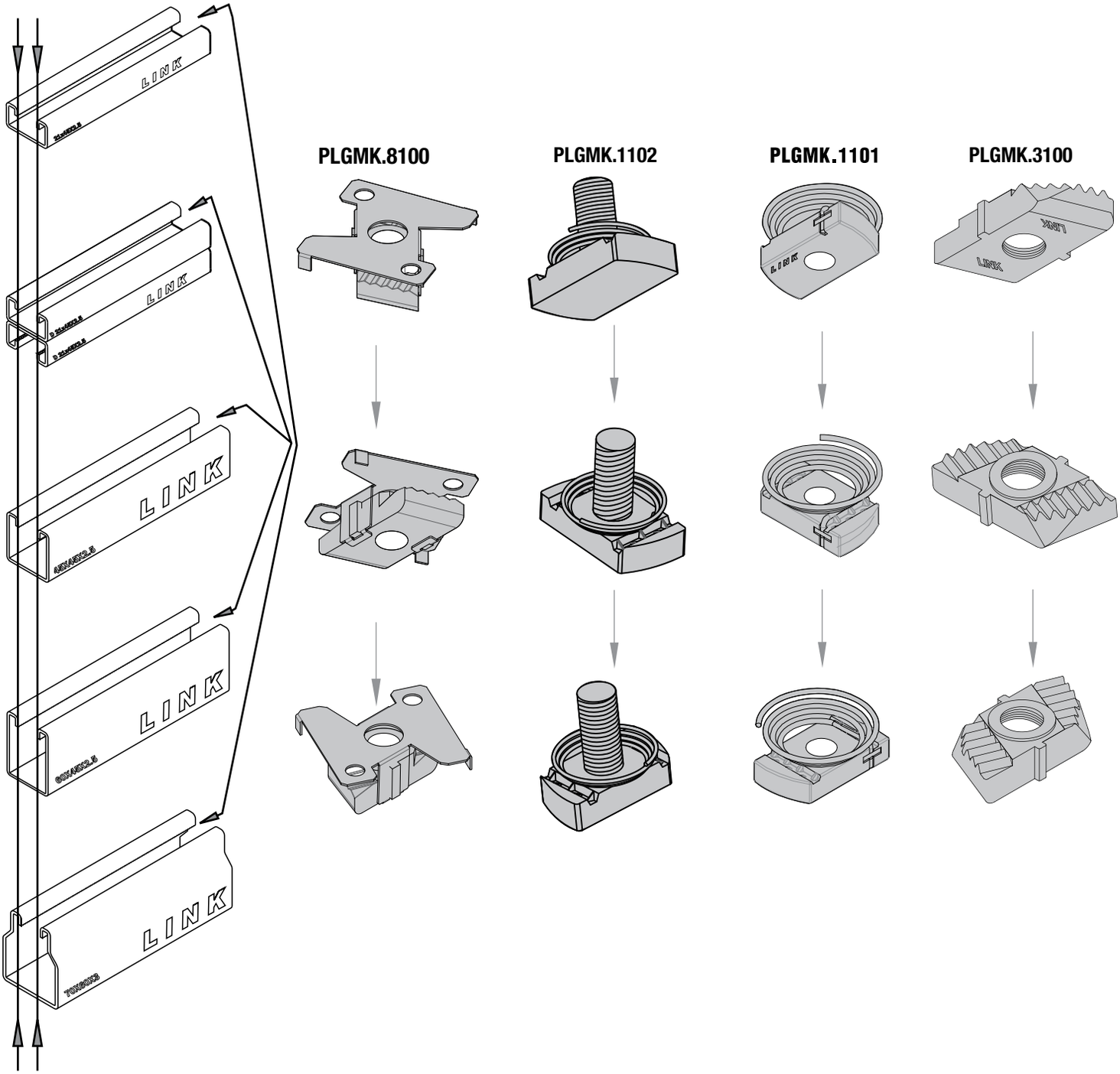

Bu sayfada yer alan ürünlerin kullanımında 40Nm tork uygulanmalıdır.
40Nm of torque must be applied to the use of the products in this page.

PLG Somun Kilit Montaj Uygulaması
PLG Nut Lock Installation

Güvenilir, Pratik ve Ekonomik Çözümler
Strong, Fast and Economical Solutions

PROLINK G profil serisinde yaylı özel somunu kanal içerisinde istediğiniz yere yerleştirin.
Yuvarlatılmış somun uçları kolay bağlantı yapmanızı sağlayacaktır.

Insert the spring nut in PROLINK G Profile Series along the continuous slotted channel. The rounded nut ends permit easy connection.

90 derecelik bir dönüş ile somun üzerindeki dişli kilit sistemi kanal dudaklarındaki dişler ile birbirlerini karşılaştrın ve bağlantı civatasını takın PROLINK G Kanalı üzerinde, bağlantı elemanlarınızı istediğiniz yere yerleştirin. Bu size ayar için sınırsız bir bağlantı alanı sağlar.
Delik açma ve kaynak ile uğraşma gereksinimini ortadan kaldırır.

A 90 degree turn aligns the groove nut system with lips of channel and insertion can be bolted. Fitting can be placed anywhere along channel opening, this provides you freedom of adjustment. The need for drilling and welding are eliminated.

Kolay bağlantı için Rotlu Kilit Sistemini yerleştirin.
Rotu bağlantı elemanlarının deliğinden geçirerek somun ile bağlantıyı yapın.

Rod Lock System is used for easy insertion.
Insert the rod through the fitting hole and make connection with nut.

Rijit, sağlam bir bağlantı için yapmış olduğumuz bir uygulama.
An application for rigid and strong, vise-like connection.

PLGMK

PROLINK G Serisi Kolay Kilit
PROLINK Easy Lock Nut

Malzeme / *Material :* Çelik / *Steel*

Standart Kaplama / *Standard Finish:*
Elektrogalvaniz, / *Zinc Plated*
Hizmet / *Service :* Özel tasarımı ile PROLINK G serisi profillerine 'TAK, ÇEVİR, SIKIŞTIR' yöntemi ile uygulama yapılır.
Applicable to all PROLINK G series with its special design by 'LOCATE, ROTATE, TIGHTEN' method.

1)

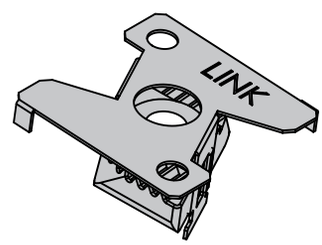

1) PROLINK G Serisi Kolay Kilit / *Easy Lock Nut*
Ölçüler / *Dimensions*

Kod *Code*	R	Kayma Direnci *Slip Resistance* Fx (kN)			Çekme Yükü *Tension Load* Fz (kN)			Adet / Kutu *Pcs / Box*	Kg / Kutu *Kg / Box*
Profil Kalınlığı *Profile Thickness*		2,5 mm	2,0 mm	1,5 mm	2,5 mm	2,0 mm	1,5 mm		
PLGMK.8000	M.8	7.0	6.0	5.0	12.0	9.0	6.0	250	9.0
PLGMK.8100	M.10	7.0	6.0	5.0	12.0	9.0	6.0	250	10.0
PLGMK.8200	M.12	7.0	6.0	5.0	12.0	9.0	6.0	250	11.5

40 Nm tork uygulanmalıdır. */ 40 Nm torque sould be applied.*

2)

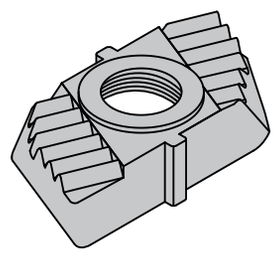

2) PROLINK G Serisi Düz Somun / *Channel Nut*
Ölçüler / *Dimensions*

Kod *Code*	R	Kayma Direnci *Slip Resistance* Fx (kN)			Çekme Yükü *Tension Load* Fz (kN)			Adet / Kutu *Pcs / Box*	Kg / Kutu *Kg / Box*
Profil Kalınlığı *Profile Thickness*		2,5 mm	2,0 mm	1,5 mm	2,5 mm	2,0 mm	1,5 mm		
PLGMK.3000	M.8	7.0	6.0	5.0	12.0	9.0	6.0	500	18.0
PLGMK.3100	M.10	7.0	6.0	5.0	12.0	9.0	6.0	500	20.0
PLGMK.3200	M.12	7.0	6.0	5.0	12.0	9.0	6.0	500	23.0

40 Nm tork uygulanmalıdır. */ 40 Nm torque sould be applied.*

3)

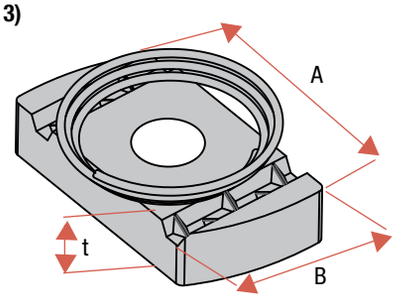

3) PROLINK G Serisi Geniş Yaylı Somun / *Wide Spring Channel Nut*
Ölçüler / *Dimensions*

Kod *Code*	R	A x B x t mm	Adet / Kutu *Pcs / Box*	Kg / Kutu *Kg / Box*
PLGMK.1001	M.8	34 x 20 x 6	100	3.0
PLGMK.1101	M.10	34 x 20 x 7.5	250	9.0
PLGMK.1201	M.12	34 x 20 x 7.5	250	9.0

40 Nm tork uygulanmalıdır. */ 40 Nm torque sould be applied.*

4)

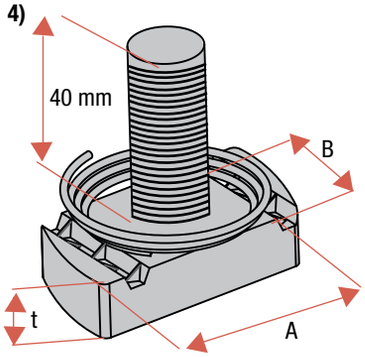

4) PROLINK G Serisi Rotlu Geniş Yaylı Somun / *Wide Spring Channel Nut With Stud*
Ölçüler / *Dimensions*

Kod *Code*	R	A x B x t mm	Adet / Kutu *Pcs / Box*	Kg / Kutu *Kg / Box*
PLGMK.1002	M.8	34 x 20 x 6	400	17.0
PLGMK.1102	M.10	34 x 20 x 7.5	400	19.0
PLGMK.1202	M.12	34 x 20 x 7.5	400	21.0

40 Nm tork uygulanmalıdır. */ 40 Nm torque sould be applied.*

PROLINK G Bağlantı Somunları
PROLINK G Channel Nuts

Malzeme / *Material :* Çelik / *Steel*

Standart Kaplama / *Standard Finish:*
Elektrogalvaniz / *Zinc Plated*

Hizmet / *Service :* Özel tasarımı ile PROLINK G serisi profillerine 'TAK, ÇEVİR, SIKIŞTIR' yöntemi ile uygulama yapılır.
Applicable to all PROLINK G series with its special design by 'LOCATE, ROTATE, TIGHTEN' method.

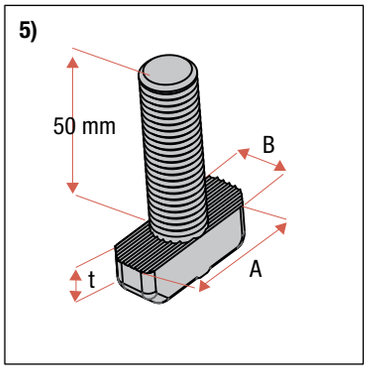

5) PROLINK G Serisi T Cıvata / *T Bolt*
Ölçüler / *Dimensions*

Kod *Code*	R	A x B x t [mm]	Adet / Kutu *Pcs / Box*	Kg / Kutu *Kg / Box*
GTB4522.12050.gv8	M.12	37 x 15 x 10	250	19.3
GTB4121.12050.gv8	M.12	35 x 15 x 10	250	18.8
GTB4121.16050.gv8	M.16	35 x 15 x 10	250	22.5

40 Nm tork uygulanmalıdır. */ 40 Nm torque sould be applied.*

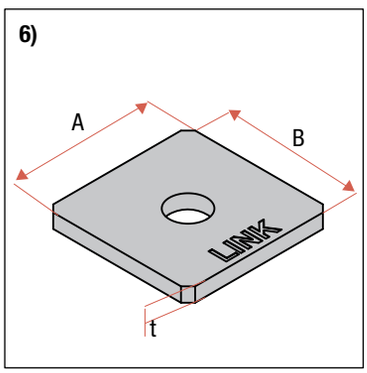

6) PROLINK G Serisi Kare Pul / *Rectangular Washers*
Ölçüler / *Dimensions*

Kod *Code*	Ød [mm]	A x B x t [mm]	Adet / Kutu *Pcs / Box*	Kg / Kutu *Kg / Box*
PLGMK.4008	8.5	40 x 40 x 4	400	17.5
PLGMK.4010	10.5	40 x 40 x 4	400	17.5
PLGMK.4012	12.5	40 x 40 x 6	400	26.0

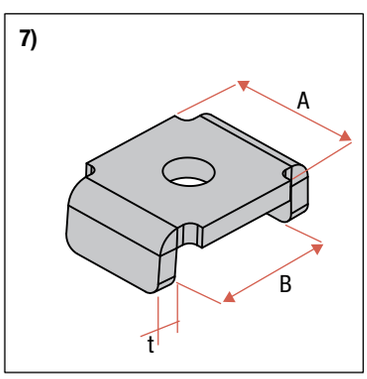

7) PROLINK G Serisi Destek Pulu / *Support Washert*
Ölçüler / *Dimensions*

Kod *Code*	Ød [mm]	A x B x t [mm]	Adet / Kutu *Pcs / Box*	Kg / Kutu *Kg / Box*
PLGMK.4500	12.5	41 x 45 x 5	150	17.0
PLGMK.4109	9.0	41 x 41 x 6	200	22.0
PLGMK.4111	11.0	41 x 41 x 6	200	22.0
PLGMK.4113	13.0	41 x 41 x 6	200	22.0

MHLD

Kaynaklı Hafif Çelik Konsol
Light Welded Steel Bracket

Malzeme / *Material* :
Çelik / *Steel*

Standart Kaplama / *Standard Finish* :
Elektrogalvaniz
Zinc Plated

Hizmet / *Service* :
3,33 kN'un altındaki hafif yüklü askı rotlarının duvardan veya yapıdan desteklenmesi için dizayn edilmiştir.
Designed for suspend hanger rod for support of lights loads under 3.33 kN from a wall or structure.

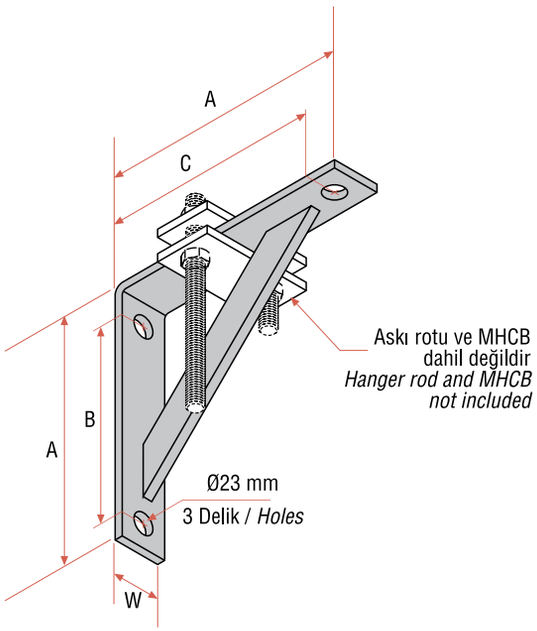

MHLD
Ölçüler / *Dimensions*

Kod *Code*	A mm	B mm	C mm	W mm	Dizayn Yükü *Design Load* kN
MHLD 5080-070	229	155	203	50	3,33
MHLD 5080-071	330	257	305	50	3,33
MHLD 5080-072	483	409	457	50	3,33

MHCB

Konsol Klipsi
Clip for Bracket

Malzeme / *Material* :
Çelik / *Steel*

Standart Kaplama / *Standard Finish* :
Elektrogalvaniz
Zinc Plated

Hizmet / *Service* :
Asılmış askı rotunun Hafif Kaynaklı Çelik Konsol ile kullanılması için dizayn edilmiştir.
Designed for suspend hanger rod when used with theLight Welded Steel Bracket.

MHBC
Ölçüler / *Dimensions*

Kod *Code*	ød mm	W x t mm	L mm	A mm	Dizayn Yükü *Design Load* kN
MHCB 5080-048	11	50 x 8	90	14	3,33
MHCB 5080-049	13	50 x 8	110	22	3,33
MHCB 5080-050	18	50 x 10	115	23	3,33

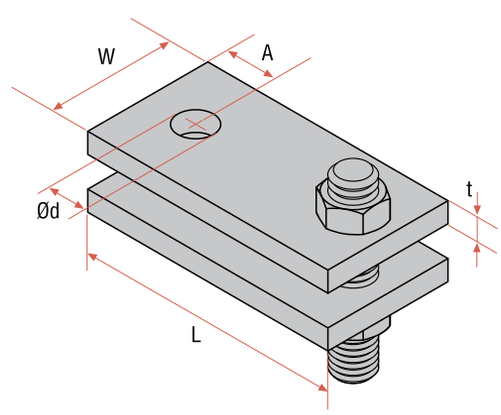

MAMB

Orta Yük Köşe Konsol
Medium Duty Angle Bracket

Malzeme / *Material* :
Çelik / *Steel*

Standart Kaplama / *Standard Finish* :
Elektrogalvaniz
Zinc Plated

Hizmet / *Service* :
6,67 kN'un altındaki boru yüklerinin duvardan veya yapıdan asılması için dizayn edilmiştir.
Designed for suspending pipe loads under 6.67 kN from walls or structures.

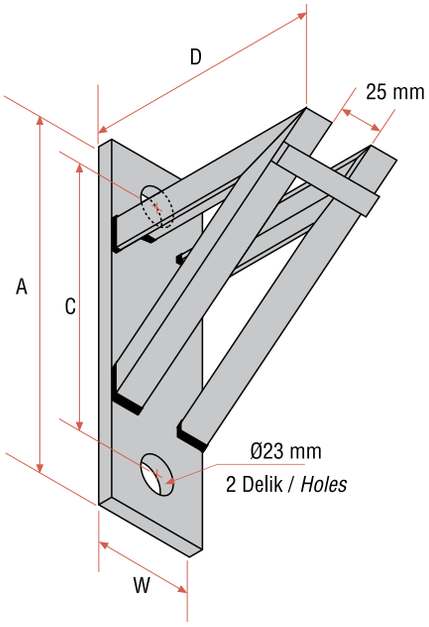

MAMB
Ölçüler / *Dimensions*

Kod *Code*	A mm	C mm	D mm	W mm	Dizayn Yükü *Design Load* kN
MAMB.5080-092	457	394	305	120	6,67
MAMB.5080-093	610	546	457	130	6,67
MAMB.5080-094	762	698	610	140	6,67

MAHB

Ağır Yük Köşe Konsol
Heavy Duty Angle Bracket

Malzeme / *Material* :
Çelik / *Steel*

Standart Kaplama / *Standard Finish* :
Elektrogalvaniz
Zinc Plated

Hizmet / *Service* :
13,34 kN'un altındaki boru yüklerinin duvardan veya yapıdan asılması için dizayn edilmiştir.
Designed for suspending pipe loads under 13,34 kN from walls or structures.

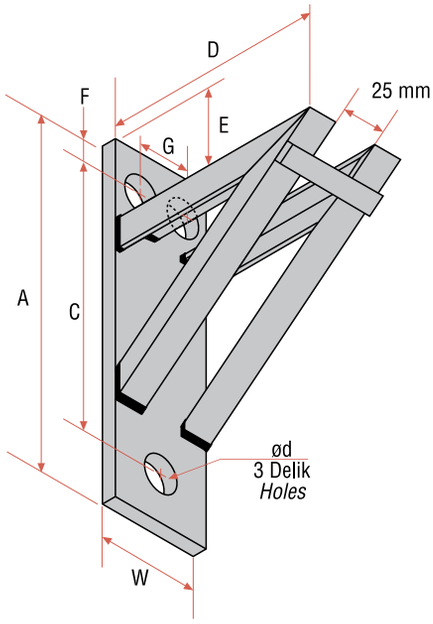

MAHB
Ölçüler / *Dimensions*

Kod *Code*	A mm	C mm	D mm	E mm	F mm	G mm	ød mm	W mm	Dizayn Yükü *Design Load* kN
MAHB.5080-115	457	387	295	76	35	-	21	120	13,34
MAHB.5080-116	610	543	447	70	36	70	24	127	13,34
MAHB.5080-117	762	698	600	70	38	63	27	127	13,34
MAHB.5080-118	914	844	752	70	41	63	27	140	13,34
MAHB.5080-119	1067	991	914	70	38	89	27	152	13,34
MAHB.5080-120	1270	1168	1067	83	38	89	27	170	13,34

5080-115 için üstte sadece bir delik
Only one hole in top for 5080-115

PLGA

Köşe Konsollar
Angle Brackets

Malzeme / *Material :* Çelik / *Steel*

Standart Kaplama / *Standard Finish :* Sıcak daldırma galvaniz / *Hot-Dip Galvanized*

Hizmet / *Service :* Çeşitli boruların konsol uygulamaları için dizayn edilmiştir. / *Designed for the concole applications of various pipes.*

T.1

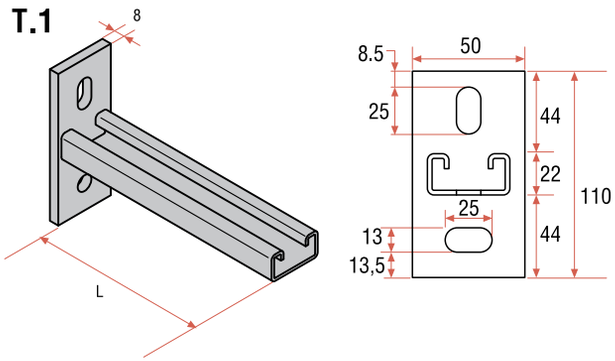

Kod *Code*	L mm	F_1 kN	F_2 kN	F_3 kN	F_4 kN
PLGA.22.200	200	2,00	2,00	1,00	0,65
PLGA.22.300	300	1,35	1,35	0,65	0,45

T.2

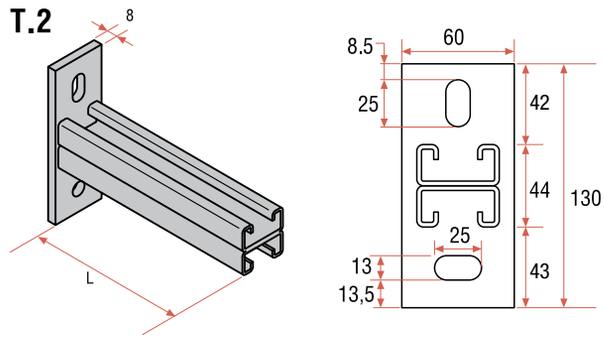

Kod *Code*	L mm	F_1 kN	F_2 kN	F_3 kN	F_4 kN
PLGA.44.200	200	5,50	2,90	2,90	1,90
PLGA.44.300	300	3,80	1,90	1,90	1,25
PLGA.44.400	400	2,90	1,45	1,45	0,95
PLGA.44.500	500	2,30	1,15	1,15	0,75

T.3

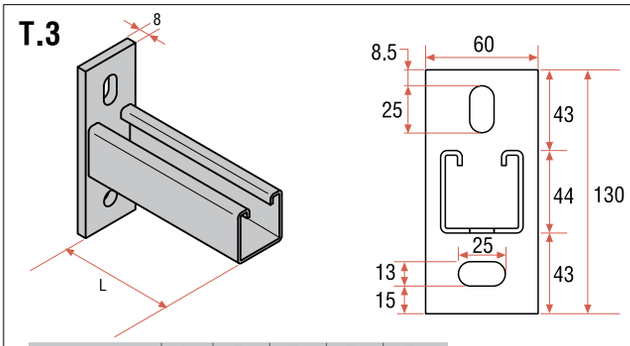

Kod *Code*	L mm	F_1 kN	F_2 kN	F_3 kN	F_4 kN
PLGA.45.150	150	7,90	3,90	3,90	2,60
PLGA.45.300	300	3,90	1,95	1,95	1,30
PLGA.45.400	400	2,90	1,45	1,45	0,95
PLGA.45.500	500	2,30	1,15	1,15	0,75
PLGA.45.600	600	1,95	0,98	0,98	0,65
PLGA.45.750	750	1,55	0,60	0,75	0,52

T.4

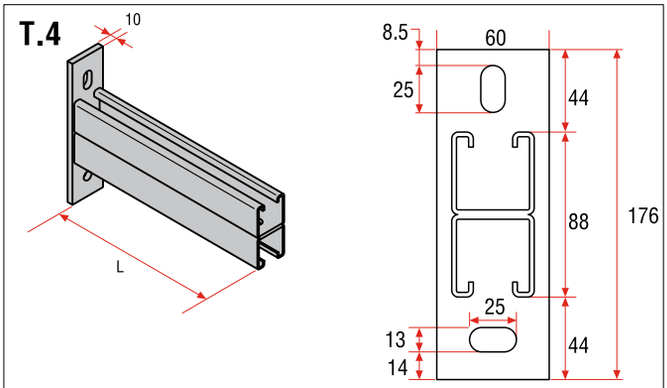

Kod *Code*	L mm	F_1 kN	F_2 kN	F_3 kN	F_4 kN
PLGA.90.150	150	23,50	11,60	11,60	7,80
PLGA.90.300	300	11,70	5,80	5,80	3,90
PLGA.90.450	450	7,80	3,90	3,90	2,60

T.5

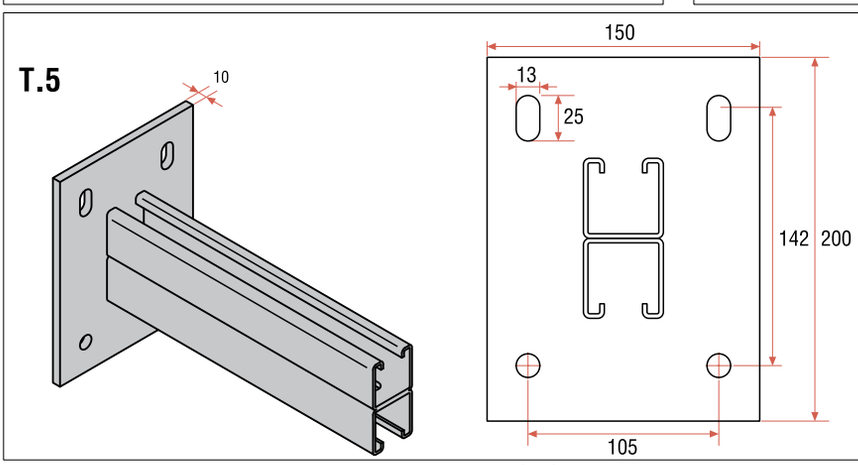

Yükleme Şekilleri / *Load Example*

* İzin verilen gerilme / *Admissible tension* ($\sigma_{adm.}$ = 160 N/mm²)
Maksimum Sehim / *Max deflection* f=L/150

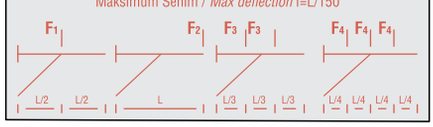

Kod *Code*	L mm	F_1 kN	F_2 kN	F_3 kN	F_4 kN
PLGA.90.600	600	5,80	2,90	2,90	1,95
PLGA.90.750	750	4,70	2,35	2,35	1,55
PLGA.90.1000	1000	3,50	1,75	1,75	1,15

Bütün ölçüler mm.dir. / *All dimensions is mm.*

IV

PLGA

Köşe Konsollar
Angle Brackets

Malzeme / *Material :* Çelik / *Steel*

Standart Kaplama / *Standard Finish :* *Sıcak daldırma galvaniz / Hot-Dip Galvanized*

Hizmet / *Service :* Çeşitli boruların konsol uygulamaları için dizayn edilmiştir. / *Designed for the concole applications of various pipes.*

T.6

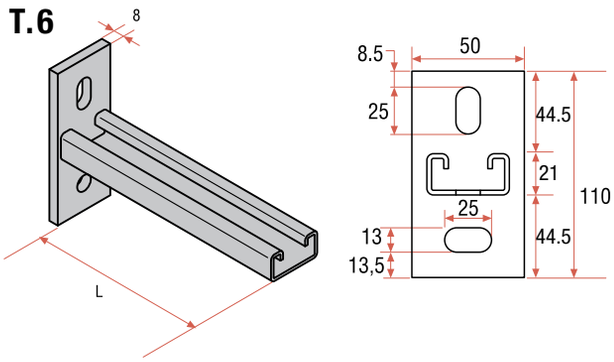

Kod *Code*	L mm	F_1 kN	F_2 kN	F_3 kN	F_4 kN
PLGA.21.200	200	1,40	0,70	0,70	0,46
PLGA.21.300	300	0,94	0,46	0,46	0,31

T.7

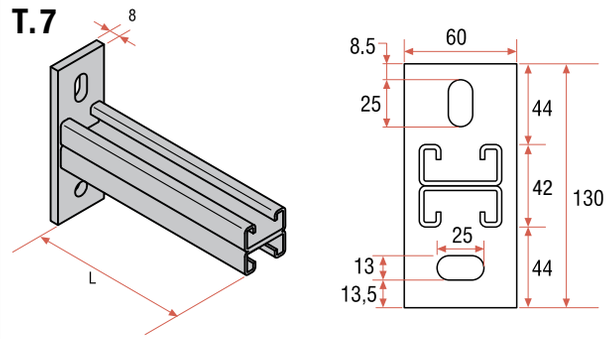

Kod *Code*	L mm	F_1 kN	F_2 kN	F_3 kN	F_4 kN
PLGA.42.200	200	4,00	2,00	2,00	1,35
PLGA.42.300	300	2,70	1,35	1,35	0,90
PLGA.42.400	400	2,00	1,00	1,00	0,68
PLGA.42.500	500	1,65	0,80	0,80	0,55

T.8

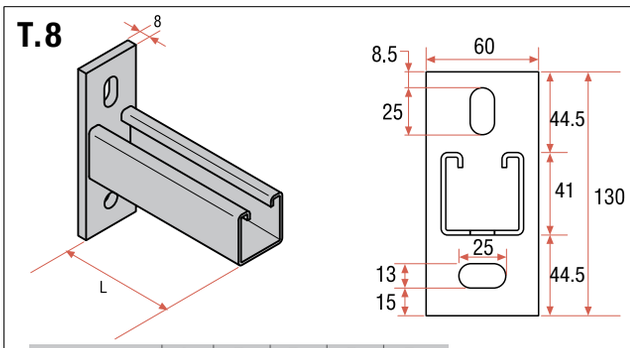

Kod *Code*	L mm	F_1 kN	F_2 kN	F_3 kN	F_4 kN
PLGA.41.150	150	5,50	2,70	2,70	1,80
PLGA.41.300	300	2,75	1,35	1,35	0,90
PLGA.41.400	400	2,00	1,00	1,00	0,67
PLGA.41.500	500	1,65	0,80	0,80	0,55
PLGA.41.600	600	1,35	0,67	0,67	0,45
PLGA.41.750	750	1,10	0,55	0,55	0,36

T.9

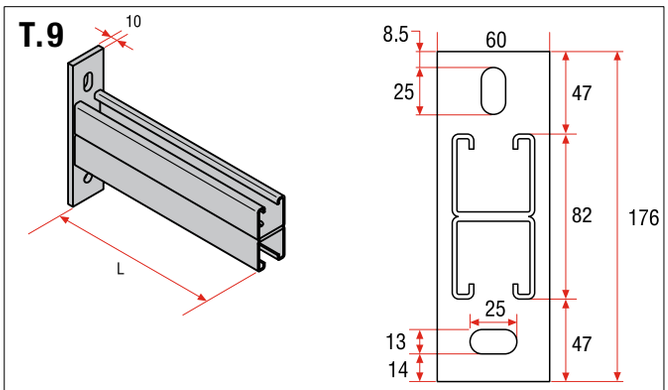

Kod *Code*	L mm	F_1 kN	F_2 kN	F_3 kN	F_4 kN
PLGA.82.150	150	16,00	8,00	8,00	5,40
PLGA.82.300	300	8,00	4,00	4,00	2,70
PLGA.82.450	450	5,40	2,70	2,70	1,75

T.10

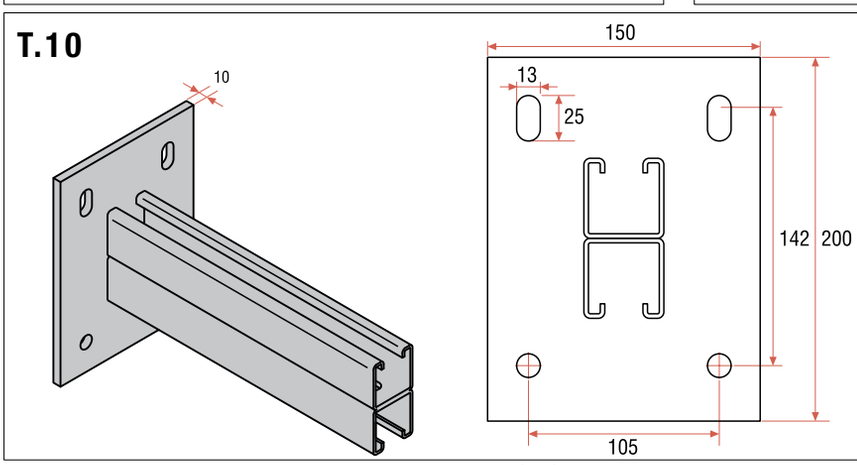

Yükleme Şekilleri / *Load Example*

* İzin verilen gerilme / *Admissible tension* ($\sigma_{adm.}$ = 160 N/mm²)
Maksimum Sehim / *Max deflection* f=L/150

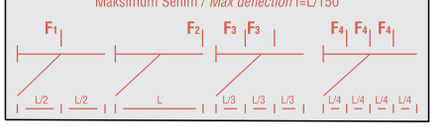

Kod *Code*	L mm	F_1 kN	F_2 kN	F_3 kN	F_4 kN
PLGA.82.600	600	4,00	2,00	2,00	1,35
PLGA.82.750	750	3,20	1,60	1,60	1,08
PLGA.82.1000	1000	2,40	1,20	1,20	0,80

Bütün ölçüler mm.dir. / *All dimensions is mm.*

PDD

Hafif Yükler için Metal Destek
Metal Support for Light Load

Malzeme / *Material :*
Çelik / *Steel*

Standart Kaplama / *Standard Finish :*
Elektrogalvaniz
Zinc Plated

Hizmet / *Service :*
Konsol desteği olarak dizayn edilmiştir.
Designed as support for brackets.

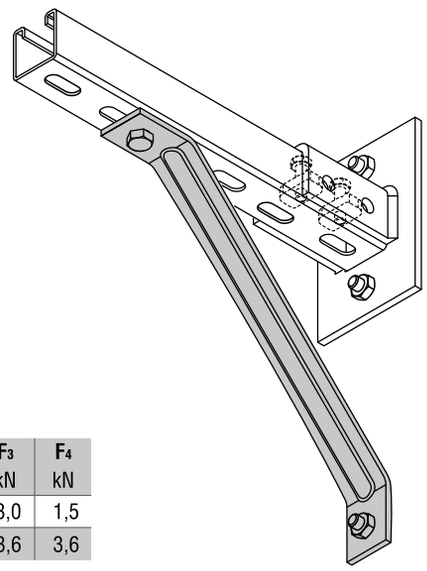

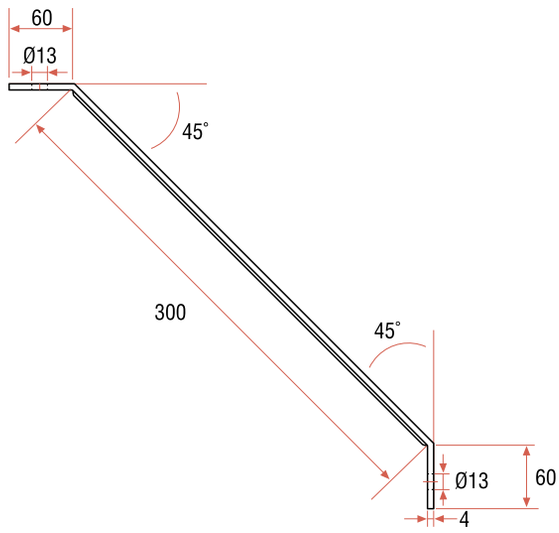

PDD
Ölçüler / *Dimensions*

Kod *Code*	L mm	F_1 kN	F_2 kN	F_3 kN	F_4 kN
PLDD.3300	300	7,0	2,0	3,0	1,5
PLDD.3500	500	9,0	2,0	3,6	3,6

Yükleme Şekilleri / *Load Example*

* İzin verilen gerilme / *Admissible tension* ($\sigma_{adm.}$ = 160 N/mm^2)
Maksimum Sehim / *Max deflection* f=L/150

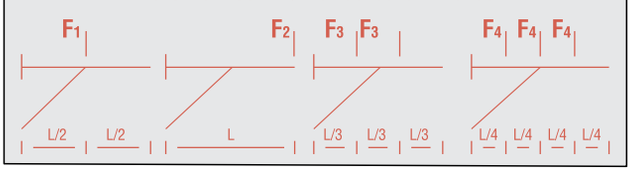

MES 2

Hafif Yükler için Metal Destek
Metal Support for Light Load

Malzeme / *Material :*
Çelik / *Steel*

Standart Kaplama / *Standard Finish :*
Elektrogalvaniz
Zinc Plated

Hizmet / *Service :*
Çeşitli boruların konsol uygulamaları için dizayn edilmiştir.
Designed for the concole applications of various pipes.

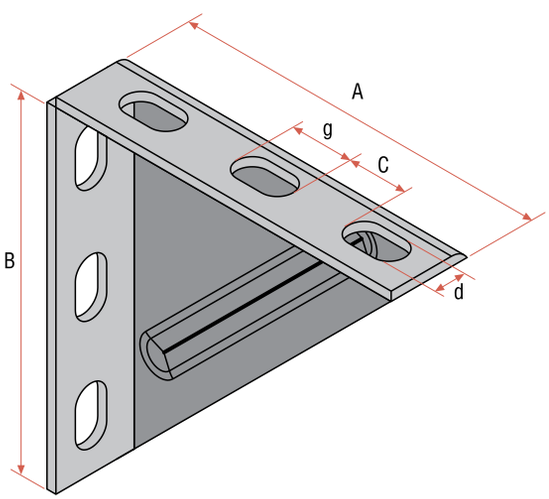

MES 2
Ölçüler / *Dimensions*

Kod *Code*	A mm	B mm	C mm	d x g cm	Dizayn Yükü *Design Load* kN
MES2.5093	150	150	25	14 x 25	1,50
MES2.5094	200	150	25	14 x 25	2,00
MES2.5095	300	250	25	14 x 25	4,00
MES2.5096	400	250	25	18 x 40	3,00
MES2.5097	500	300	25	18 x 40	5,00

PROCON AĞIR YÜK UYGULAMALARI

PROCON, yüksek taşıma kapasitesi sayesinde endüstriyel ve ağır yük sistem uygulamaları için mükemmel seçimdir.
Yüksek yük kapasitesi gerektiren uygulamalar için güvenli ve parlak bir çözüm olarak tasarlanmıştır. Çok çeşitli bağlantı elemanları ile her türlü konstrüksiyon için gerekli çözümü sunmakla beraber, genellikle kullanılan kaynaklı çelik konstrüksiyon imalatlarına göre çok daha hızlı ve temiz bir montaj avantajı sağlamaktadır.

PROCON endüstriyel yapı profillerinin genel avantajları
- Tüm parçalar sıcak daldırma galvaniz kaplıdır.
- Gerekli tüm konstrüksiyon varyasyonları için bağlantı elemanları mevcuttur.
- Kapalı geometrisi sayesinde maksimum burulma mukavemetine sahiptir.
- Sistem elemanlarının birbirine montajı çok kolaydır.
- Özel tasarımlı T-Bolt Kolay Kilit sayesinde emniyetli ve hızlı montaj sağlanır. T-Bolt Kolay Kilit vidalı montaj sayesinde modüler bir yapıya sahiptir. Demonte edilebilir.
- İşçilik ve zaman maliyetinden tasarruf sağlar.
- PROLINK yapı profil sistemleri ile uyumludur.

PROCON HEAVY-DUTY APPLICATION

PROCON is perfect match for industrial and heavy duty system applications because of its high carrying capacity.
Designed as safe and practical solutions for heavyduty applications. While offering various types of fittings as solutions to the constructions, provides decisive installation advantages when compared to common welded steel constructions.
Main advantages of PROCON industrial framing profile
- All parts are hot-dip galvanized.
- Provides all fittings for possible variants in constructions
- Because of its closed profile geometry provides max. torsion stifiness.
- Very easy connections of system elements.
- Special designed T-Bolt Easy Lock offers safe and fast assemblies. Easily dismantled.
- Saves time and labour costs.
- Compatible with PROLINK Framing Channel Systems.

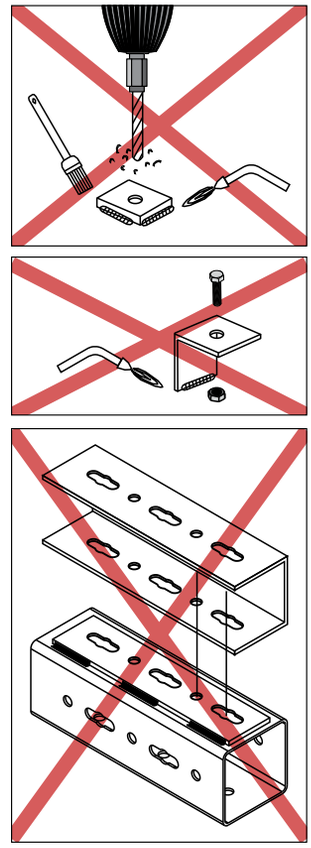

ENDÜSTRİYEL YAPI PROFİLİ • *INDUSTRIAL FRAMING PROFILE*

Sistem bilgisi / *Description of systems*
Modüler sistem olarak pratik montaj için tasarlanmıştır. 4 yüzeyindeki montaj delikleri sayesinde üniversal bağlantılar için uygundur. Kutu tasarımı dolayısıyla burulma yüklerine karşı diğer yapı profillerine oranla daha yüksek mukavemete sahiptir. Yüksek taşıma kapasitesi sayesinde endüstriyel ve ağır yük sistem uygulamaları için mükemmel seçimdir.
Designed as modular system for practical installations. 4-Sided mounting holes provide universal assemblies. Its box design provides torsion stiffness more than other framing profiles. Because of its high carrying capacity it is perfect match for industrial and heavy duty system applications.

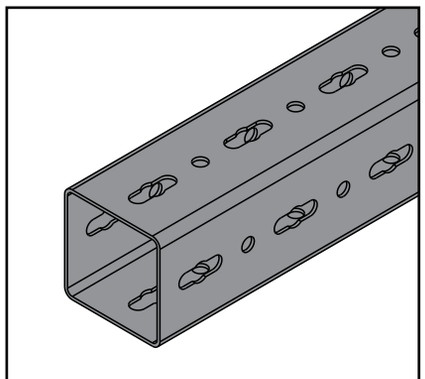

Profil / Profile EYP100

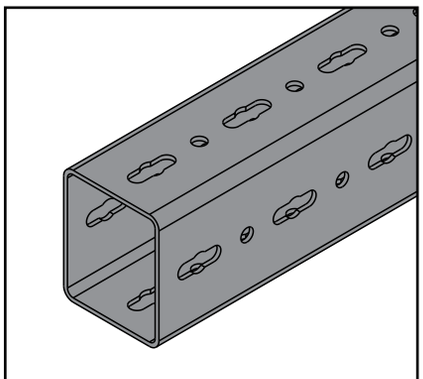

Profil / Profile EYP120

Teknik Bilgi / *Technical Data*
Malzeme / *Material :* Çelik / *Steel*

Malzeme Tipi / *Material Type :*
EYP100 : S235 JR
EYP120 : S235 JR

Kaplama Tipleri / *Coating Types :*
(DGLV) Sıcak daldırma galvaniz / *Hot-Dip Galvanized*

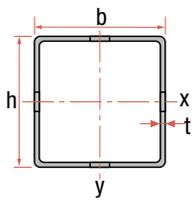

Kod Code	h x b mm	Uzunluk Length mm	t mm	Birim Ağırlığı Unit Weight kg
EYP100.6	100 x 100	6.000	3	8,16
EYP120.6	120 x 100	6.000	4	11,94

EYP100				
Kod *Code*	Kesit Alanı *Cross Section Area* A	Mukavemet Momenti *Section Modulus* W	Atalet Momenti *Moment of Inertia* I	Jirasyon Çapı *Radius of gyration* r
EYP100	11,46 cm^2	35,64 cm^3	178,19 cm^4	3,94 cm

EYP120							
Kod *Code*	Kesit Alanı *Cross Section Area* A	Mukavemet Momenti *Section Modulus*		Atalet Momenti *Moment of Inertia*		Jirasyon Çapı *Radius of gyration*	
		Wy	Wx	Iy	Ix	r_y cm	r_x cm
EYP120	16,40 cm^2	57,16 cm^3	51,88 cm^3	342,97 cm^4	259,41 cm^4	4,57 cm	3,98 cm

Mesnet Mesafesi *Bearing Distance* mm	EYP100 (1) y Ekseninde Maksimum Yük Max. Load Over y-axis			EYP120 (2) y Ekseninde Maksimum Yük Max. Load Over y-axis		
	F1[kN]	F2[kN]	q0[kN]	F1[kN]	F2[kN]	q0[kN]
1.500	15,35	11,53	30,70	24,60	18,5	49,25
3.000	7,50	4,80	13,00	12,15	9,17	24,35
6.000	1,70	1,08	2,78	3,50	2,15	5,63

(1) Mak.Çökme/ Max. Deflection f_{max}= L/240$_\gamma$ veya / or 1,54
Emniyetli Çekme Mukavemeti / Safety Yield Strength f_y= 235 N/mm^2
E-module 210.000 N/mm^2

(2) Mak.Çökme/ Max. Deflection f_{max}= L/240$_\gamma$ veya / or 1,54
Emniyetli Çekme Mukavemeti / Safety Yield Strength f_y= 235 N/mm^2
E-module 210.000 N/mm^2

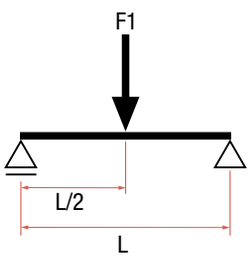

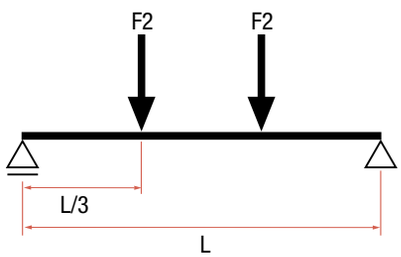

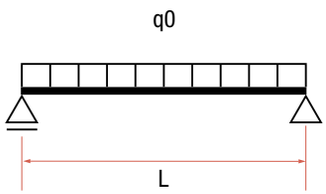

T-Bolt kolay kilit • *T-Bolt easy lock*

Profil ölçüsü / *For profile type*:
EYP100, EYP120

Özellikleri / *Features* :
Kaymaya karşı özel formlu kolay kilit.
Special designed anti-slide easy lock.

Malzeme / Material : Çelik / *Steel*

Malzeme Özellik Sınıfı / *Material Class* : 8.8

Kaplama Tipleri / *Coating Types* :
(GL) Elektro galvaniz
Zinc Plated

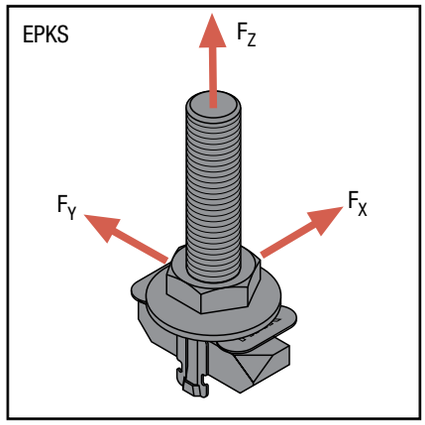

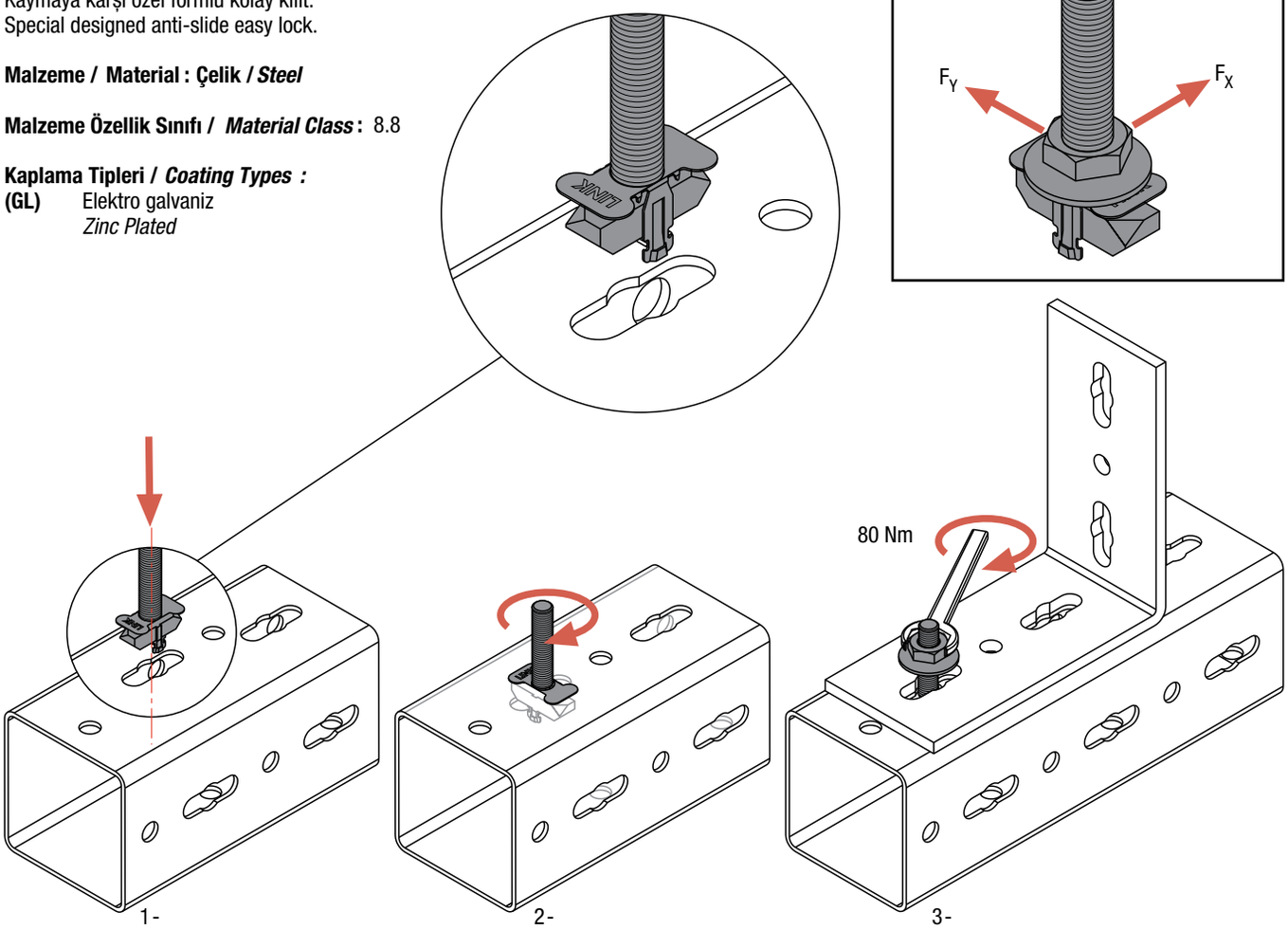

1- T-Bolt Kolay Kiliti profilin deliğinden şekilde gösterildiği gibi yerleştiriniz.
Locate the T-Bolt Easy Lock into mounting hole of profile as shown in the figure.

2- T-Bolt Kolay Kiliti 90˚ çevirin. / *Turn the T-Bolt Easy Lock 90˚.*

3- Bağlantı elemanını yerleştiriniz ve özel T-Bolt Kolay Kilit somunu 80 Nm tork ile sıkıştırınız.
Locate the fittings and tighten special T-Bolt Easy Lock nut with 80 Nm torque.

Profil delik ölçüleri / *Dimensions of profile holes*

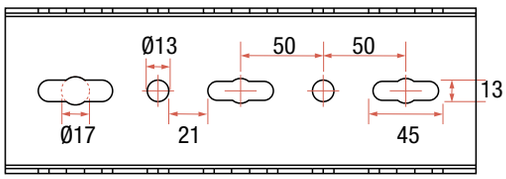

Ölçüler mm'dir./*All dimensions are in mm*

Ölçüler / *Dimensions*

Kod *Code*	L mm	K	Maksimum Yük *Maximum Load* F_Z [kN]	F_X [kN]	F_Y [kN]
EPKS.1240	40	M.12	10	10	10
EPKS.1270	70	M.12	10	10	10

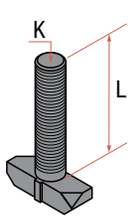

Yük değerleri her bir T-Bolt içindir.
Maximum Loads are for each T-Bolt connection

EPSS

Bağlama civatası • *Connection bolt*

Malzeme / *Material:* Çelik / *Steel*

Malzeme Özellik Sınıfı / *Material Class:* 8.8

Kaplama Tipleri / *Coating Types:*

(DGLV) Sıcak Daldırmaz Galvaniz / Hot - Dip Galvanized

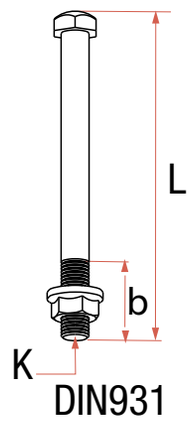

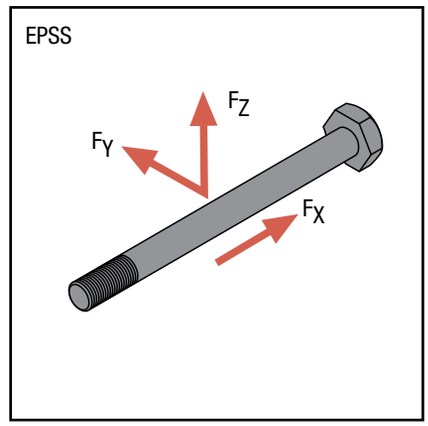

Ölçüler / *Dimensions*

Kod *Code*	L mm	b mm	K	Maksimum Yük *Maximum Load* F_Z [kN]	F_X [kN]	F_Y [kN]
EPSS.21214	140	36	M.12	24,0	48,0	24,0
EPSS.21217	170	36	M.12	24,0	48,0	24,0
EPSS.22016	160	52	M.20	67,0	134,0	67,0
EPSS.22024	240	65	M.20	67,0	134.0	67,0

Yük değerleri her bir Bağlama civatası içindir.
Maximum Loads are for each Connection bolt.

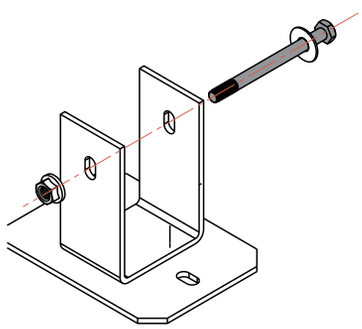

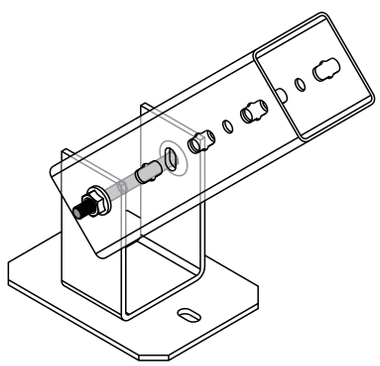

Profil delik ölçüleri / *Dimensions of profile holes*

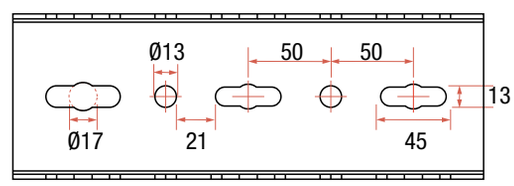

Ölçüler mm'dir./ *All dimensions are in mm*

EPCS

Flanşlı Somun • *Flange Nut*

Malzeme / *Material:* Çelik / *Steel*

Malzeme Özellik Sınıfı / *Material Class:* 8

Kaplama Tipleri / *Coating Types:*

(DGLV) Sıcak Daldırmaz Galvaniz / Hot - Dip Galvanized

Ölçüler / *Dimensions*

Kod *Code*	D mm
EPCS.0212	M.12
EPCS.0220	M.20

DIN6923

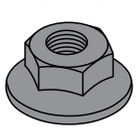

PR

Düz Pul • *Flat Washer*

Malzeme / *Material:* Çelik / *Steel*

Kaplama Tipleri / *Coating Types:*

(DGLV) Sıcak Daldırmaz Galvaniz / Hot - Dip Galvanized

Ölçüler / *Dimensions*

Kod *Code*	**Anma Çapı *Thread Size*** mm	**ød1** mm	**ød2** mm	**t** mm
PR.0212	M.12	13,0	24,0	2,3
PR.0220	M.20	21,0	37,0	2,7

DIN125

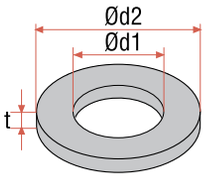

EPKA - EPKH

Köşe parçası • *Angles*

Profil ölçüsü / *For profile type:* EYP100, EYP120

Malzeme / *Material:* Çelik / *Steel*

Malzeme Tipi / *Material Type:* S235JR

Kaplama Tipleri / *Coating Types:*

(DGLV) Sıcak daldırma galvaniz
Hot-Dip Galvanized

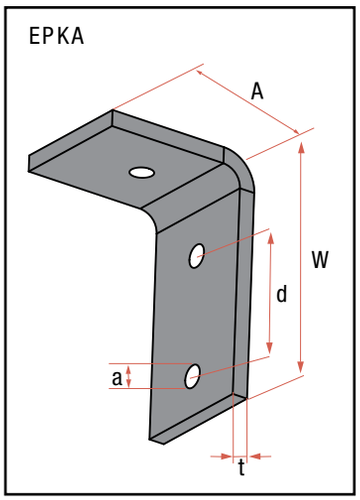

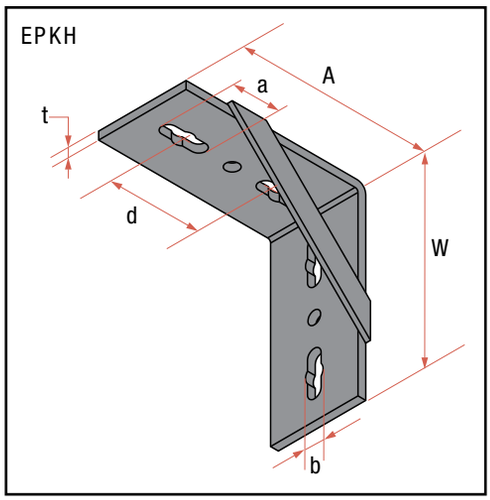

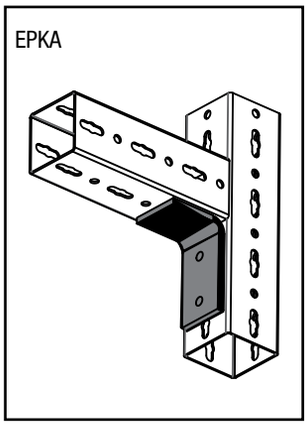

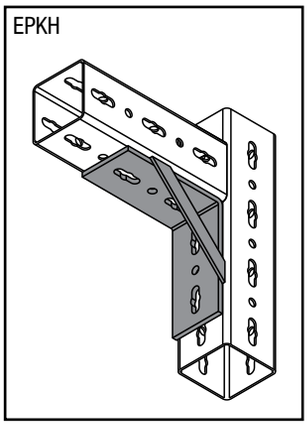

Ölçüler / *Dimensions*

Kod *Code*	A mm	W mm	d mm	a x b mm	t mm	Birim Ağırlığı *Unit Weight* kg
EPKA.1001	100,0	150	75	14	10	1,50
EPKH.1001	192,5	185	85	45 x 17	6	1,60

EPAF - EPPF

Bağlantı parçaları • *Fittings*

Profil ölçüsü / *For profile type:* EYP100, EYP120

Malzeme / *Material:* Çelik / Steel

Malzeme Tipi / *Material Type:* S235JR

Kaplama Tipleri / *Coating Types:*

(DGLV) Sıcak daldırma galvaniz / *Hot-Dip Galvanized*

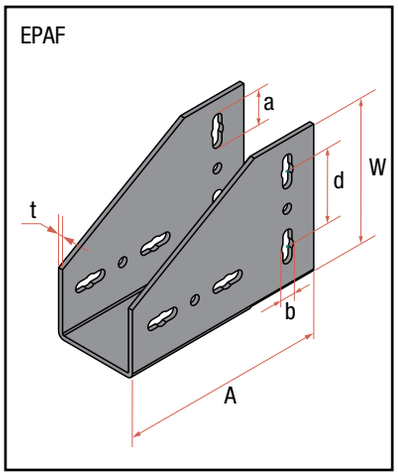

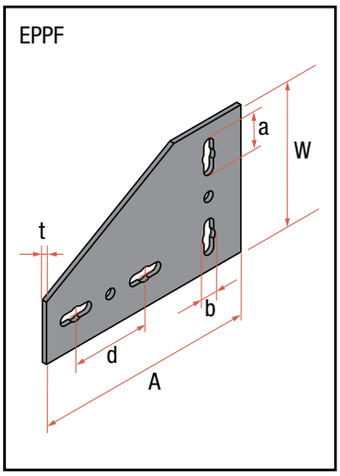

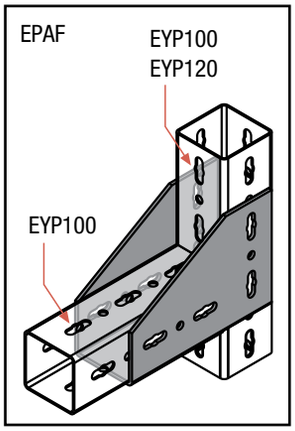

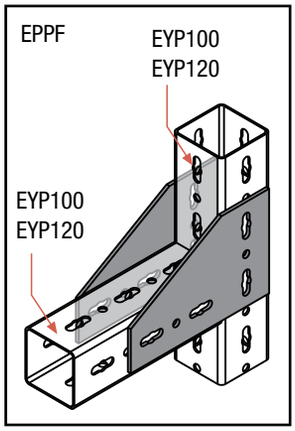

Ölçüler / *Dimensions*

Kod *Code*	A mm	W mm	d mm	a x b mm	t mm	Birim Ağırlığı *Unit Weight* kg
EPAF.1001	275	190,5	100	45 x 17	6	4,71
EPPF.1001	275	185	100	45 x 17	6	1,86

EPDF - EPIF

Bağlantı parçaları • *Fittings*

Profil ölçüsü / *For profile type:*
EYP100, EYP120

Malzeme / *Material:*
Çelik / Steel

Malzeme Tipi / *Material Type:* S235JR

Kaplama Tipleri / *Coating Types:*

(DGLV) Sıcak daldırma galvaniz
Hot-Dip Galvanized

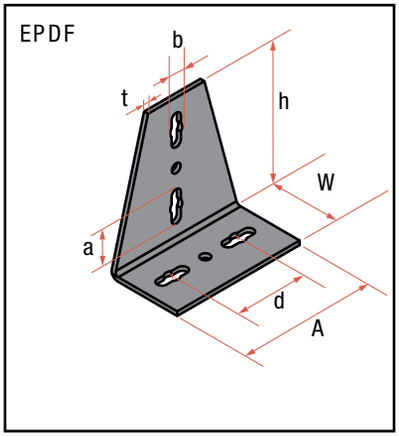

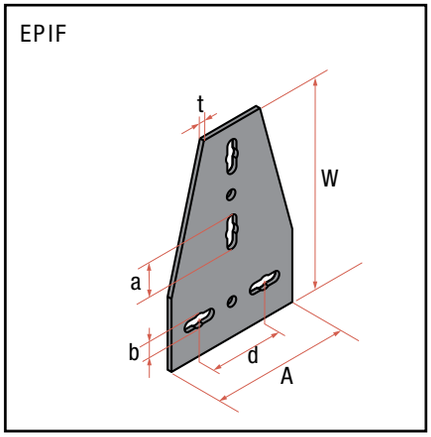

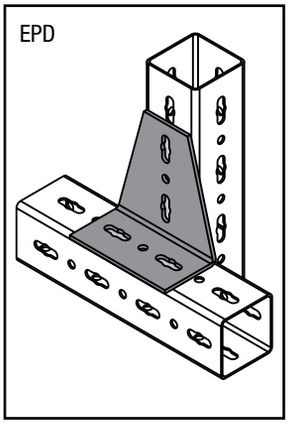

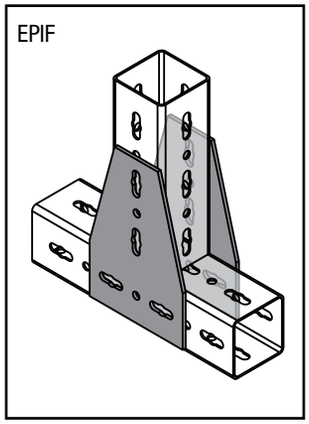

Ölçüler / *Dimensions*

Kod *Code*	A mm	W mm	d mm	h mm	a x b mm	t mm	Birim Ağırlığı *Unit Weight* kg
EPDF.1001	185	100	100	192,5	45 x 17	6	1,90
EPIF.1001	185	282	100	-	45 x 17	6	1,90

EPHF

Bağlantı parçaları • *Fittings*

Profil ölçüsü / *For profile type:* EYP100, EYP120

Malzeme / *Material:* Çelik / Steel

Malzeme Tipi / *Material Type:* S235JR

Kaplama Tipleri / *Coating Types:*

(DGLV) Sıcak daldırma galvaniz / Hot-Dip Galvanized

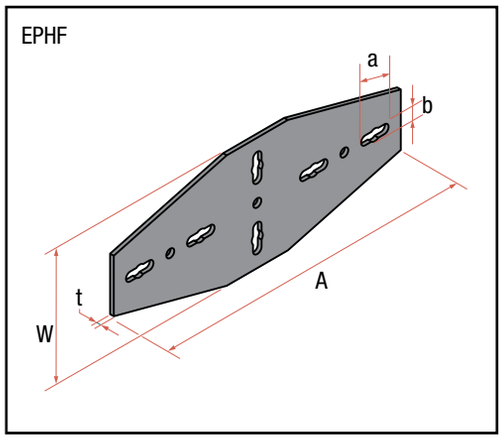

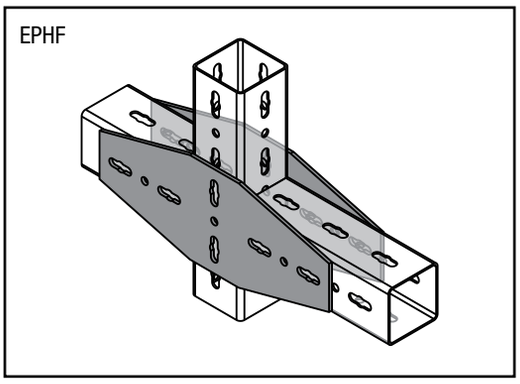

Ölçüler / *Dimensions*

Kod *Code*	A mm	W mm	a x b mm	t mm	Birim Ağırlığı *Unit Weight* kg
EPHF.1001	470	185	45 x 17	6	3,40

Köşe Birleştirici • *Angle coupler*

Profil ölçüsü / *For profile type:* EYP100

Malzeme / *Material:* : Çelik / Steel

Malzeme Tipi / *Material Type:* S235JR

Kaplama Tipleri / *Coating Types:*

(DGLV) Sıcak daldırma galvaniz
Hot-Dip Galvanized

EPAC.90

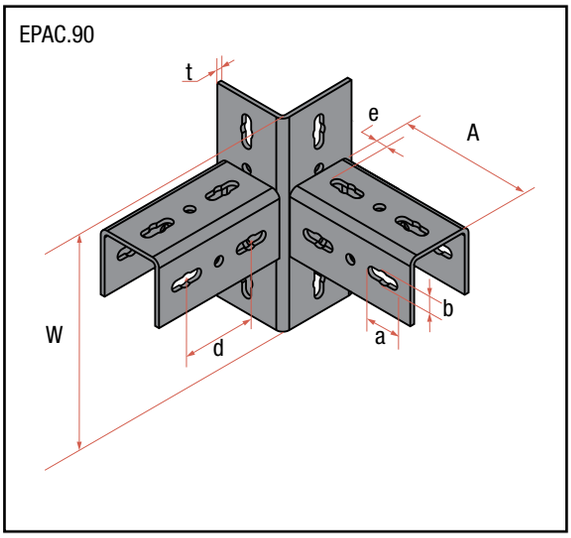

EPAC.90

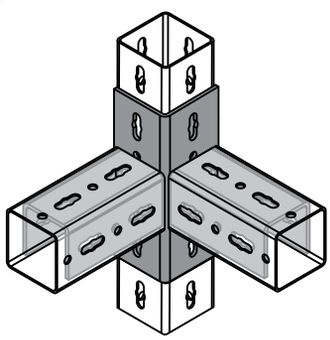

EPAC.180

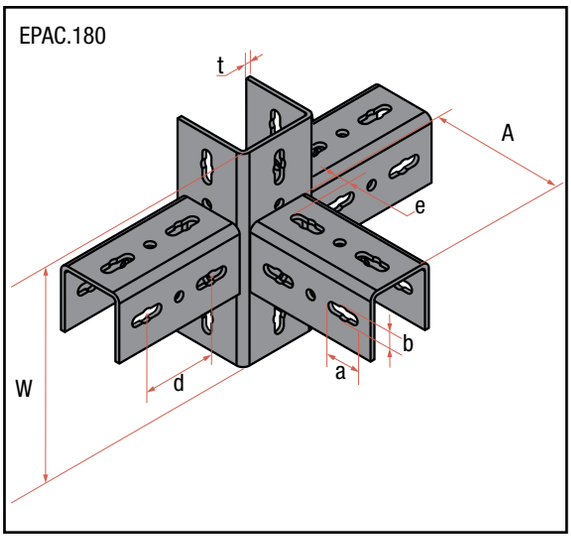

EPAC.180

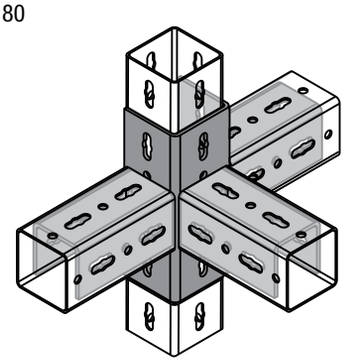

Ölçüler / *Dimensions*

Kod *Code*	A mm	W mm	d mm	e mm	a x b mm	t mm	Birim Ağırlığı *Unit Weight* kg
EPAC.90	185	285	100	20	45 x 17	6	6,44
EPAC.180	185	285	100	20	45 x 17	6	9,74

Köşe birleştirici • Angle coupler

Profil ölçüsü / *For profile type:* EYP100

Malzeme / *Material:* Çelik / Steel

Malzeme Tipi / *Material Type:* S235JR

Kaplama Tipleri / *Coating Types:*

(DGLV) Sıcak daldırma galvaniz
Hot-Dip Galvanized

EPACT.90

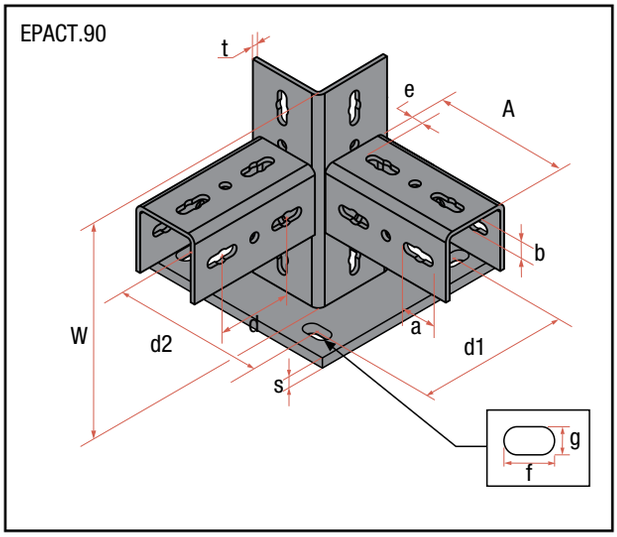

EPACT.90

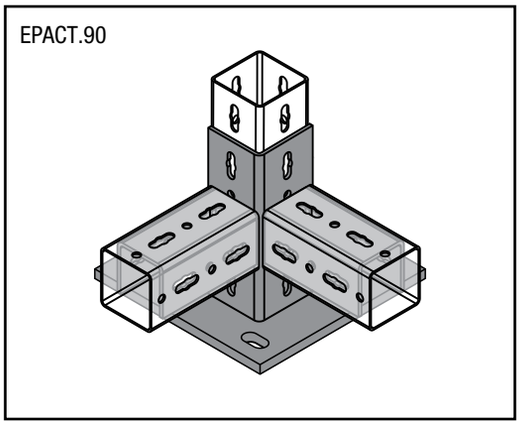

EPACT.180

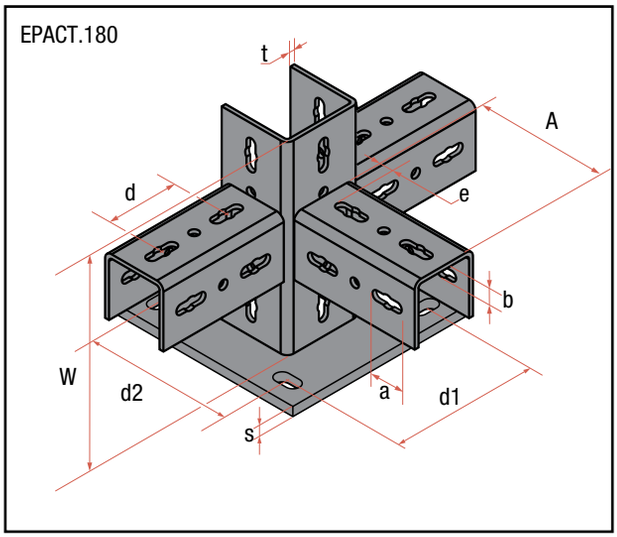

EPACT.180

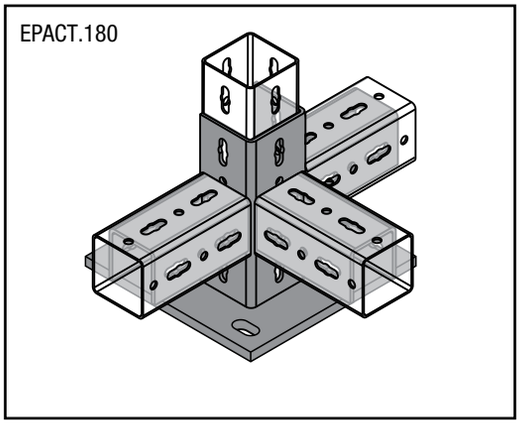

Ölçüler / *Dimensions*

Kod *Code*	A mm	W mm	d mm	e mm	a x b mm	t mm	d1 mm	d2 mm	s mm	f x g mm	Birim Ağırlığı *Unit Weight* kg
EPACT.90	185	285	100	20	45 x 17	6	159	159	10	30 x 18	10,13
EPACT.180	185	285	100	20	45 x 17	6	159	159	10	30 x 18	13,43

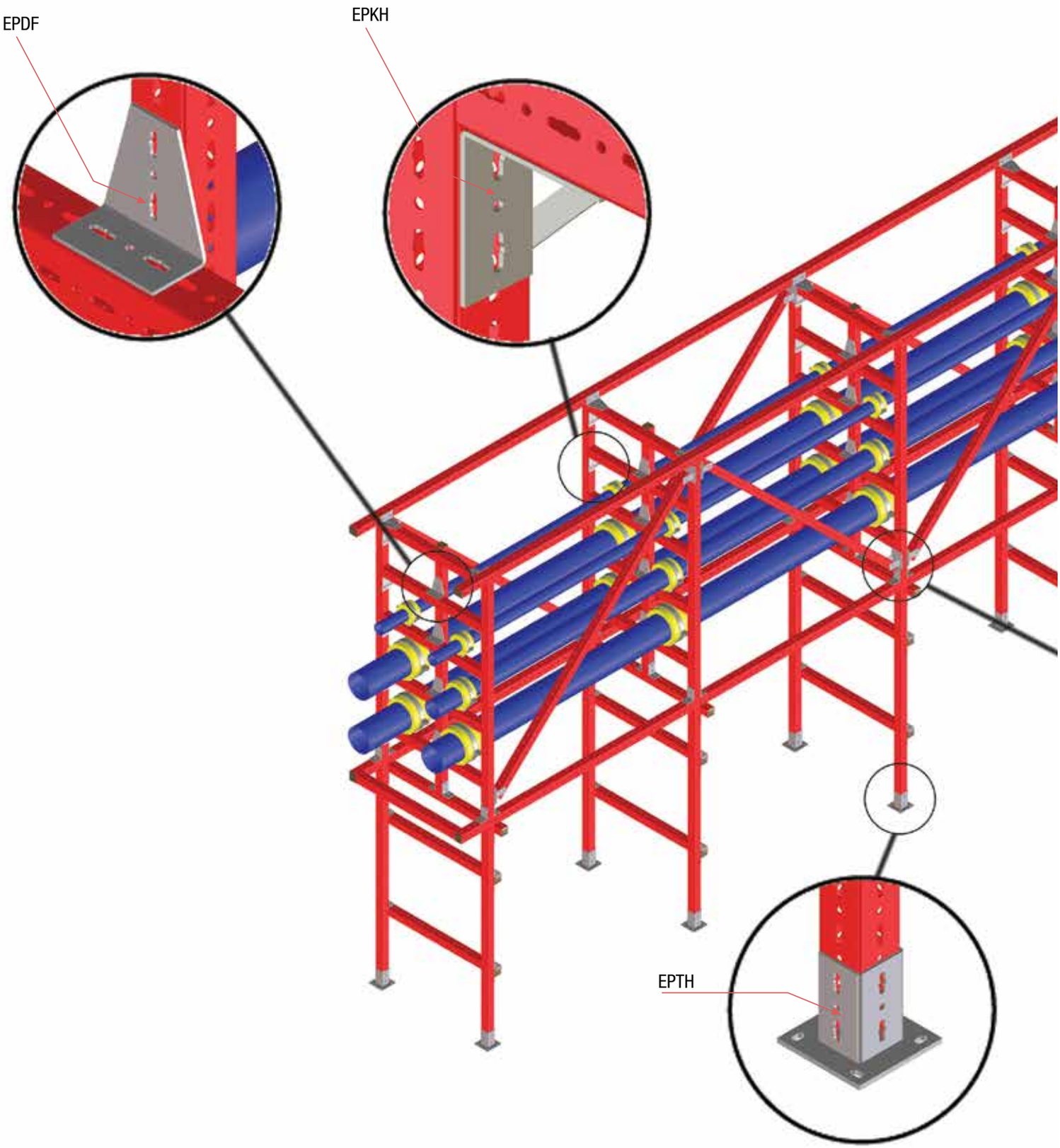
EPDF
EPKH
EPTH

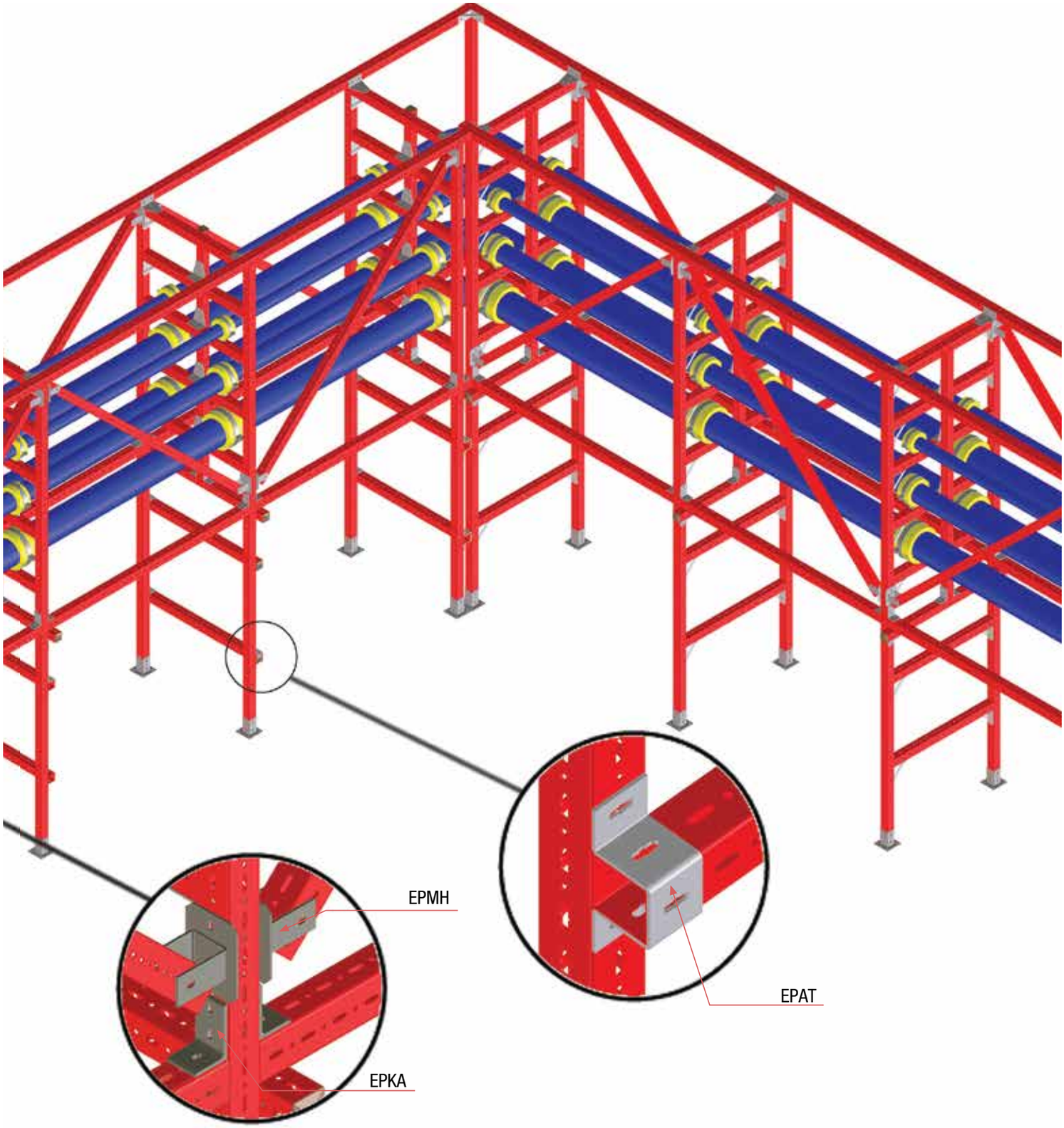
EPMH
EPAT
EPKA

EPGH - EPGV

Adaptör • *Adaptor*

Profil ölçüsü / *For profile type:*
EYP100, PLG4590

Uygulama / *Application:*
PROLINK G 4590 G profil geçifl adaptörü olarak tasarlanmıştır.
Designed as adaptor for PROLINK G 4590 framing channel.

Malzeme / *Material:* Çelik / Steel

Malzeme Tipi / *Material Type:* S235JR

Kaplama Tipleri / *Coating Types:*

(DGLV) Sıcak daldırma galvaniz / Hot-Dip Galvanized

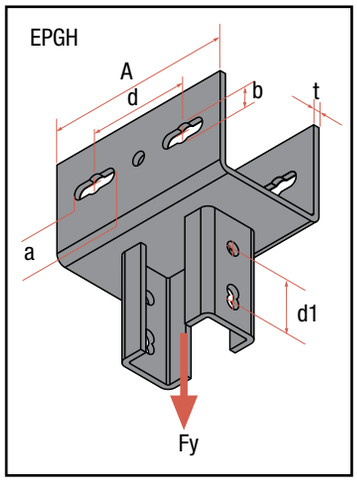

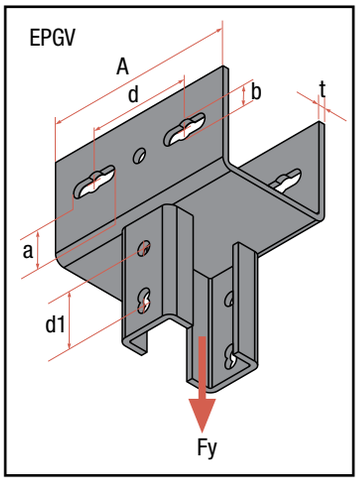

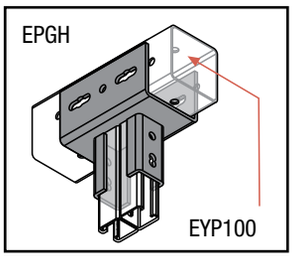

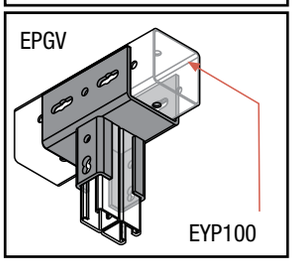

Ölçüler / *Dimensions*

Kod *Code*	A mm	d mm	d1 mm	a x b mm	t mm	Maksimum Yük (*) *Maximum Load* F_X [kN]	Birim Ağırlığı *Unit Weight* kg
EPGH.1001	185	100	50	45 x 17	6	12	3,27
EPGV.1001	185	100	50	45 x 17	6	12	3,27

(*) Maksimum yük bağlantı 2 deliktende PROLINK G dişli kanal somunları ile bağlandığında garanti edilebilir.
Max. allowable load can be quaranteed only in with 2- hole Tooth-plates

EPTH

Tutucu • *Holder*

Profil ölçüsü / *For profile type:*
EYP100, EYP120

Malzeme / *Material:* Çelik / Steel

Malzeme Tipi / *Material Type:* S235JR

Kaplama Tipleri / *Coating Types:*

(DGLV) Sıcak daldırma galvaniz
Hot-Dip Galvanized

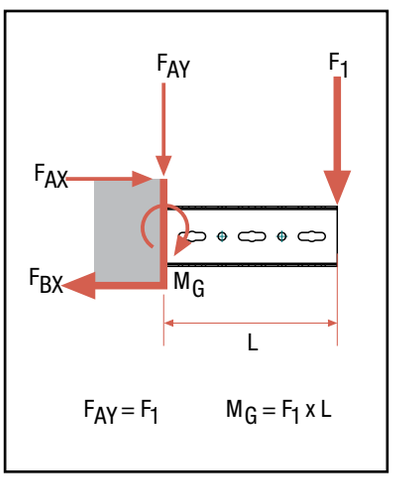

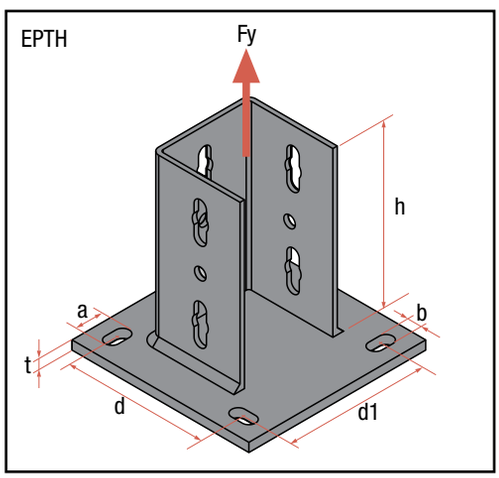

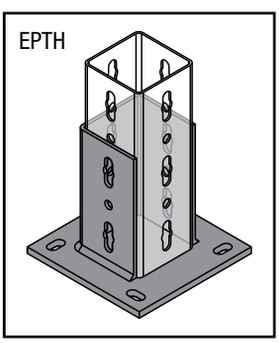

Ölçüler / *Dimensions*

Kod *Code*	d mm	d1 mm	h mm	a x b mm	t mm	Maksimum Yük *Maximum Load* F_y [kN]	Maksimum Moment *Maximum Moment* M_G [kNm]	Birim Ağırlığı *Unit Weight* kg
EPTH.1001	159	159	185	30 x 18	10	40,0	5,10	5,68
EPTH.1201	159	159	185	30 x 18	10	40,0	5,10	5,97

EPMH - EPMV

Açılı destek ayağı • *Joint holder*

Profil ölçüsü / *For profile type:*
EYP100, EYP120

Malzeme / *Material:* Çelik / Steel

Malzeme Tipi / *Material Type:* S235JR

Kaplama Tipleri / *Coating Types:*

(DGLV) Sıcak daldırma galvaniz
Hot-Dip Galvanized

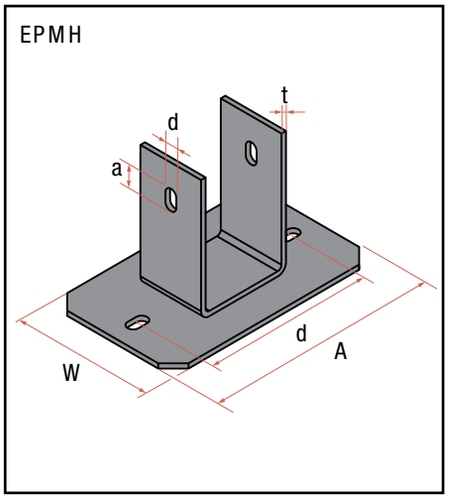

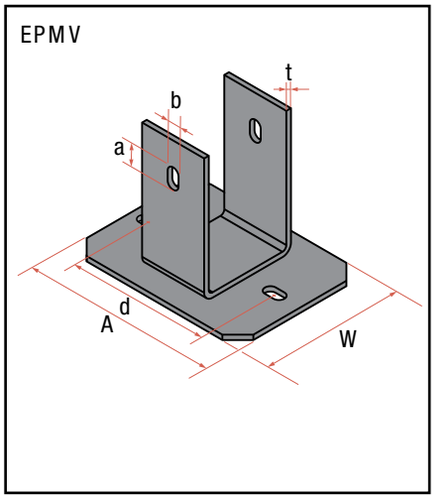

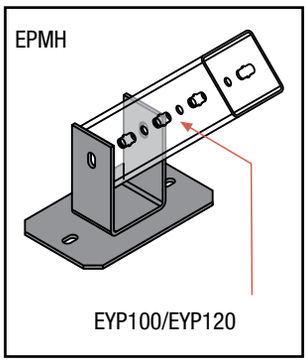

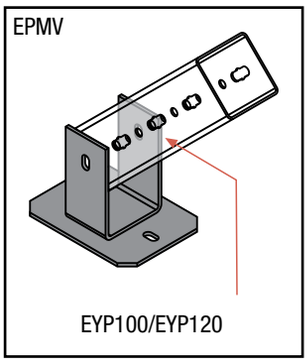

Ölçüler / *Dimensions*

Kod *Code*	A mm	W mm	d mm	a x b mm	t mm	Birim Ağırlığı *Unit Weight* kg
EPMV.1001	215	160	150	25 x 14	6	3,46
EPMH.1001	265	160	200	25 x 14	6	3,90

EPAT

U-Bağlantı atkısı • *U-Shape fittings*

Profil ölçüsü / *For profile type:*
EYP100, EYP120

Malzeme / *Material:* Çelik / Steel

Malzeme Tipi / *Material Type:* S235JR

Kaplama Tipleri / *Coating Types:*

(DGLV) Sıcak daldırma galvaniz
Hot-Dip Galvanized

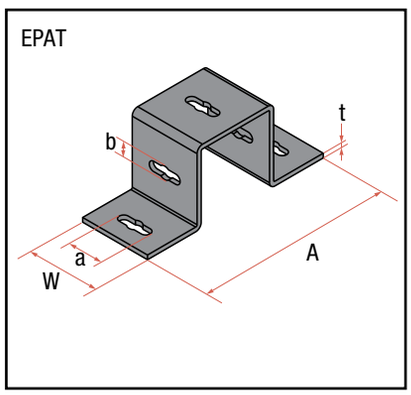

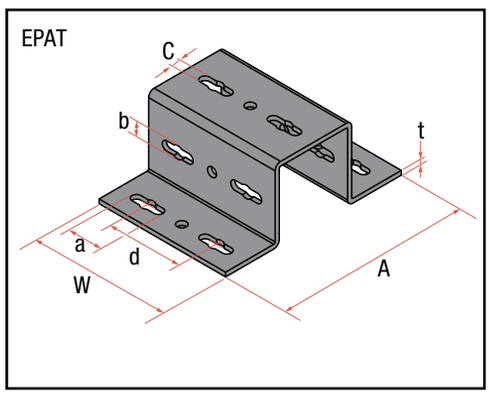

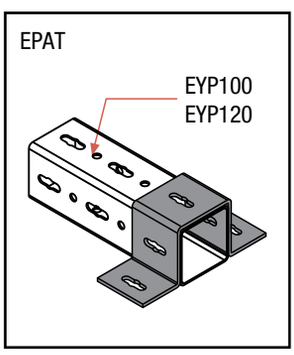

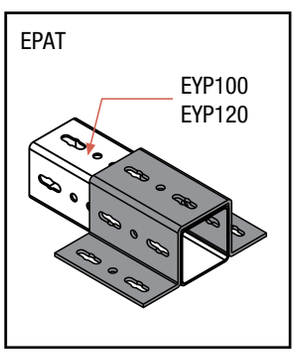

Ölçüler / *Dimensions*

Kod *Code*	A mm	W mm	d mm	a x b x c mm	t mm	Birim Ağırlığı *Unit Weight* kg
EPAT.1001	257	95	-	45x17x13	6	1,87
EPAT.1201	277	95	-	45x17x13	6	1,96
EPAT.2001	257	185	100	45x17x13	6	3,60
EPAT.2201	277	185	100	45x17x13	6	3,77

PLGMK

G Profil destek pulu • *G-profile connector*

Profil ölçüsü / *For profile type:* EYP100, EYP120

Uygulama / *Application:*
PROLINK G profillerine bağlamak için tasarlanmıştır.
To connect PROLINK G framing channel.

Malzeme / *Material:* Çelik / Steel

Malzeme Tipi / *Material Type:* S235JR

Kaplama Tipleri / *Coating Types:*

(GL) Elektro galvaniz
Zinc Plated

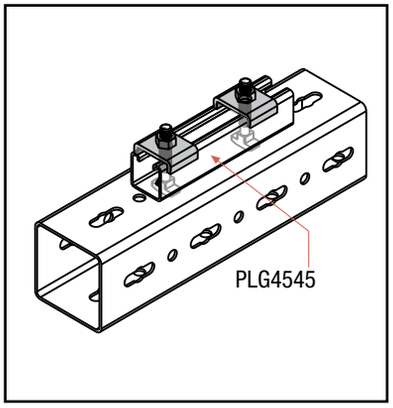

PLGMK.4500

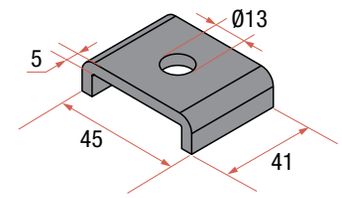

Ölçüler mm'dir./*Dimensions are in mm*
Birim ağırlığı / *Piece Weigth :* 0.11 kg

EPDD - EPMD

Dişli bağlama parçası • *Thread connector*

Profil ölçüsü / *For profile type:* EYP100, EYP120

Malzeme / *Material:* Çelik / Steel

Malzeme Tipi / *Material Type:* S235JR

Kaplama Tipleri / *Coating Types:*

(GL) Elektro galvaniz
Zinc Plated

EPDD

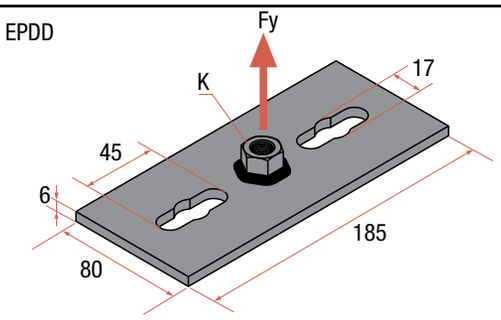

Ölçüler mm'dir./ *Dimensions in mm*
Birim ağırlığı / *Piece Weigth* : 0,66 kg

EPDD

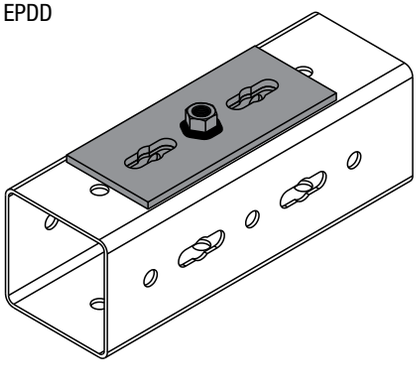

EPMD

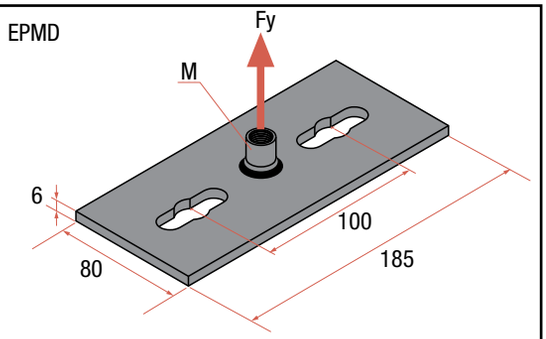

Ölçüler mm'dir./ *Dimensions in mm*
Birim ağırlığı / *Piece Weigth* : 0,72 kg

Ölçüler / *Dimensions*

Kod *Code*	Somun/ *Nut* K	Fy kN	Birim Ağırlığı *Unit Weight* kg
EPDD.1200	M.12	5,5	0,67
EPDD.1600	M.16	5,5	0,70

Ölçüler / *Dimensions*

Kod *Code*	Manflon/ *Sleeve* M	Fy kN	Birim Ağırlığı *Unit Weight* kg
EPMD.1200	1/2"	5,5	0,69
EPMD.1600	3/4"	5,5	0,72

EPDT - EPMT

Dişli bağlama parçası • *Thread connector*

Profil ölçüsü / *For profile type:* EYP100, EYP120

Malzeme / *Material:* Çelik / Steel

Malzeme Tipi / *Material Type:* S235JR

Kaplama Tipleri / *Coating Types:*

(GL) Elektro galvaniz
Zinc Plated

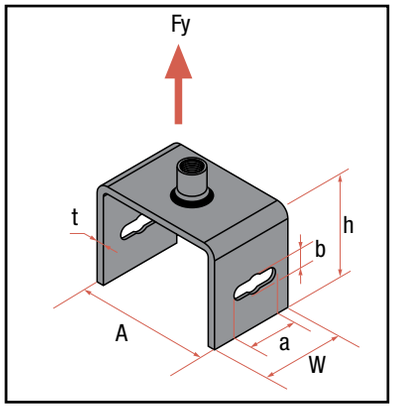

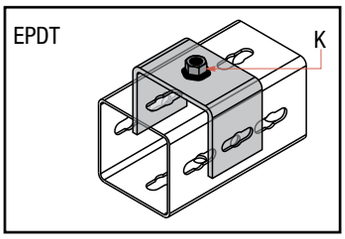

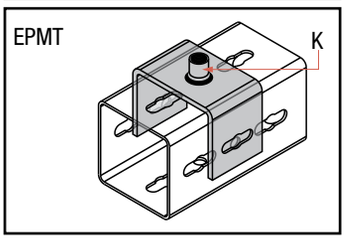

Ölçüler / *Dimensions*

Kod *Code*	Profil *Profile*	K	A mm	W mm	h mm	a x b mm	t mm	Maks. Yük *Max. Load* F_X [kN]	Birim Ağırlığı *Unit Weight* kg
EPDT.1016	EYP.100	M.16	112	70	83,5	45 x 17	6	5,0	1,05
EPDT.1216	EYP.120	M.16	132	70	83,5	27 x 15	6	5,0	1,12
EPMT.1012	EYP.100	1/2”	112	70	83,5	27 x 15	6	5,0	1,00
EPMT.1212	EYP.120	1/2”	132	70	83,5	27 x 15	6	5,0	1,10
EPMT.1025	EYP.100	1”	112	70	83,5	27 x 15	6	5,0	1,00
EPMT.1225	EYP.120	1”	132	70	83,5	27 x 15	6	5,0	1,20

EPDI - EPMI

Masif bağlama parçası • *Massive connector*

Profil ölçüsü / *For profile type:* EYP100, EYP120

Malzeme / *Material:* Çelik / Steel

Malzeme Tipi / *Material Type:* S235JR

Kaplama Tipleri / *Coating Types:*

(GL) Elektro galvaniz
Zinc Plated

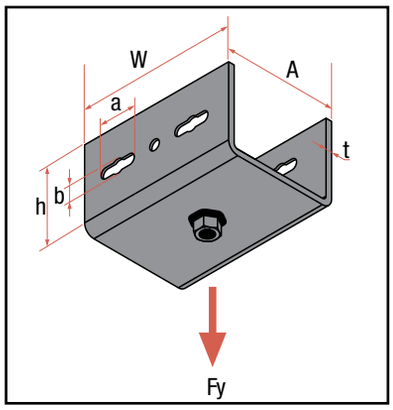

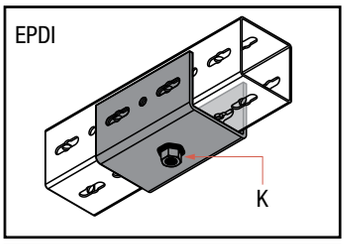

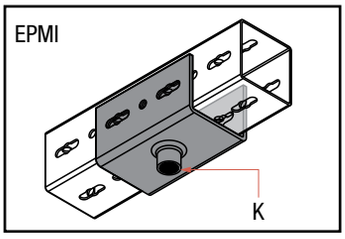

Ölçüler / *Dimensions*

Kod *Code*	Profil *Profile*	K	A mm	W mm	h mm	a x b mm	t mm	Maks. Yük *Max. Load* F_X [kN]	Birim Ağırlığı *Unit Weight* kg
EPDI.1016	EYP.100	M.16	112	185	83,5	27 x 15	6	8,0	2,44
EPDI.1216	EYP.120	M.16	132	117	83,5	27 x 15	6	8,0	2,60
EPMI.1012	EYP.100	1/2”	112	117	83,5	27 x 15	6	8,0	2,40
EPMI.1212	EYP.120	1/2”	132	117	83,5	27 x 15	6	8,0	2,58
EPMI.1025	EYP.100	1”	112	117	83,5	27 x 15	6	8,0	2,52
EPMI.1225	EYP.120	1”	132	117	83,5	45 x 17	6	8,0	2,70

EPKN

Konsol • *Consoles*

Profil ölçüsü / *For profile type:* EYP100, EYP120

Malzeme / *Material:* Çelik / Steel

Malzeme Tipi / *Material Type:* S235JR

Kaplama Tipleri / *Coating Types:*

(DGLV) Sıcak daldırma galvaniz
Hot-Dip Galvanized

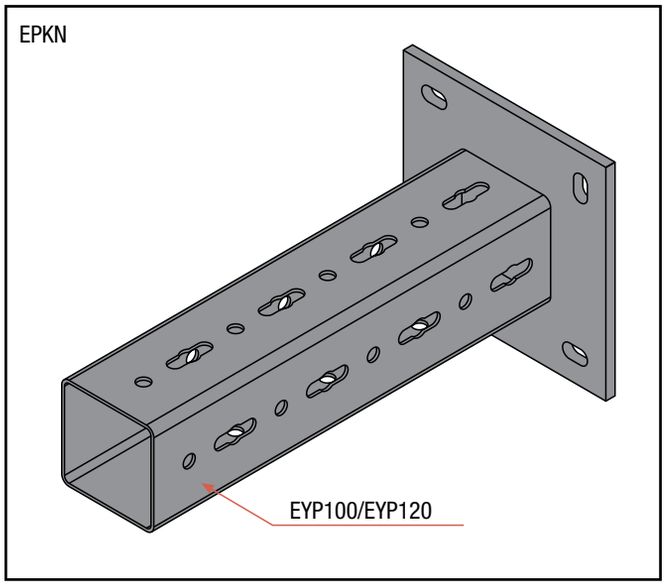

mak.yük / max.load 1 (LF1)

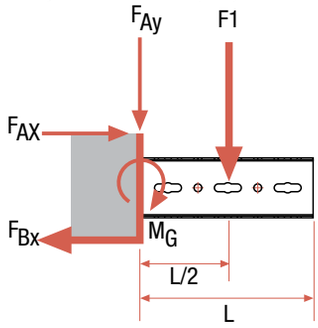

F_{Ay}=F1

mak.yük / max.load 2 (LF2)

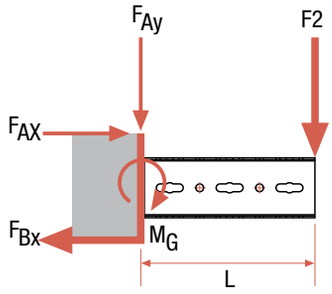

F_{Ay}=F2

mak.yük / max.load 3 (LF3)

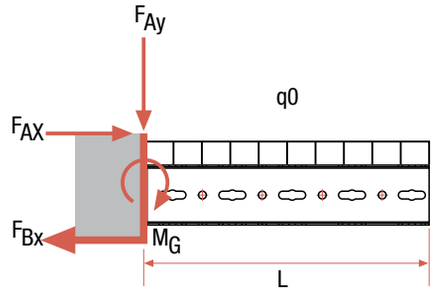

F_{Ay}= q0* / L2

Moment sınırı / *Limit moment*	M_G : 9008,0 Nm
Mesnet tepki kuvveti / *Support reaction force*	F_{AX}: 53,0 kN
Mesnet tepki kuvveti / *Support reaction force*	F_{Bx}: 53,0 kN
M_G, F_{AX}, F_{ax} için / *valid to*	LF1: 3000,0 mm
	LF2: 1500,0 mm
	LF3: 2000,0 mm

Not / *Notice*:
Tüm yük kapasiteleri aşırı statik yükleri gösterir.
All load capacities excessive refers to static loads.

Fδ = Malzemenin akma mukavemeti / *yield strength of material*

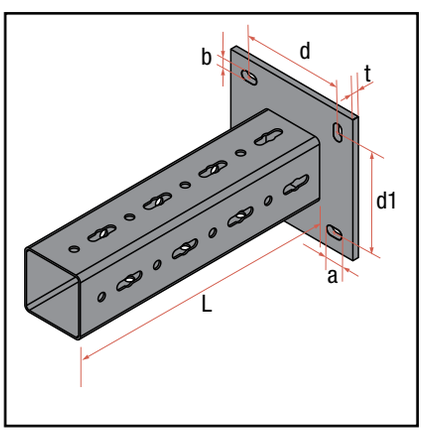

Ölçüler *Dimensions*

Kod *Code*	L mm	a x b mm	d mm	d1 mm	t mm	F1 kN	F2 kN	q0 kN	Birim Ağırlığı *Unit Weight* kg
EPKN10075	750	30 x 18	159	159	10	15,85	7.92	7.92	9,93
EPKN10100	1.000	30 x 18	159	159	10	11.72	5.86	5.86	12,00
EPKN10150	1.500	30 x 18	159	159	10	7.86	3.92	3.92	16,17
EPKN12075	750	30 x 18	159	159	10	24.14	12.07	12.07	12,69
EPKN12100	1.000	30 x 18	159	159	10	17.32	8.65	8.65	15,69
EPKN12150	1.500	30 x 18	159	159	10	11.92	5.95	5.95	21,69

EPKL - EPKU

U Bolt boru tutucu • *U Bolt pipe holder*

Profil ölçüsü / *For profile type:* EYP100, EYP120

Malzeme / *Material:* Çelik / *Steel*

Malzeme Tipi / *Material Type:* S235JR

Kaplama Tipleri / *Coating Types:*

(DGLV) Sıcak daldırma galvaniz / *Hot-Dip Galvanized*

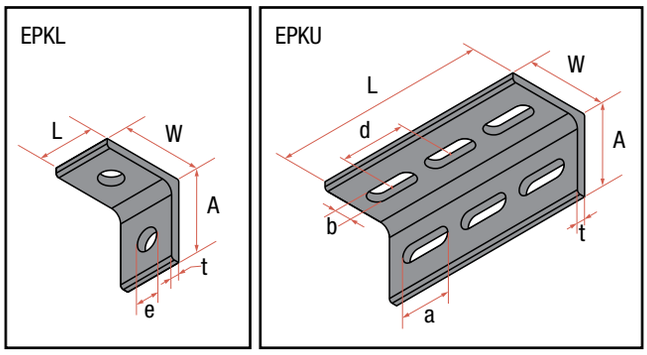

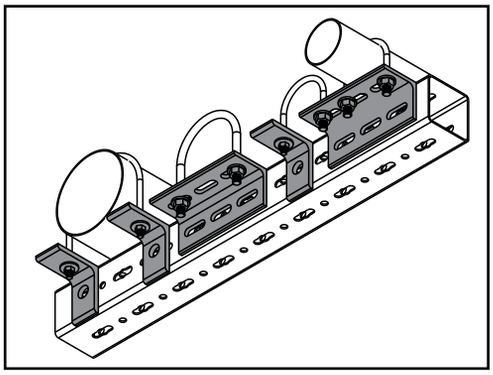

Ölçüler / *Dimensions*

Kod *Code*	A mm	W mm	L mm	d mm	Ø e mm	a x b mm	t mm	Birim Ağırlığı *Unit Weight* kg
EPKL.1001	100	100	55	-	25	-	10	0,75
EPKU.1001	80	80	210	65	-	50 x 17	8	1,74

EPCE

Profil birleştirme parçası • *Connection element*

Profil ölçüsü / *For profile type:*
EYP100, EYP120

Malzeme / *Material:* Çelik / *Steel*

Malzeme Tipi / *Material Type:* S235JR

Kaplama Tipleri / *Coating Types:*

(DGLV) Sıcak daldırma galvaniz
Hot-Dip Galvanized

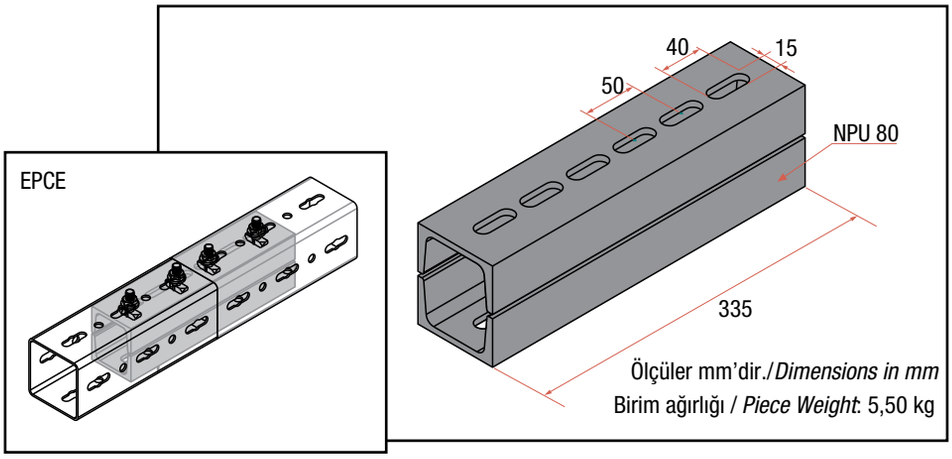

Koruyucu kapak • *Protecting cap*

Profil ölçüsü / *For profile type:*
EYP100, EYP120

Malzeme / *Material:*
PE / *PE*

Renk / *Colour:*
Oranj / *Orange*

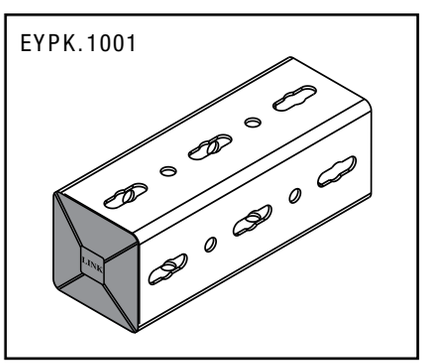

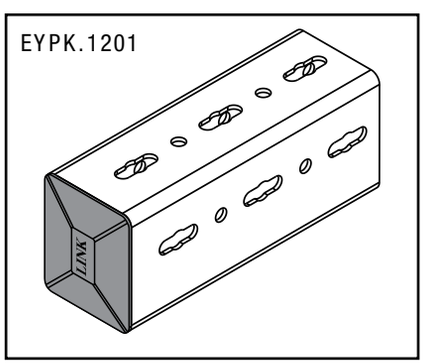

IV

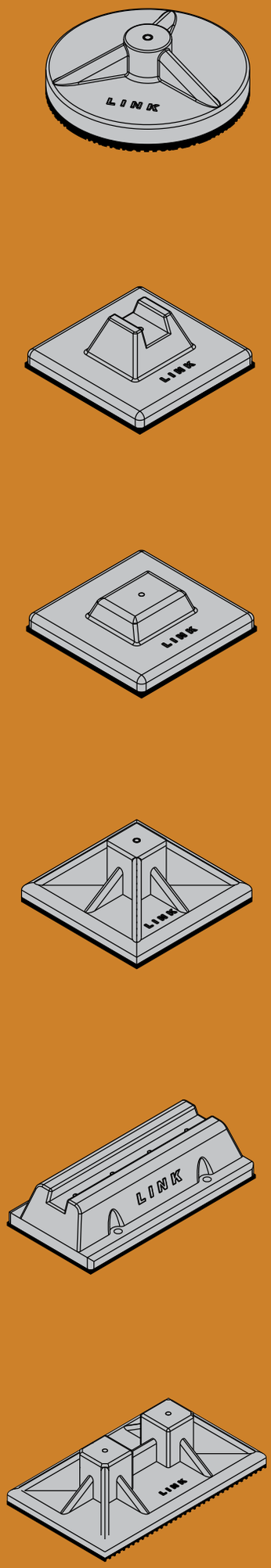

we link the world

LINK
we link the world

ÇATI BAĞLANTI UYGULAMALARI
Roof Connections Applications

POLİMER BETON AYAKLAR

Bu bölümdeki ürünler çatıdaki izolasyona zarar vermeden, delik delmeden; boru, kanal, elektrik tavası ve ekipmanların istenilen yükseklik ve genişlikte desteklenme sistemlerinin uygulanabilmesi için dizayn edilmiştir.

Malzemeler :
Tabanlar: Yüksek dayanımlı ve yüksek yoğunluktaki polimerin, UV inhibitörlerinin ve anti oksidanların enjeksiyonu ile üretilmektedir.

Profiller: Paslanmaz veya çelikten sacın soğuk çekilmesi ile üretilen 3 yüzeyli ve bir veya üç yüzeyinde 14 mm çapında delikli perfore kanal şeklinde üretilmektedir.

Askı ve Destekler: Taşıyıcı profillerin elektro-galvaniz olduğu durumlarda askı ve destek sistemleri elektro-galvaniz, taşıyıcı profillerin paslanmaz olduğu durumlarda ise askı ve destek sistemleri de paslanmaz olacaktır. Profillerin yüzey kaplaması ile Askı ve destek sistemlerinin yüzey kaplaması aynı olması gerekmektedir.

Uygulama:
1. Bütün LINK sistemleri demonte şeklindedir.(Kolay Montaja hazır)
2. Çatıda çakıl veya küçük taşlar mevcut ise temizlenir.
3. Mevcut olan çatı sistemi veya yeni yapılacak çatı sistemine uygun polimer betonların altındaki padlarin tayini yapılır.
4. Askı mesafeleri belirlenir.
5. Eğer gerekirse tabanlar altlarındaki padlar ile çatıya bağlanabilir.(Yapıştırılabilir)
6. Polimer beton ayaklar yerlerine koyulduktan sonra profillerin ve askı destek sistemlerinin montajı yapılır.

Not: Askı ve destek sistemeleri mevcut yükseklik ve eğimi sağlamak için ayarlanabilir olacaktır.

POLYMER CONCRETE BASES

The products found in this section bases are designed to support piping, ducting, cable tray and equipments at any specified height or width, with allowing installation without roof penetrations, flashings or damage to the roofing material.

Materials :
Bases: *Injection molded high density/high impact polypropylene with UV-inhibitors and anti-oxidants.*

Profiles: *Roll-formed stainless steel or carbon steel with finishing hot-dip galvanized 3-sided channel perforated with 14 mm holes on one sides or three sides.*

Supports and Hangers: *Fabricated of carbon steel where framing is carbon steel; fabricated of stainless steel where framing is stainless steel; finished same as framing.*

Installation:
1. All LINK Systems are disassemble (ready to easy assembly).
2. Sweep off loose gravel, if present.
3. Consult manufacturer of existing or new roofing system regarding type of isolation pads required for their roofing system.
4. Determine spacing of supports.
5. Fully adhere bases with pads below to roof system if required.
6. Mount profiles and hanger parts to the support systems after placing bases
Note: Support shall be adjustable to maintain existing elevation and slope.

PLYA.100
Sayfa / *Page*: 146

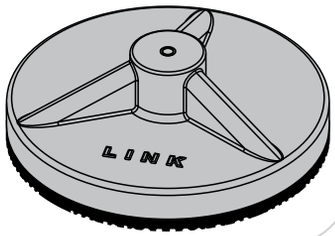

PLYA.200
Sayfa / *Page*: 146

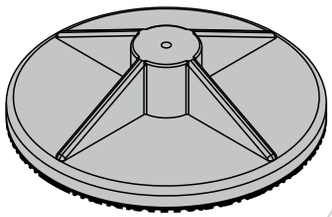

PLKA.100
Sayfa / *Page*: 146

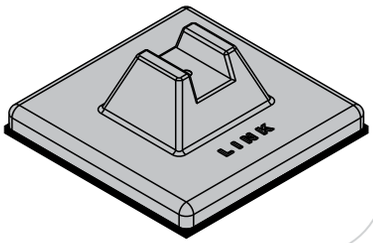

PLKA.200
Sayfa / *Page*: 146

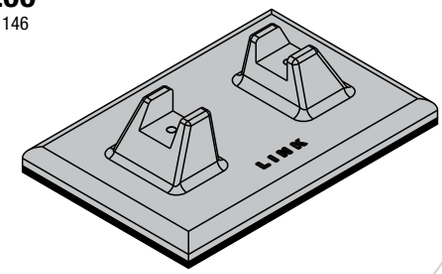

PLDA.100
Sayfa / *Page*: 146

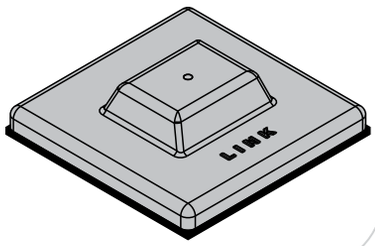

PLDA.200
Sayfa / *Page*: 146

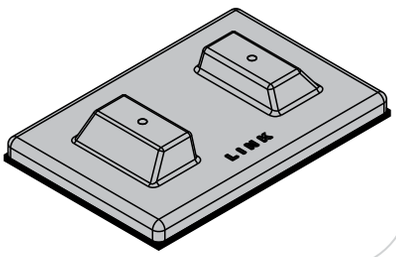

PLDD.100
Sayfa / *Page*: 147

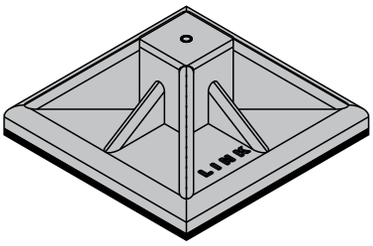

PLDD.200
Sayfa / *Page*: 147

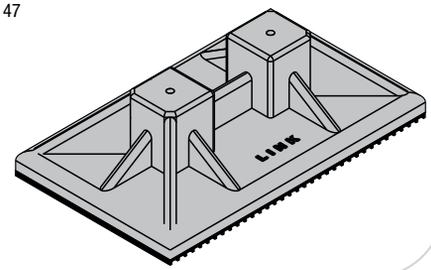

PLHL.100
Sayfa / *Page*: 147

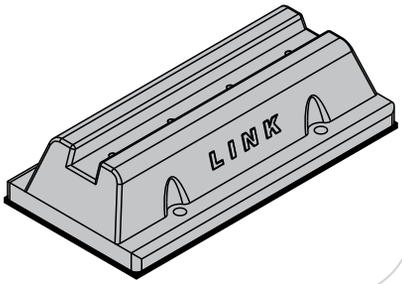

Polimer Beton Ayaklar
Polymer Concrete Bases

Hizmet / *Service* :
Çatıdaki izolasyona zarar vermeden, delik delmeden; boru, kanal, elektrik tavası ve ekipmanların istenilen yükseklik ve genişlikte desteklenme sistemlerinin uygulanabilmesi için dizayn edilmiştir.

The Bases are designed to support piping, ducting, cable tray and equipments at any specified height or width, with allowing installation without roof penetrations, flashings or damage to the roofing material.

PLYA

PLYA.100

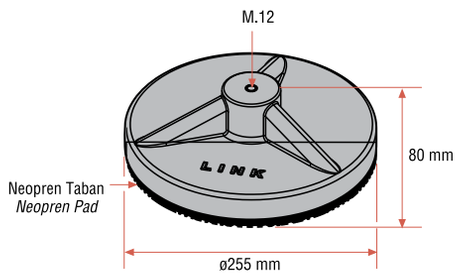

PLYA.200

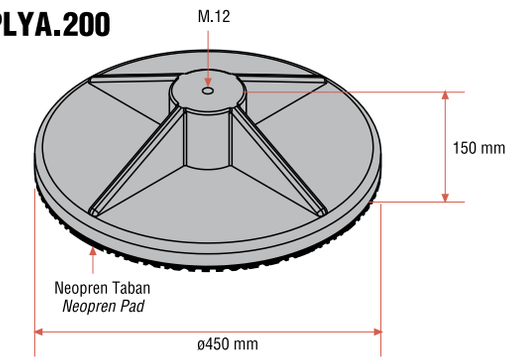

PLKA

PLKA.100

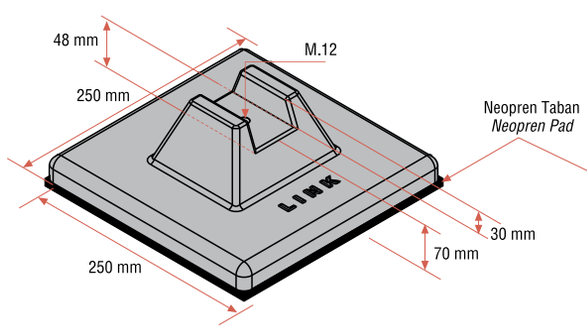

PLKA.200

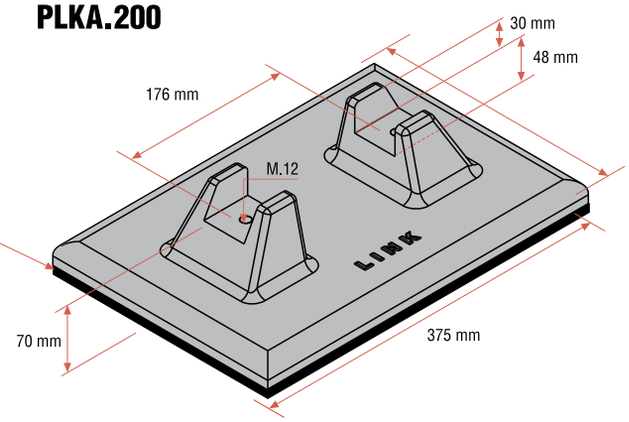

PLDA

PLDA.100

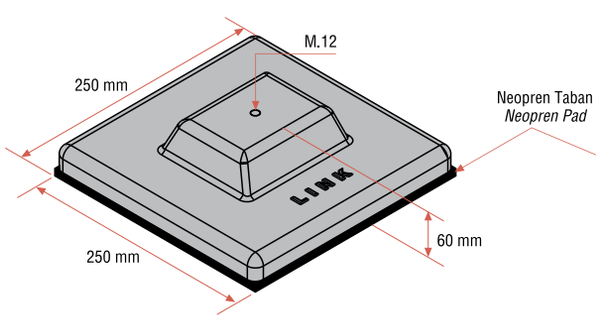

PLDA.200

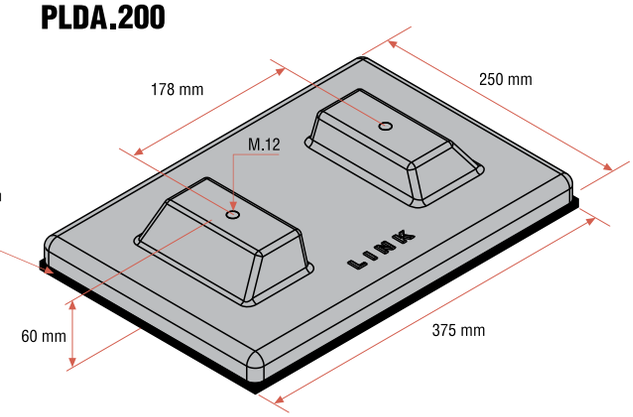

PLDD

Polimer Beton Ayaklar
Polymer Concrete Bases

Hizmet / *Service* :
Çatıdaki izolasyona zarar vermeden, delik delmeden; boru, kanal, elektrik tavası ve ekipmanların istenilen yükseklik ve genişlikte desteklenme sistemlerinin uygulanabilmesi için dizayn edilmiştir.

The Bases are designed to support piping, ducting, cable tray and equipments at any specified height or width, with allowing installation without roof penetrations, flashings or damage to the roofing material.

PLDD.100

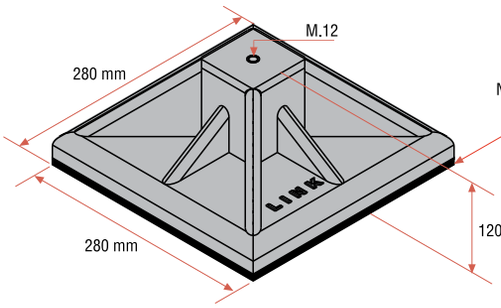

PLDD.200

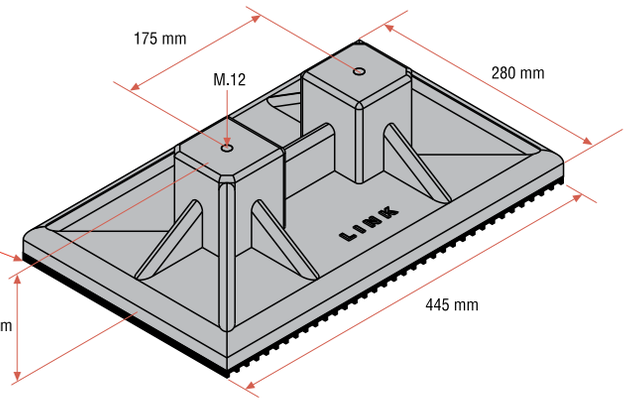

PLHL

PLHL.100

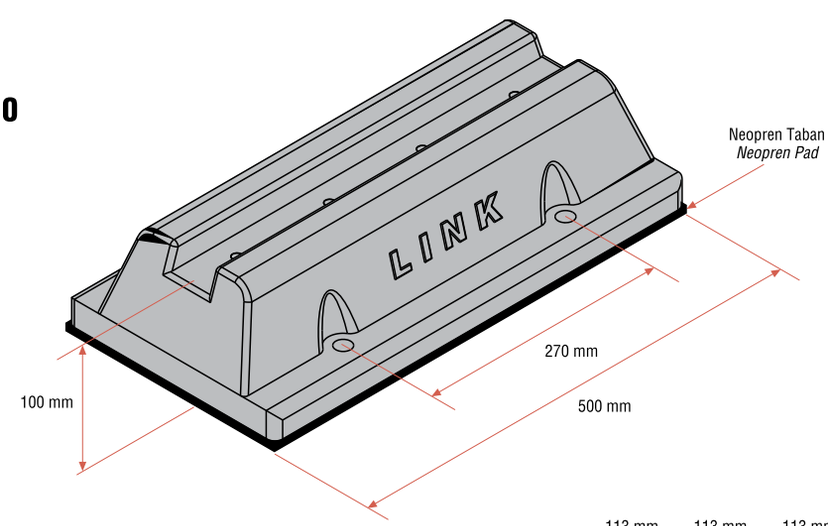

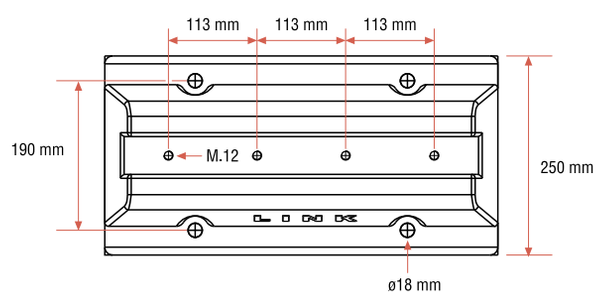

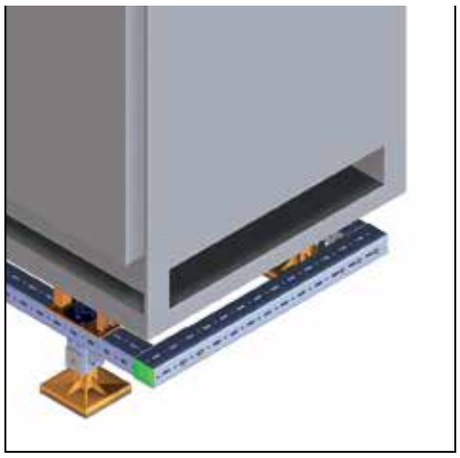

Cihazlar
Equipment-Telecom

Havalandırma Hatları
Ducting

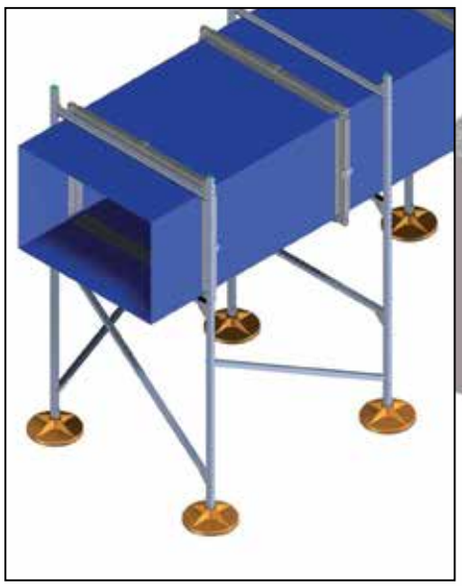

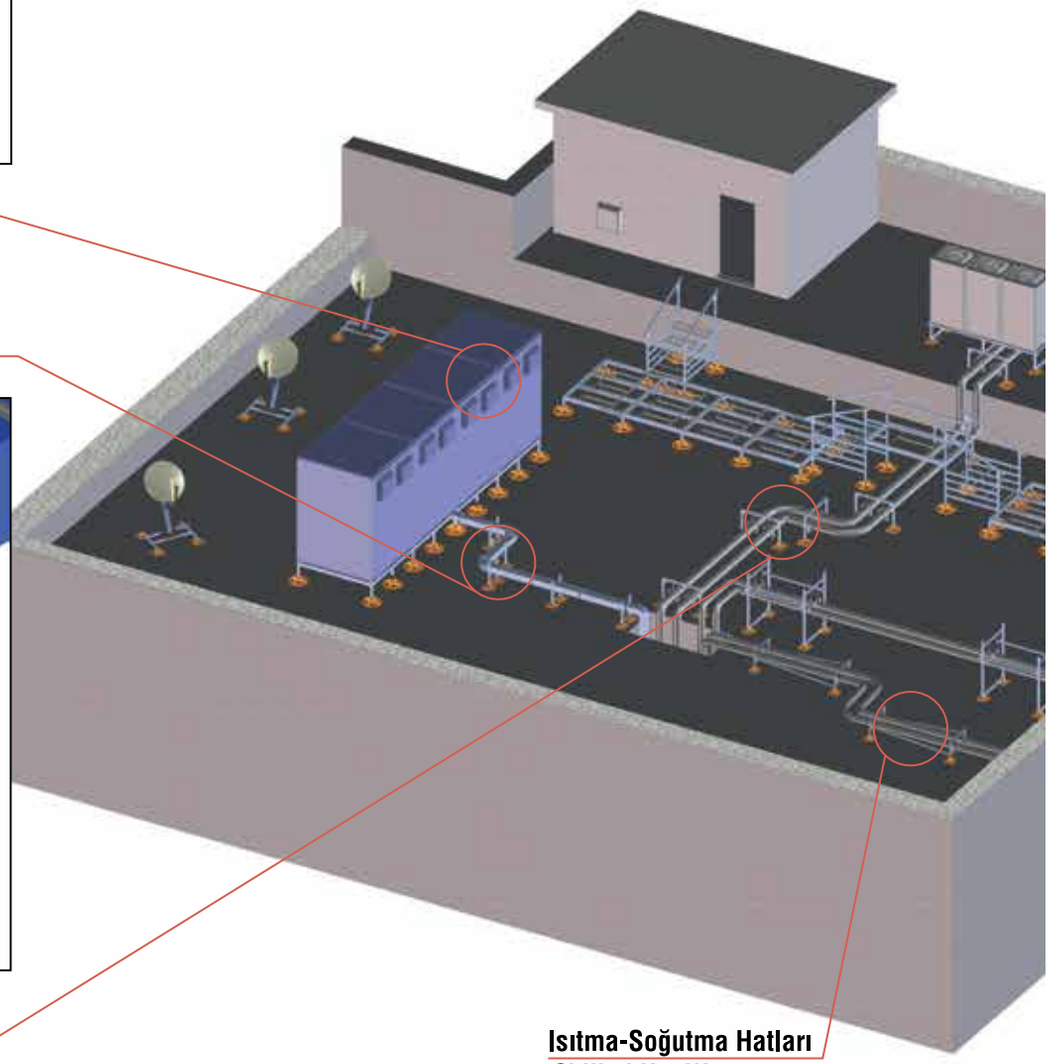

Gaz Hatları
Gas Lines

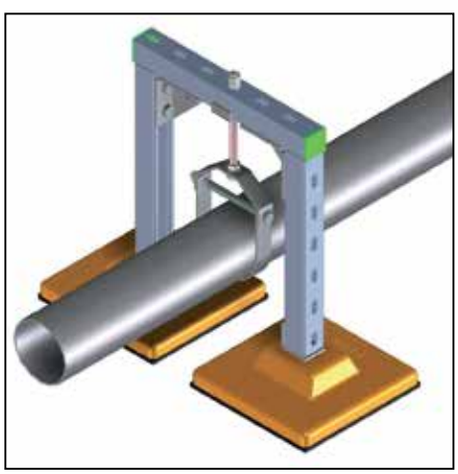

Isıtma-Soğutma Hatları
Chilled Hot Water

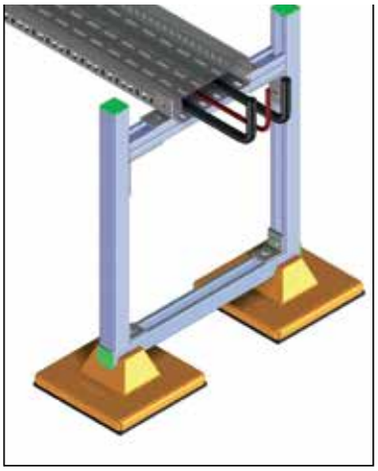

Elektrik Kablo Tavaları
Electrical Cable Tray

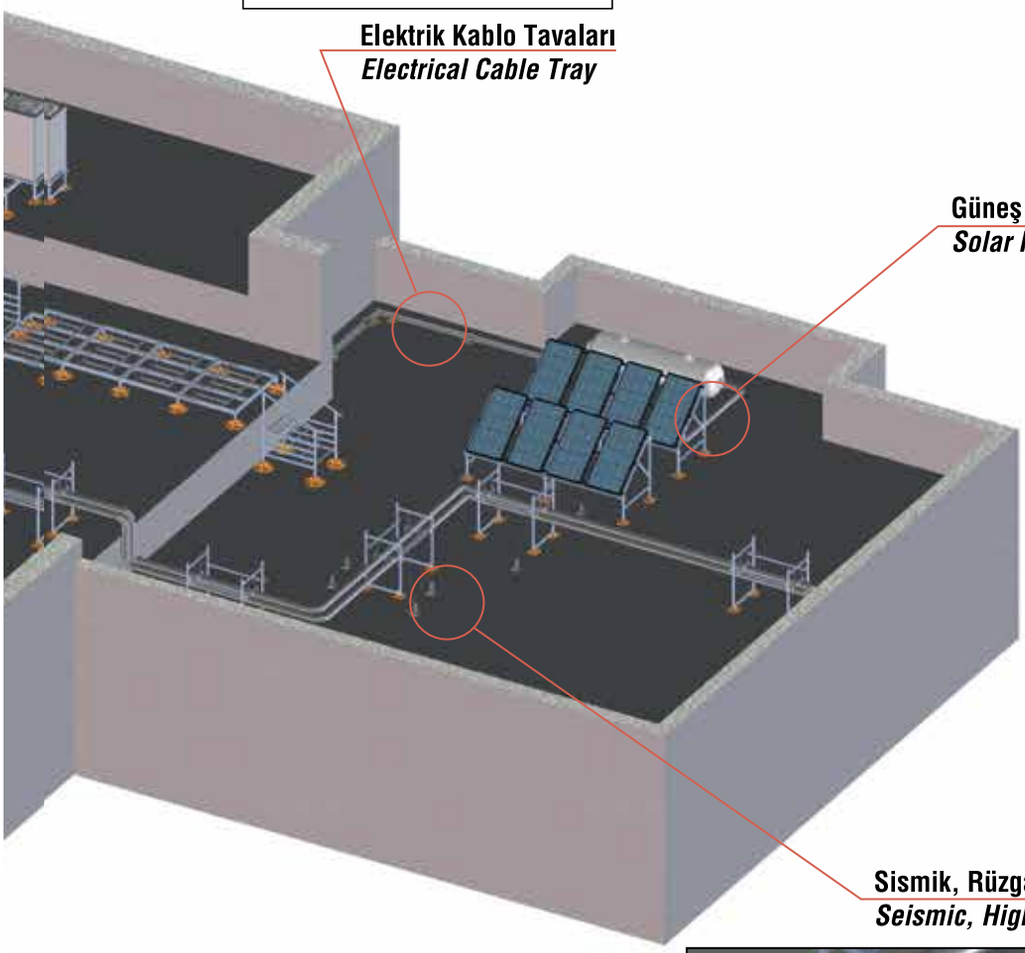

Güneş Panelleri
Solar Panels

Sismik, Rüzgar Dayanımı
Seismic, High-Wind

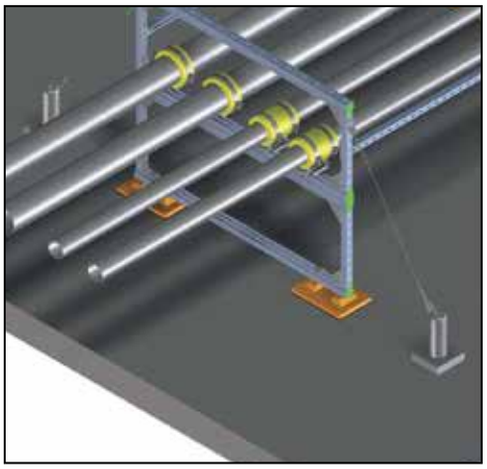

Gaz Hatları
Gas Lines

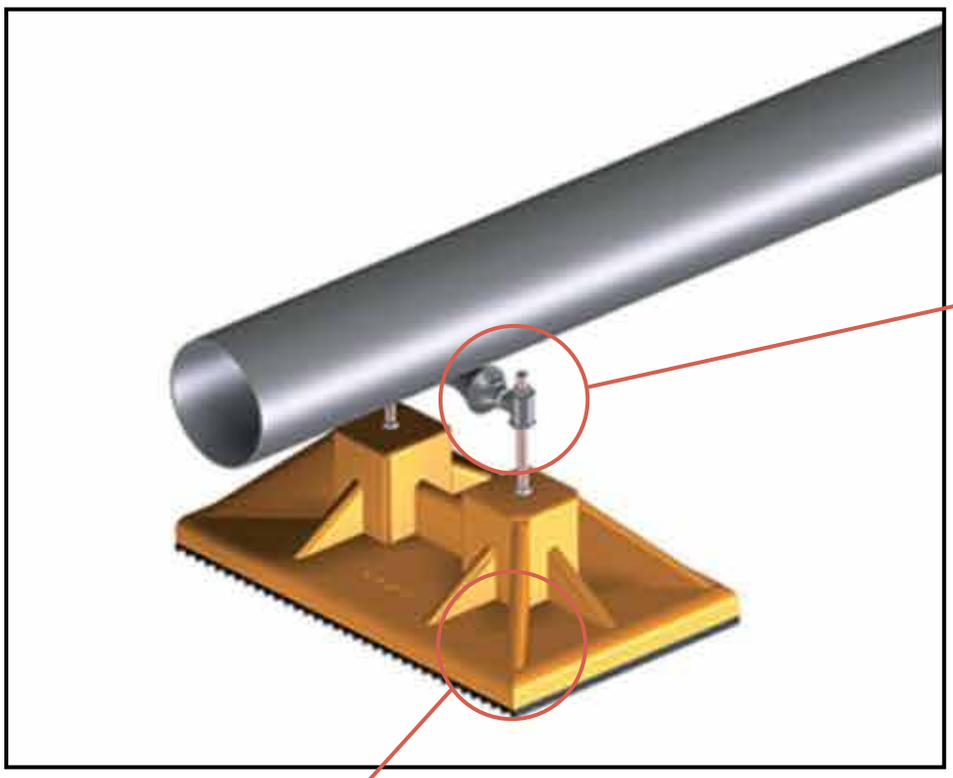

MRSS

Soketli Boru Makarası
Pipe Roll with Sockets

PLDD.200

Polimer Beton Ayaklar
Polymer Concrete Bases

Gaz Hatları
Gas Lines

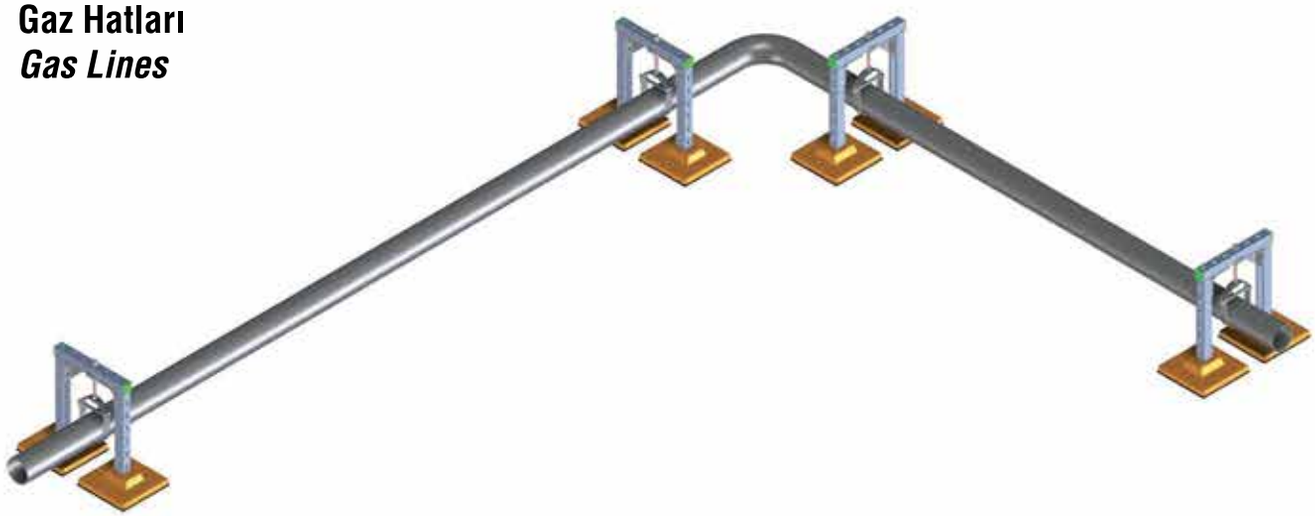

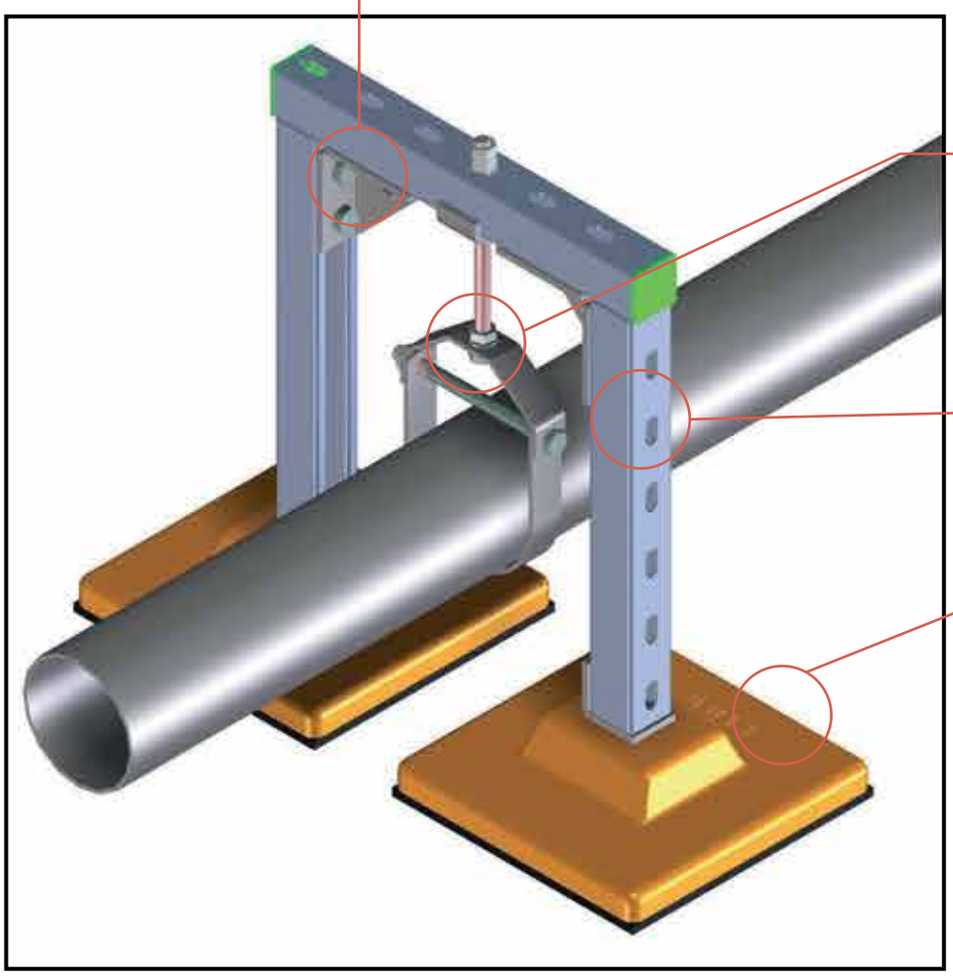

PLGAF8265

PROLINK
Köşe Bağlantı Fittingsi
Angle Fittings

DBS

Clevis Askı Kelepçesi
Clevis Hanger

PLGSD 4545

G Kesitli Profil
G Framing Channel

PLDA.100

Polimer Beton Ayaklar
Polymer Concrete Bases

Isıtma-Soğutma Hatları
Chilled Hot Water

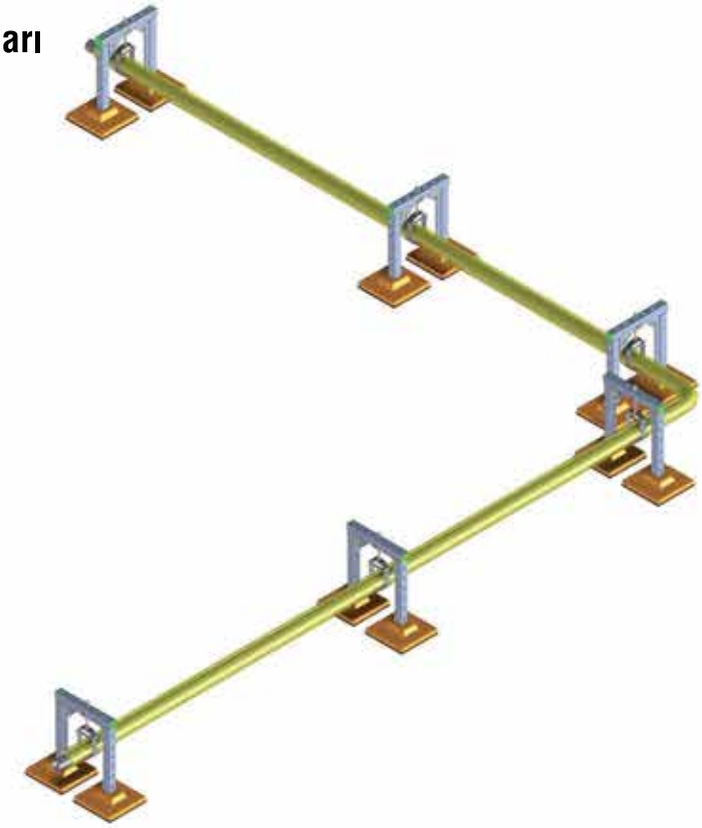

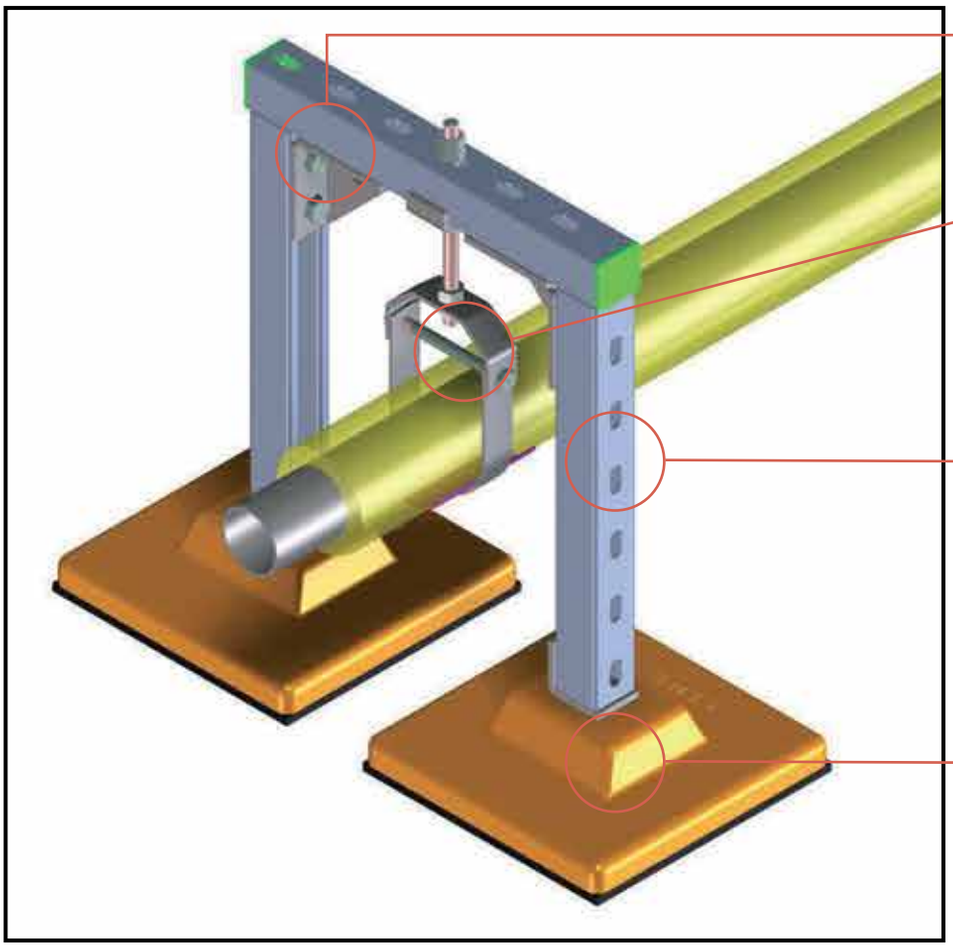

PLGAF8265

PROLINK
Köşe Bağlantı Fittingsi
Angle Fittings

PSDB

İzolasyon Takozu
Askı Kelepçeleri
Insulation Support Clamp

PLGSD 4545

G Kesitli Profil
G Framing Channel

PLDA.100

Polimer Beton Ayaklar
Polymer Concrete Bases

Isıtma-Soğutma Hatları
Chilled Hot Water

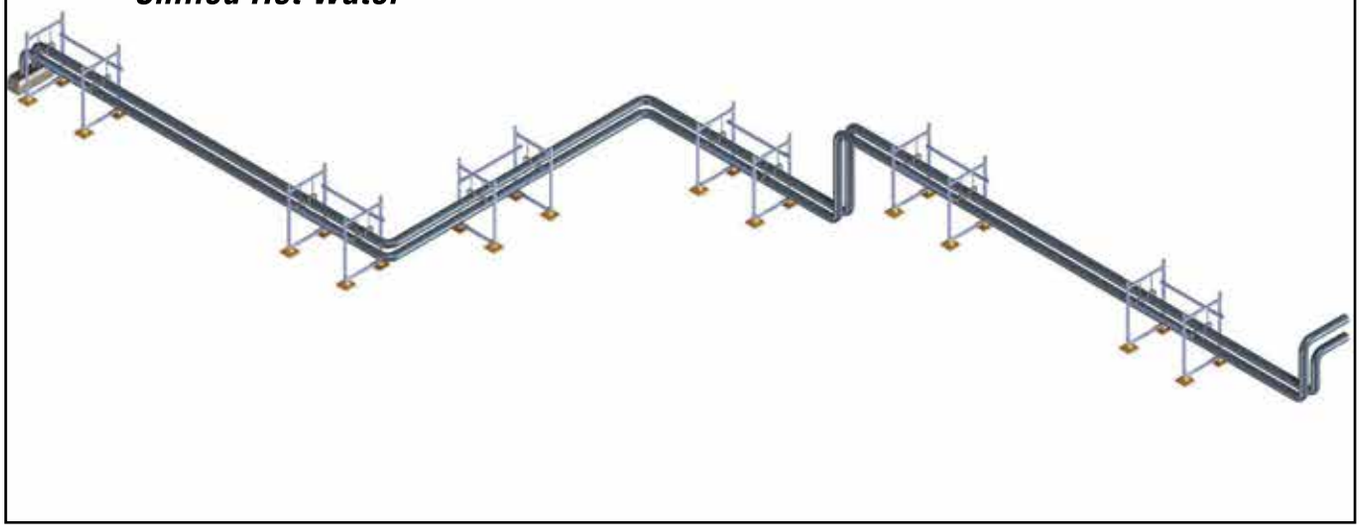

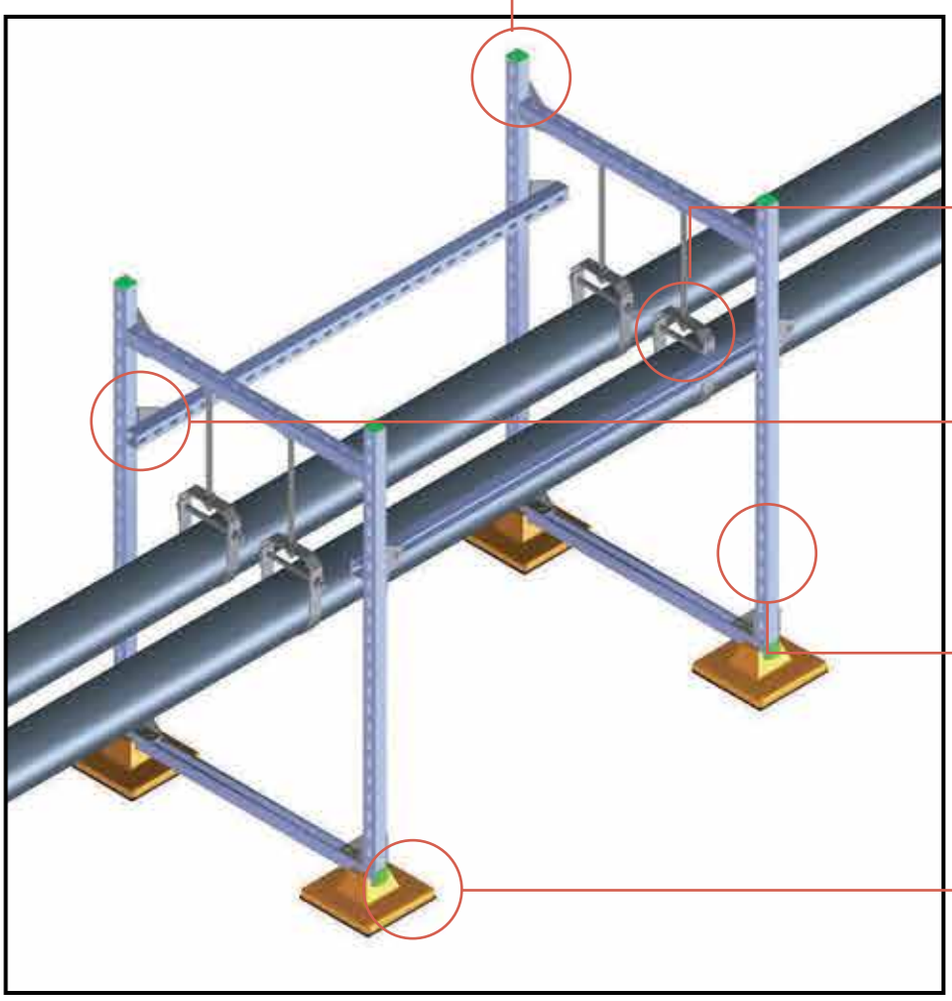

PLGAF8265
PROLINK
Köşe Bağlantı Fittingsi
Angle Fittings

DBS
Clevis Askı Kelepçesi
Clevis Hanger

PLGAF8230
PROLINK
Köşe Bağlantı Fittingsi
Angle Fittings

PLGSD 4545
G Kesitli Profil
G Framing Channel

PLKA.100
Polimer Beton Ayaklar
Polymer Concrete Bases

Isıtma-Soğutma Hatları
Chilled Hot Water

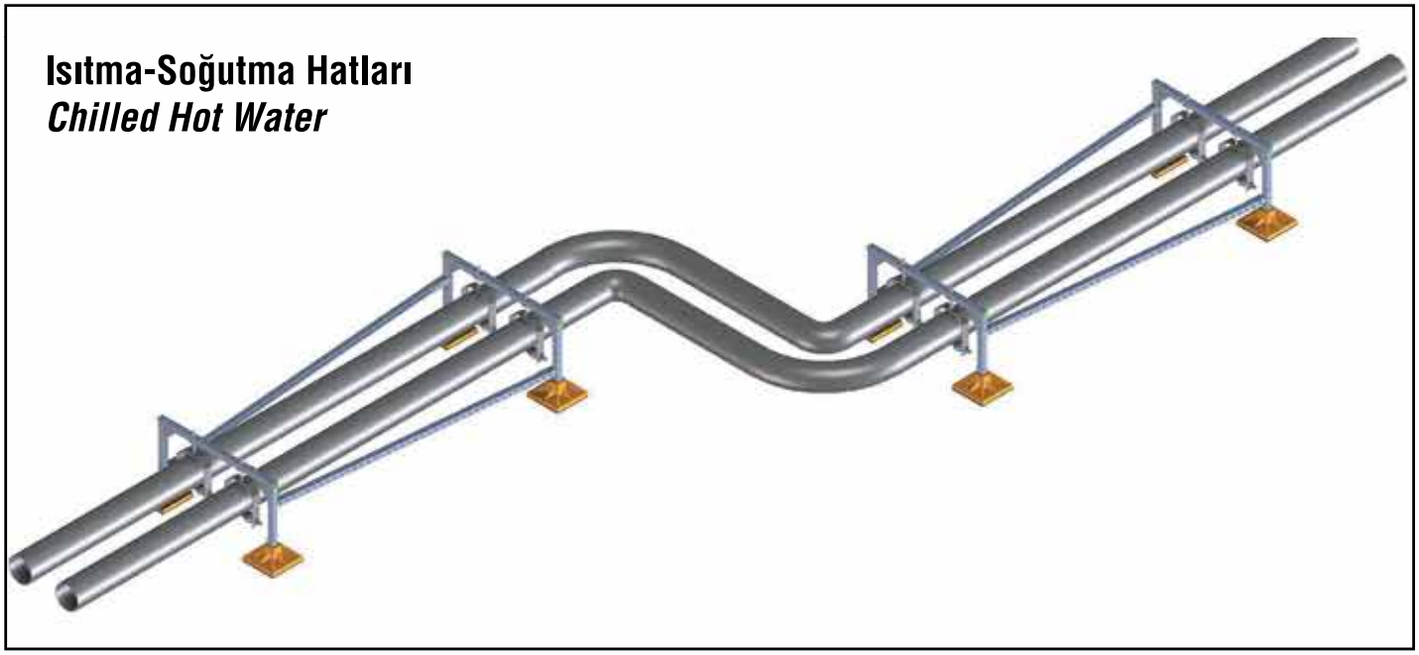

CRH

Ayarlanabilir Çelik Makaralı Boru Askı Kelepçesi
Adjustable Steel Yoke Pipe Roll

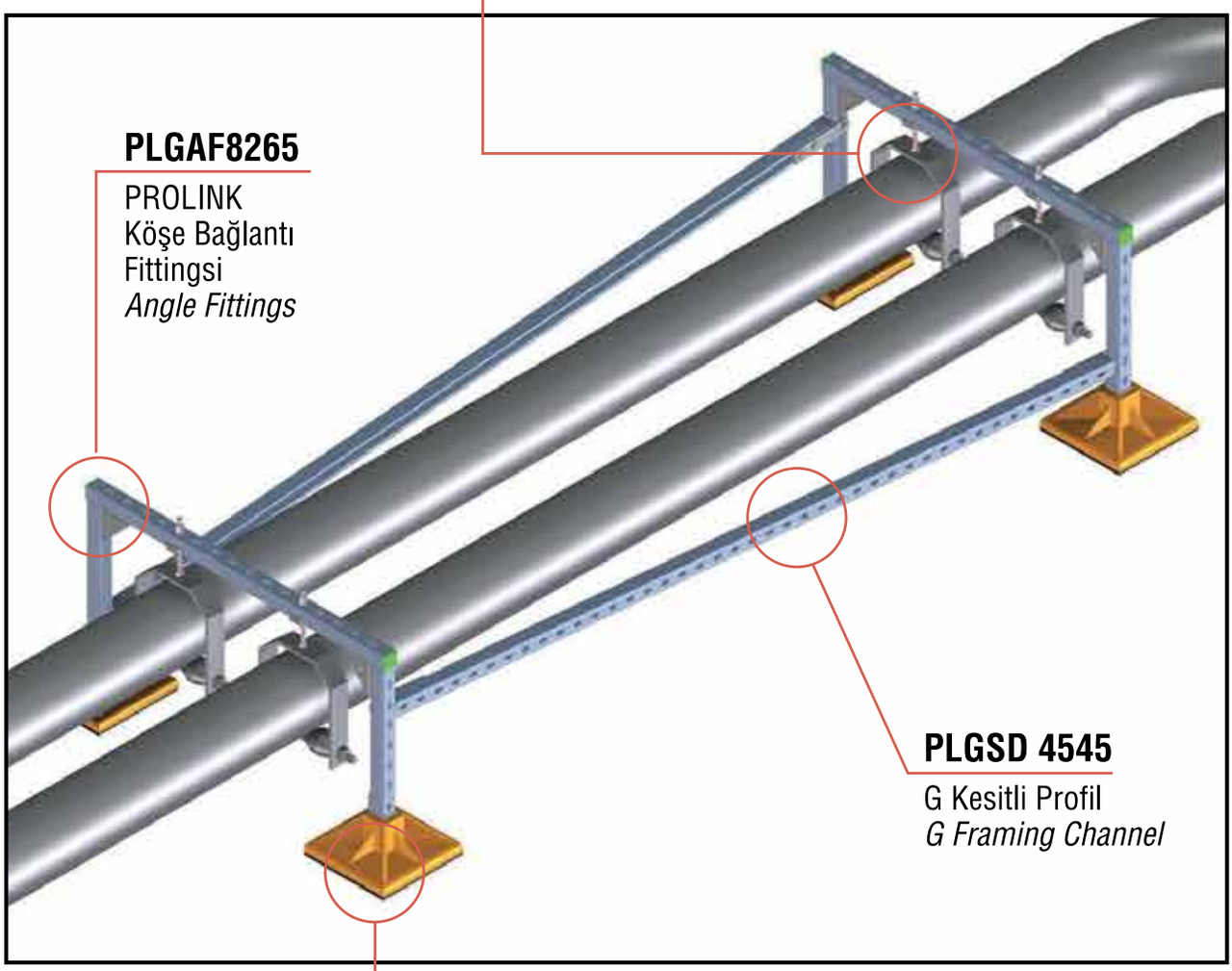

PLDD.100

Polimer Beton Ayaklar
Polymer Concrete Bases

Isıtma-Soğutma Hatları
Chilled Hot Water

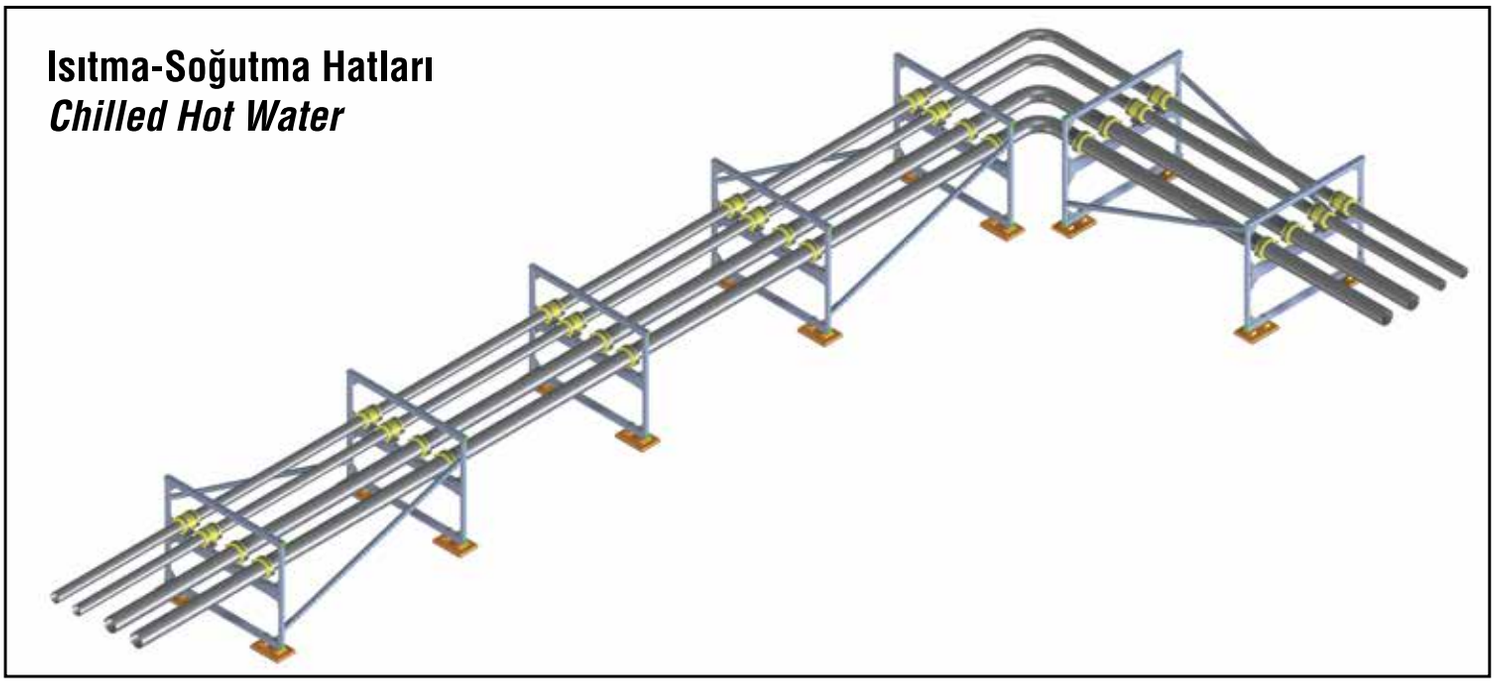

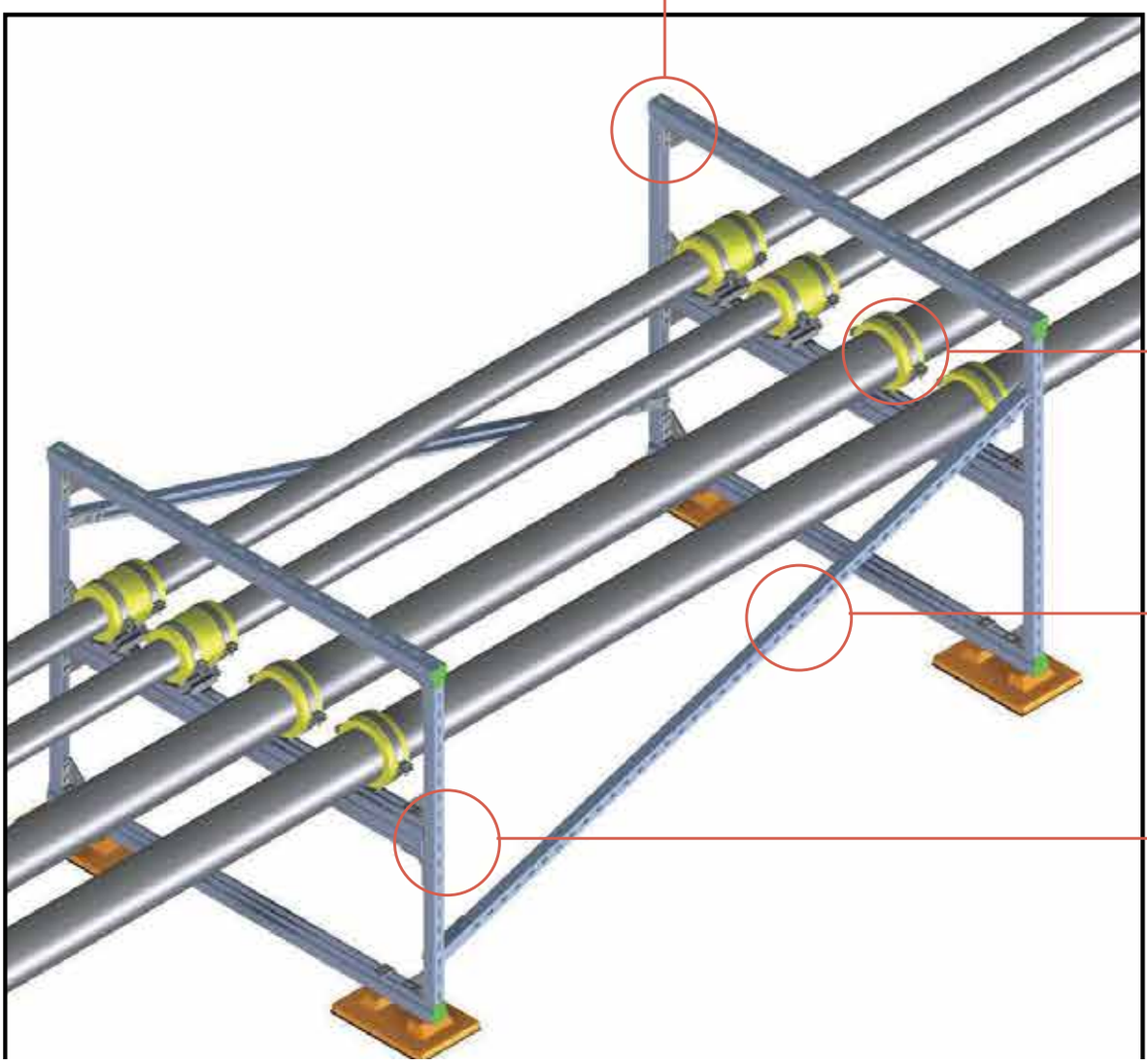

PLGAF8265

PROLINK
Köşe Bağlantı
Fittingsi
Angle Fittings

MKYM

Kayar Yatak
Sliding Frame

PLGSD 4545

G Kesitli Profil
G Framing Channel

PLGSD 4590

G Kesitli Profil
G Framing Channel

Havalandırma Kanalları
Air Ducts

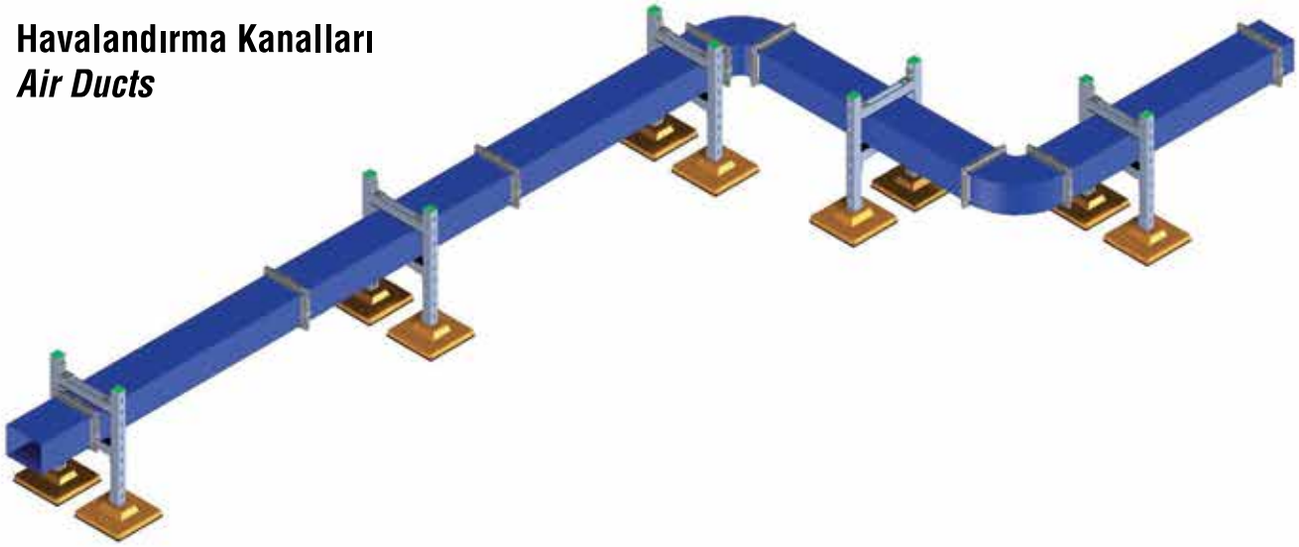

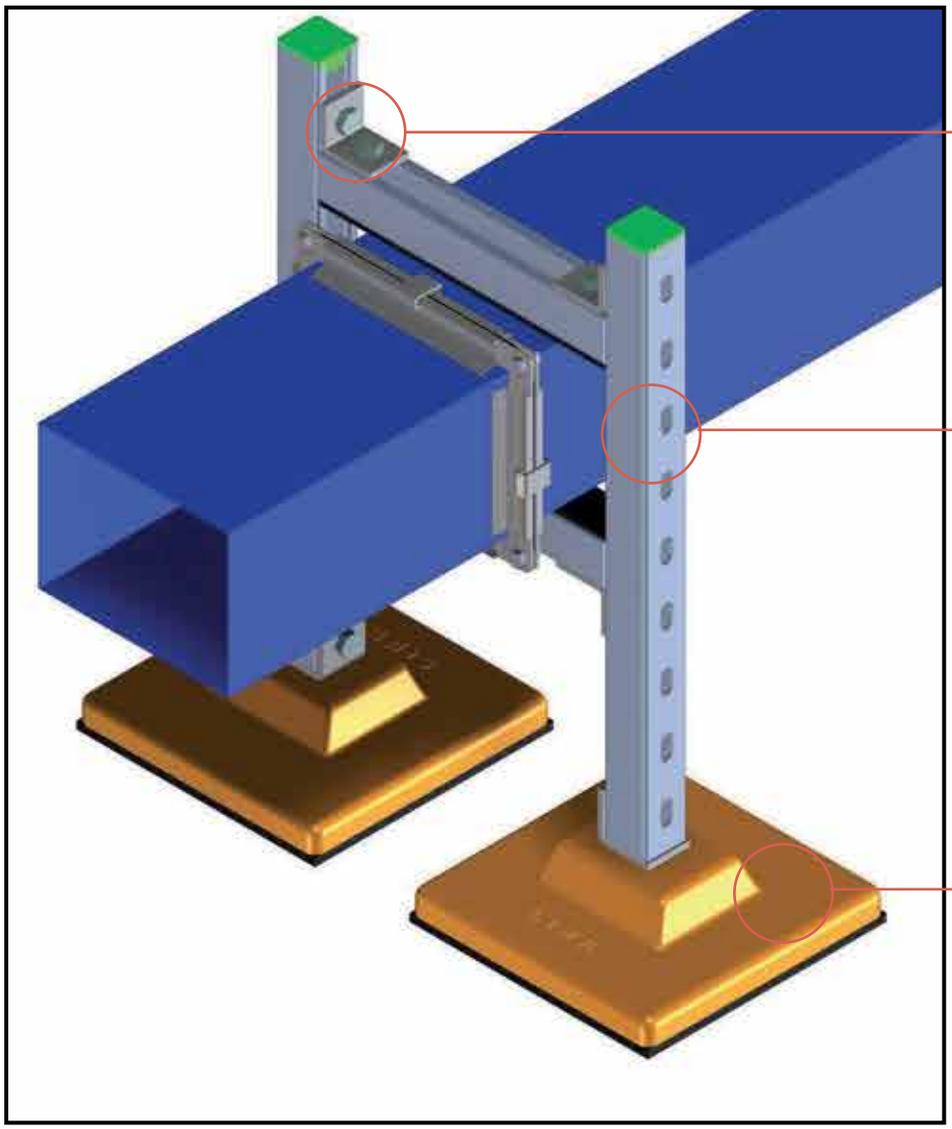

PLGAF8200

PROLINK
Köşe Bağlantı
Fittingsi
Angle Fittings

PLGSD 4545

G Kesitli Profil
G Framing Channel

PLDA.100

Polimer Beton Ayaklar
Polymer Concrete Bases

Havalandırma Kanalları
Air Ducts

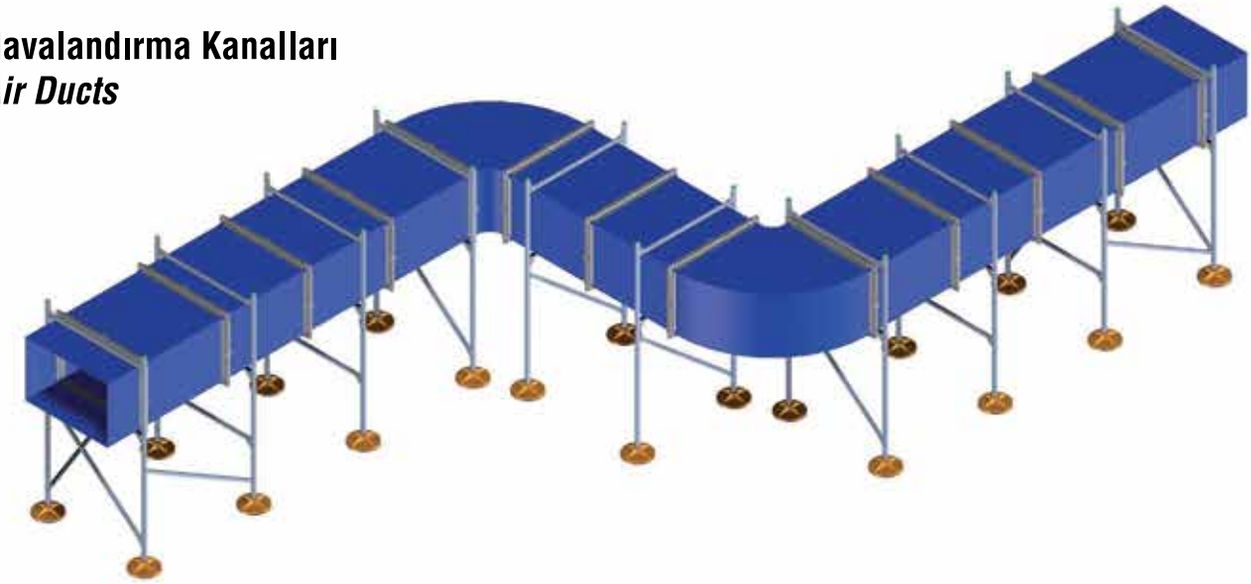

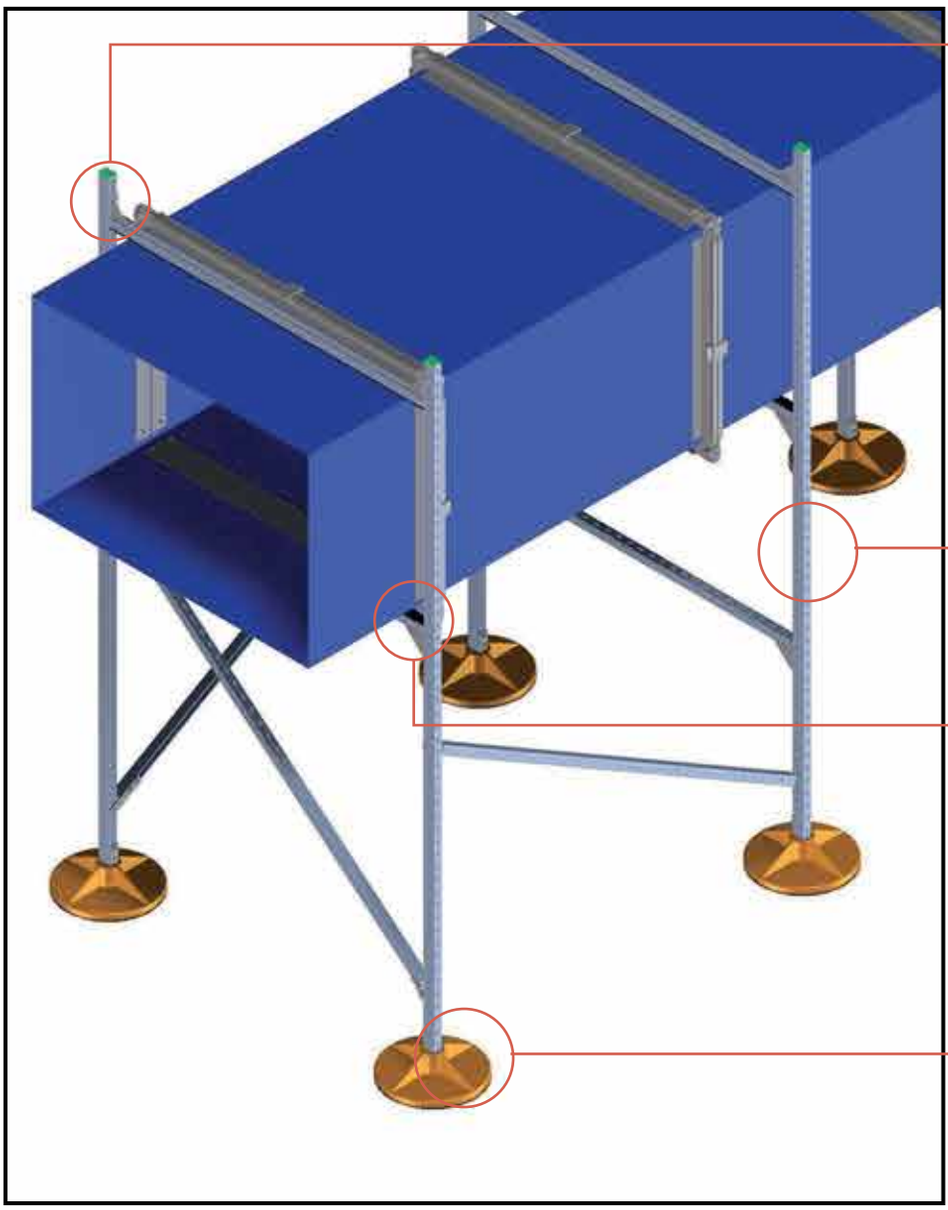

PLGAF8200
PROLINK
Köşe Bağlantı
Fittingsi
Angle Fittings

PLGSD 4545
G Kesitli Profil
G Framing Channel

PLGAF8265
PROLINK
Köşe Bağlantı
Fittingsi
Angle Fittings

PLYA.200
Polimer Beton Ayaklar
Polymer Concrete Bases

Havalandırma Kanalları
Air Ducts

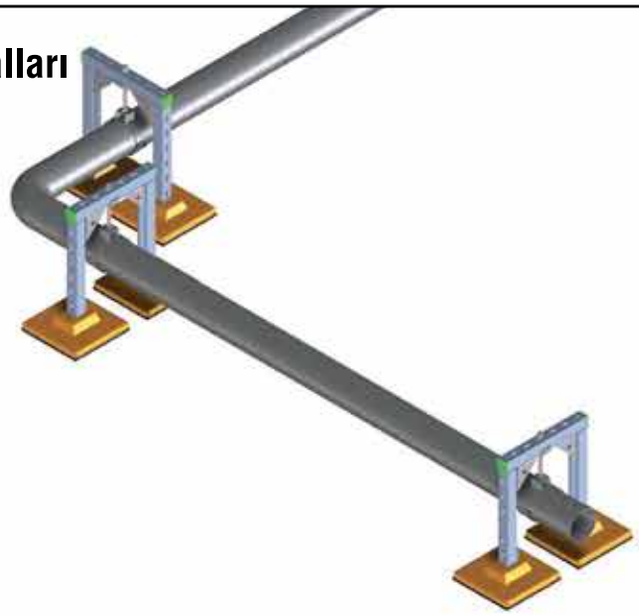

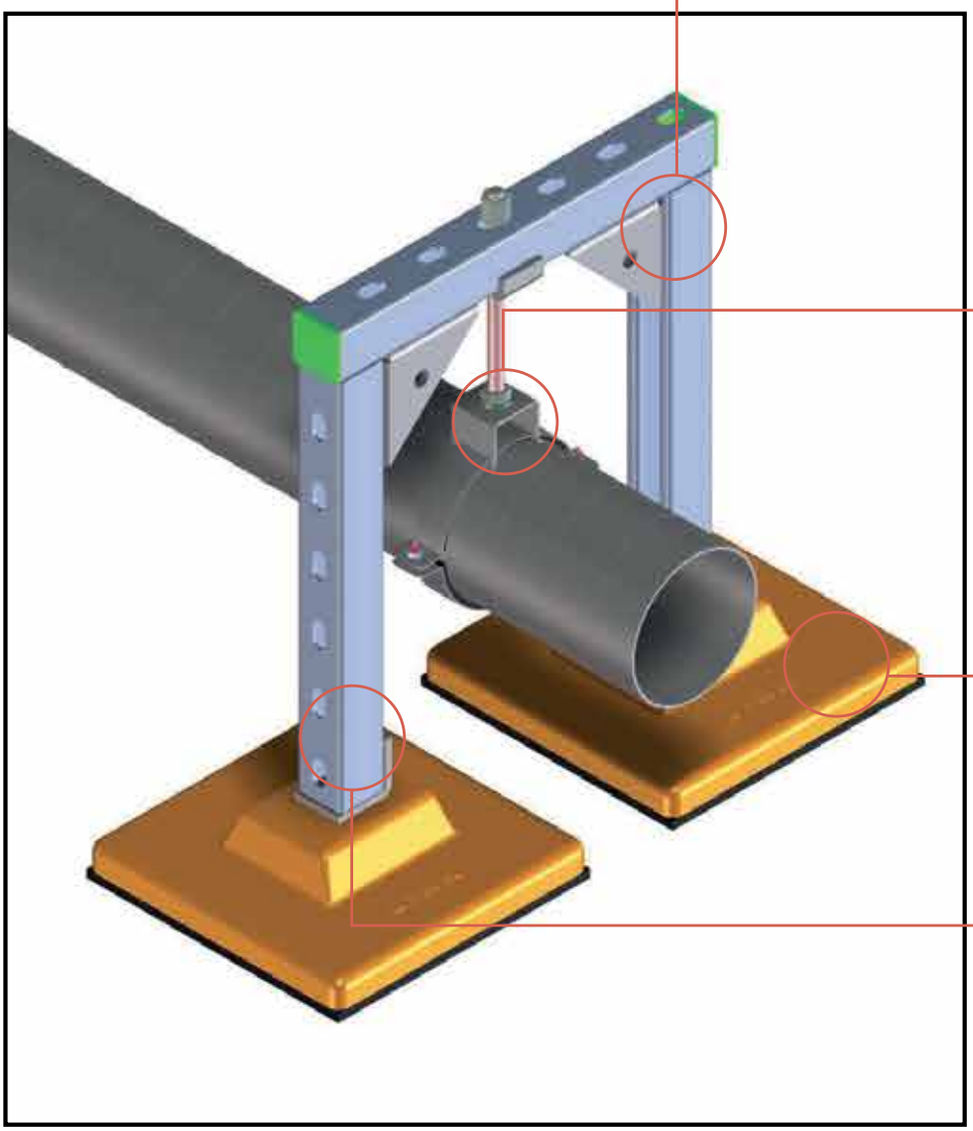

PLGAF8265

PROLINK
Köşe Bağlantı
Fittingsi
Angle Fittings

LSK4

Yuvarlak Hava Kanalı Kelepçesi
Round Air Channel Clamps

PLDA.100

Polimer Beton Ayaklar
Polymer Concrete Bases

PLGSD 4545

G Kesitli Profil
G Framing Channel

Havalandırma Kanalları
Air Ducts

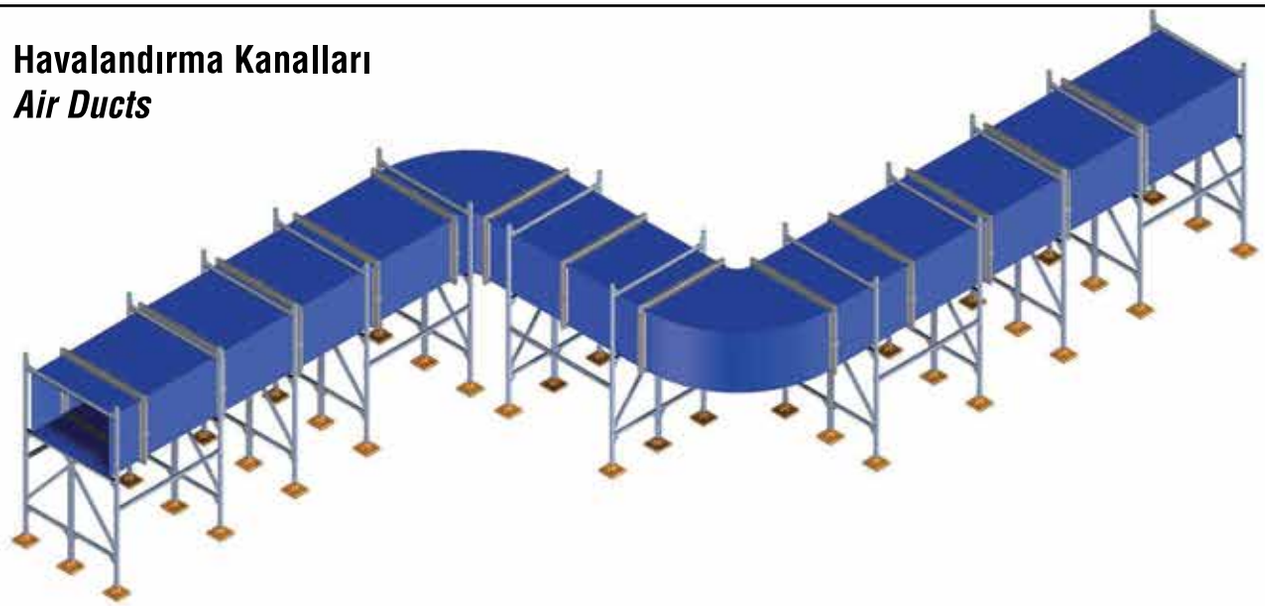

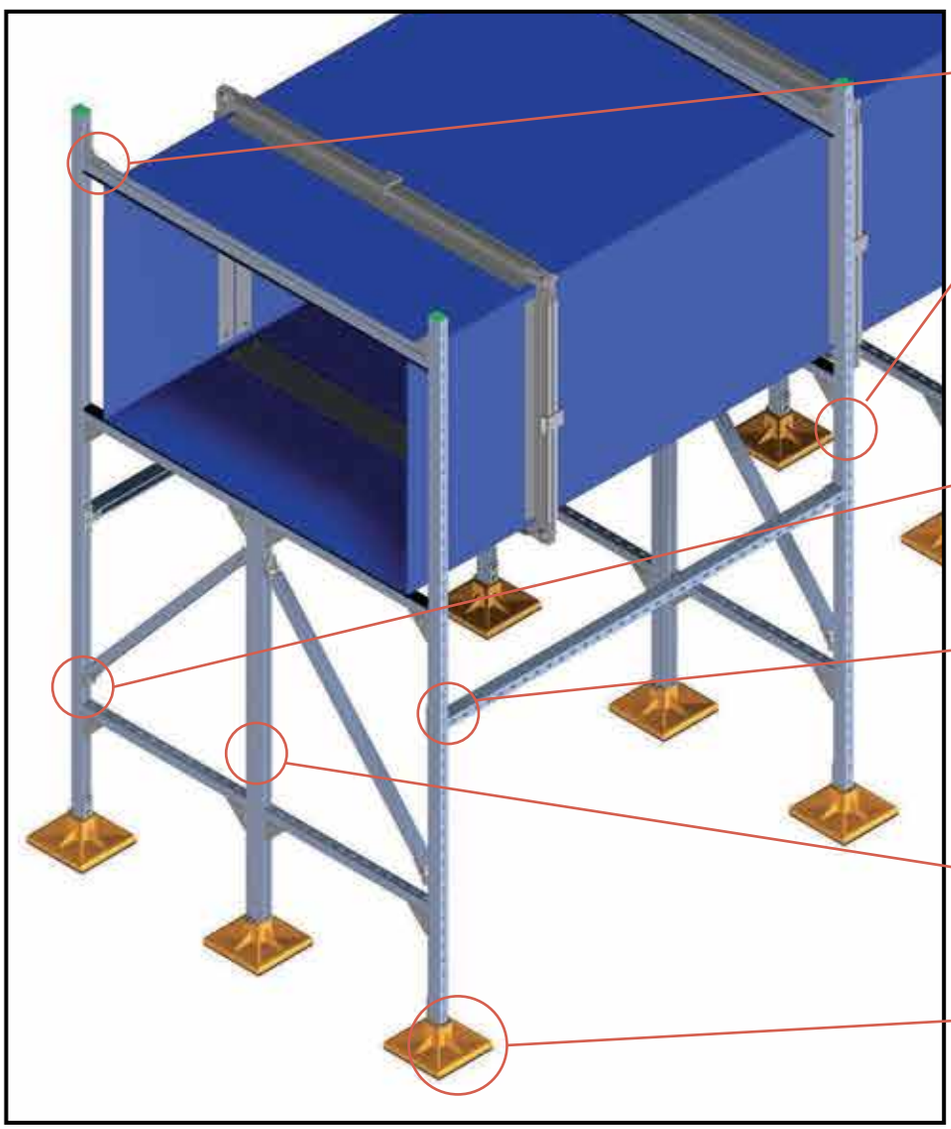

PLGAF8265
PROLINK
Köşe Bağlantı Fittingsi
Angle Fittings

PLGSD 4545
G Kesitli Profil
G Framing Channel

MF
Bağlantı Mafsalı
Angle Joint

PLGFPF.8090
PROLINK
Platin Fittingsi
Flat Plate Fittings

PLGSD 4590
G Kesitli Profil
G Framing Channel

PLDD.100
Polimer Beton Ayaklar
Polymer Concrete Bases

Havalandırma Kanalları
Air Ducts

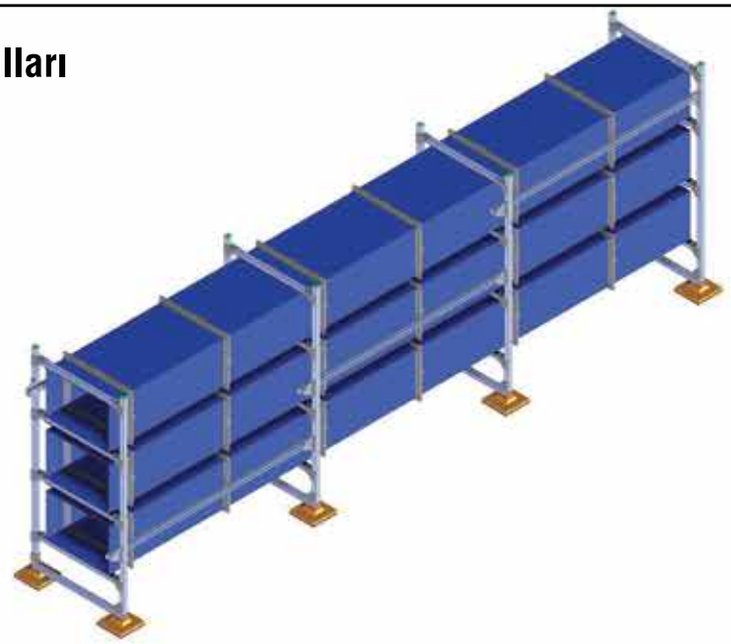

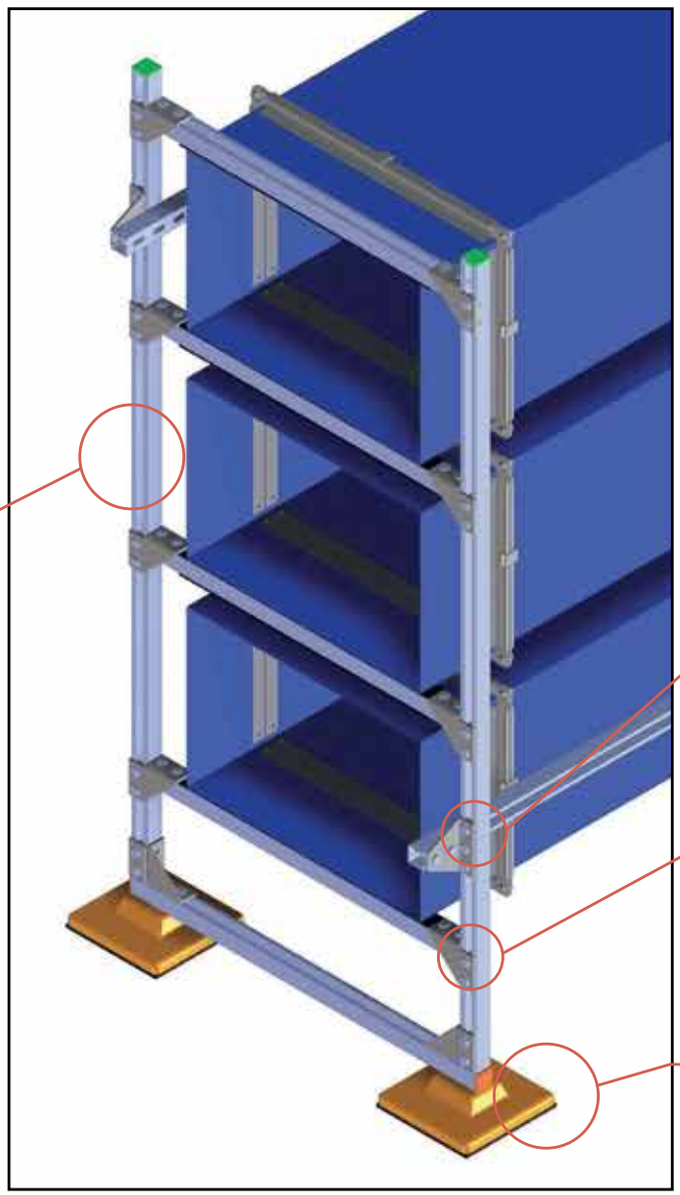

PLGSD 4545
G Kesitli Profil
G Framing Channel

PLGAF.8230
PROLINK
Köşe Bağlantı Fittingsi
Angle Fittings

PLGAF.8275
PROLINK
Köşe Bağlantı Fittingsi
Angle Fittings

PLDA.100
Polimer Beton Ayaklar
Polymer Concrete Bases

Kablo Tavası
Cable Tray

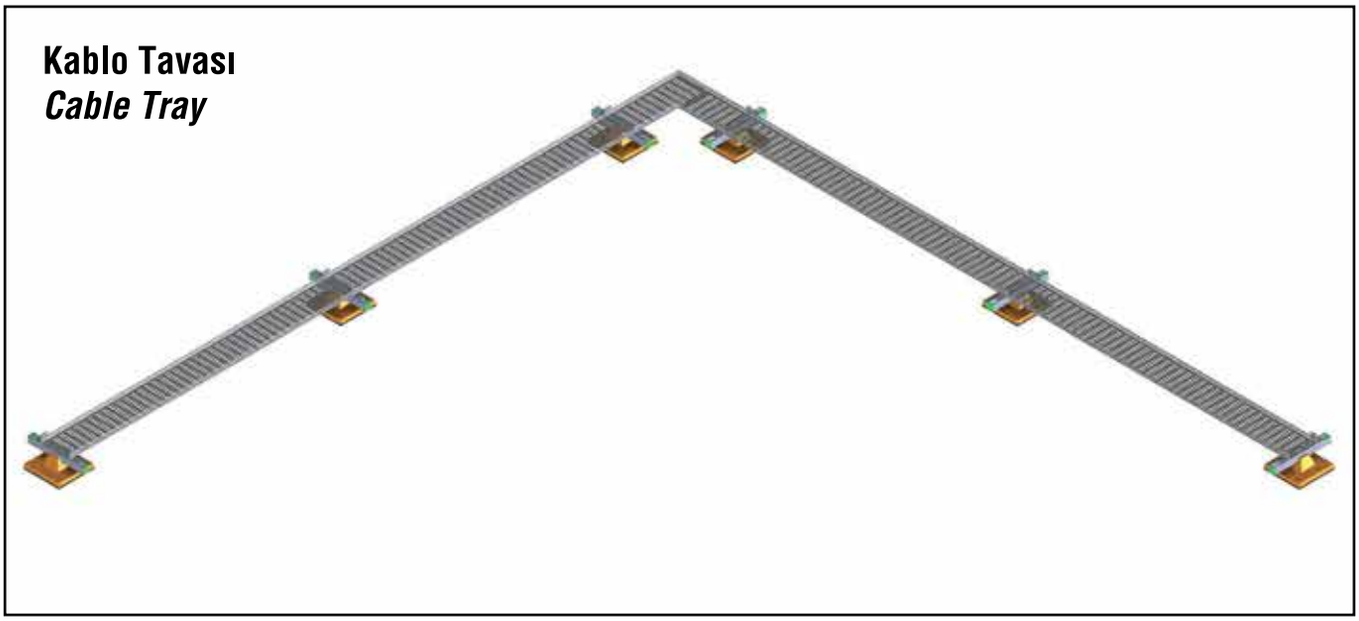

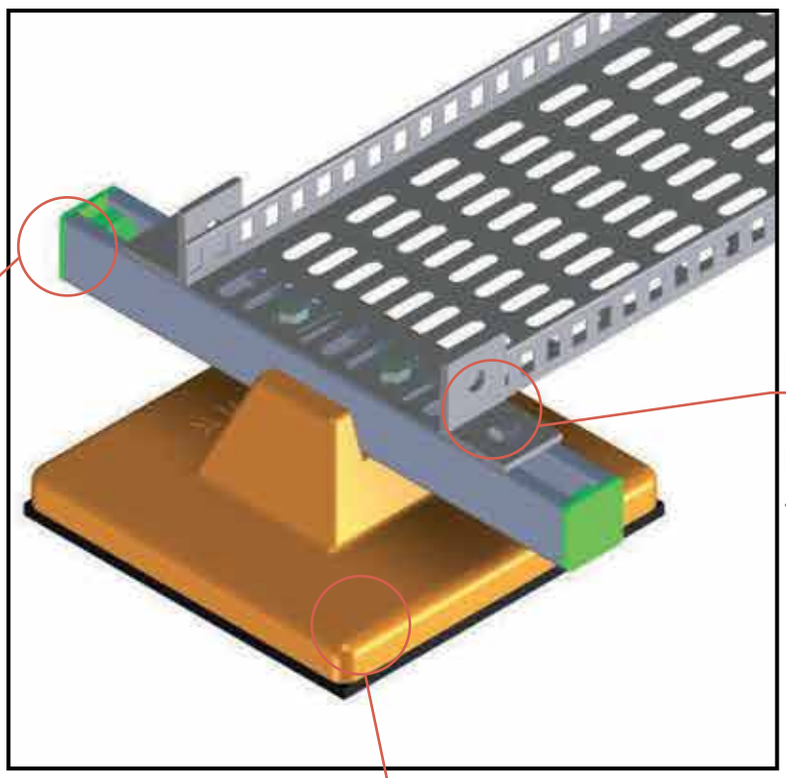

PLGSD 4545
G Kesitli Profil
G Framing Channel

PLGAF.8200
PROLINK
Köşe Bağlantı Fittingsi
Angle Fittings

PLKA.100
Polimer Beton Ayaklar
Polymer Concrete Bases

Kablo Tavası
Cable Tray

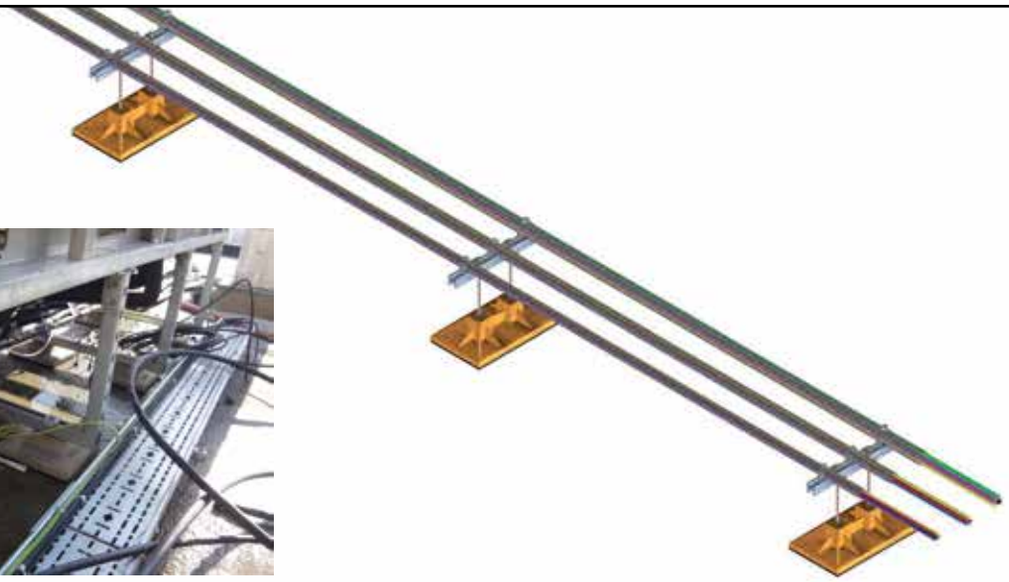

PLGSD 4544

G Kesitli Profil
G Framing Channel

PLGK

PROLINK
G Boru Kelepçesi
G Strut Pipe Clamps

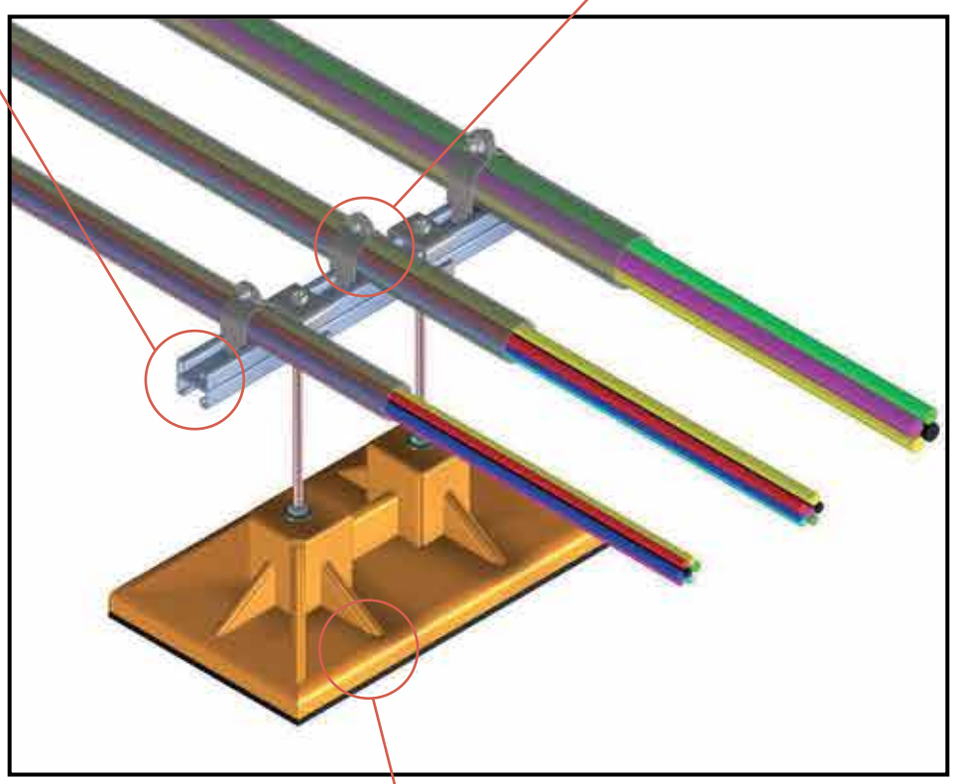

PLDD.200

Polimer Beton Ayaklar
Polymer Concrete Bases

Kablo Tavası
Cable Tray

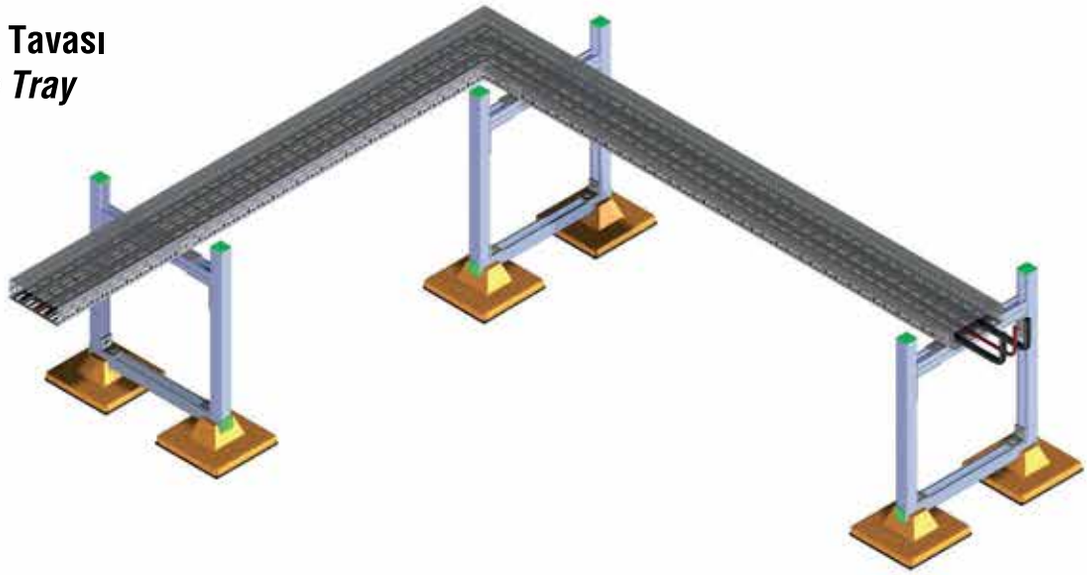

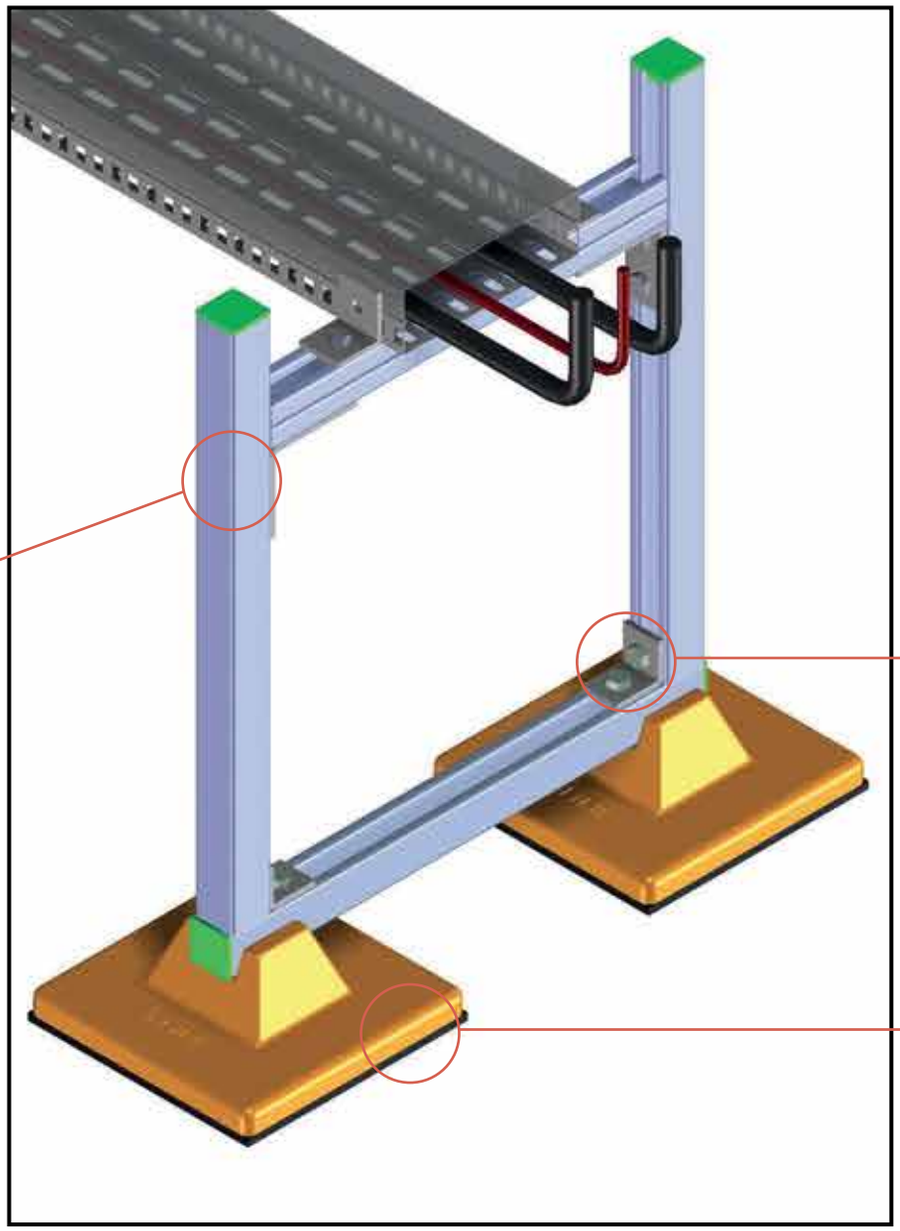

PLGSD 4545
G Kesitli Profil
G Framing Channel

PLGAF.8200
PROLINK
Köşe Bağlantı
Fittingsi
Angle Fittings

PLKA.100
Polimer Beton
Ayaklar
Polymer
Concrete Bases

Cihazlar
Equipment

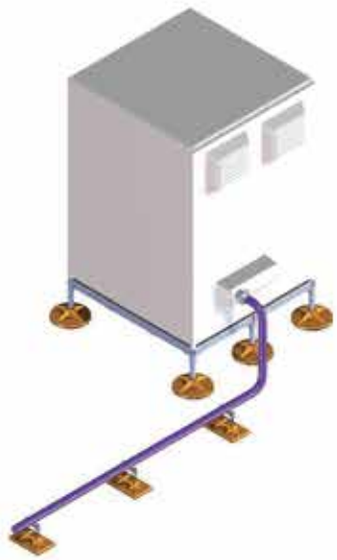

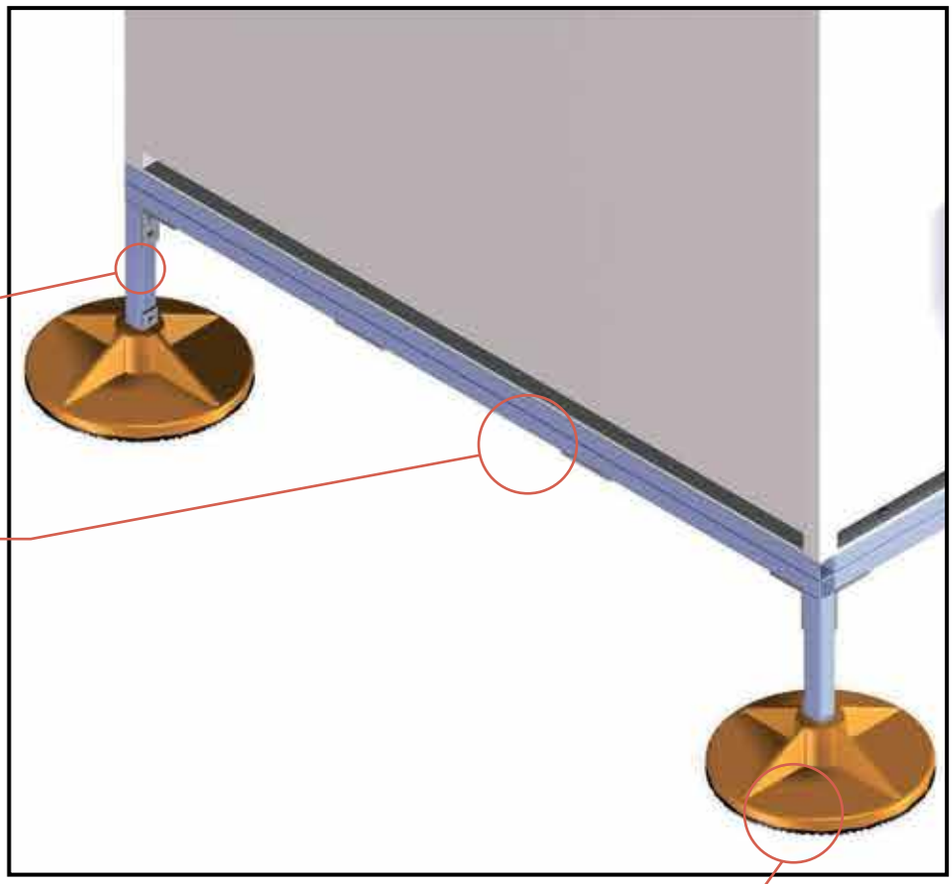

PLGSD 4545
G Kesitli Profil
G Framing Channel

PLGSD 4544
G Kesitli Profil
G Framing Channel

PLYA.100
Polimer Beton Ayaklar
Polymer Concrete Bases

Cihazlar
Equipment

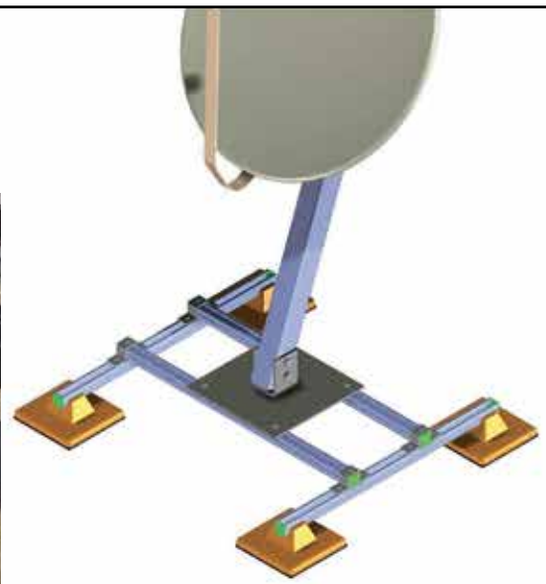

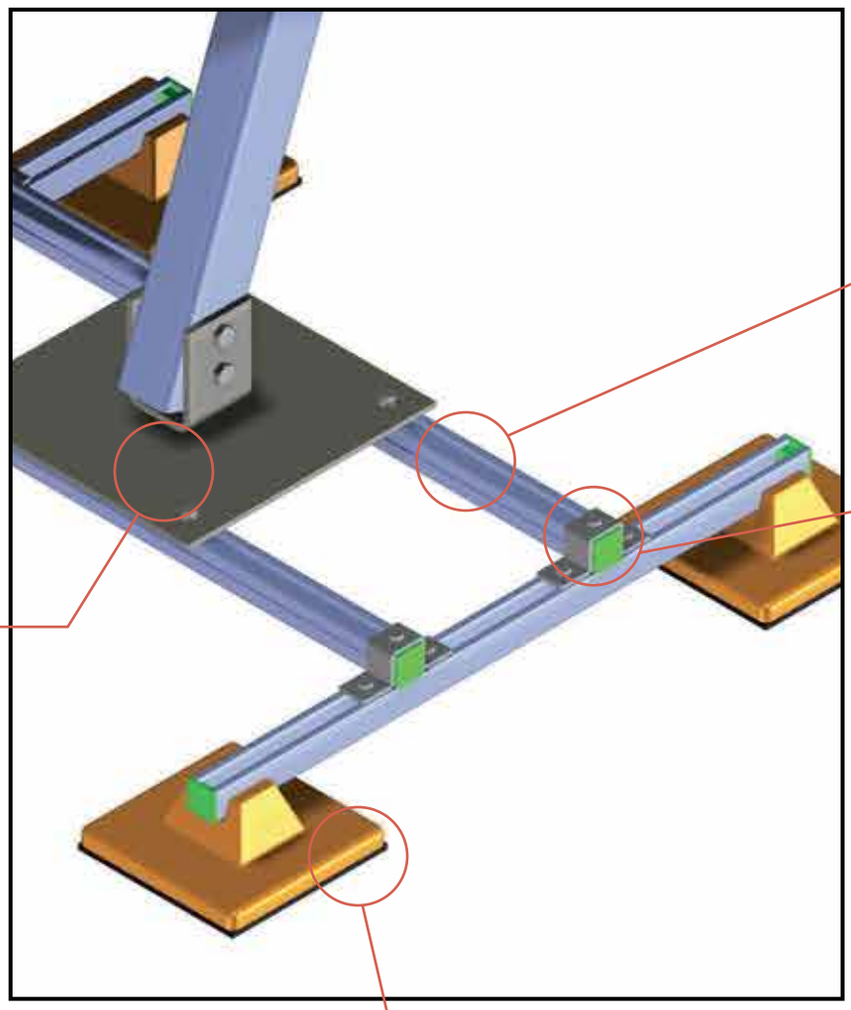

PLGSD 4544
G Kesitli Profil
G Framing Channel

PLGUBF.8435
PROLINK
U Bağlantı Fittingsi
U Shape Fittings

CRBP
Montaj Plakası
Attachment Plate

PLKA.100
Polimer Beton Ayaklar
Polymer Concrete Bases

Cihazlar
Equipment

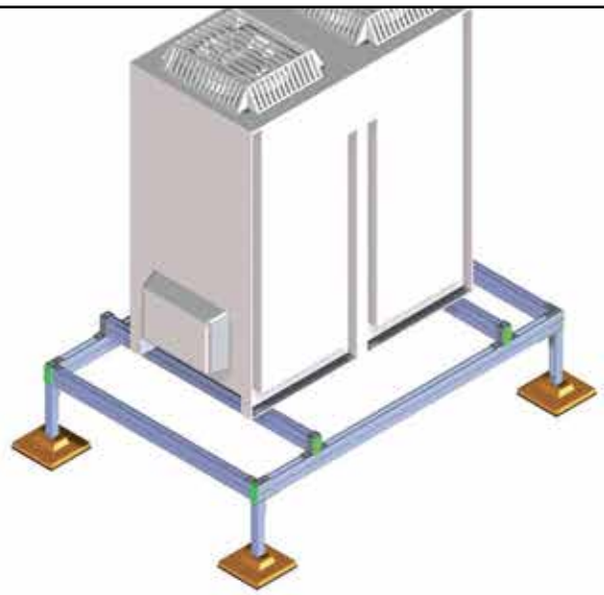

PLGFPF.8070
PROLINK
Platin Fittingsi
Flat Plate Fittings

PLGUBF.8435
PROLINK
U Bağlantı Fittingsi
U Shape Fittings

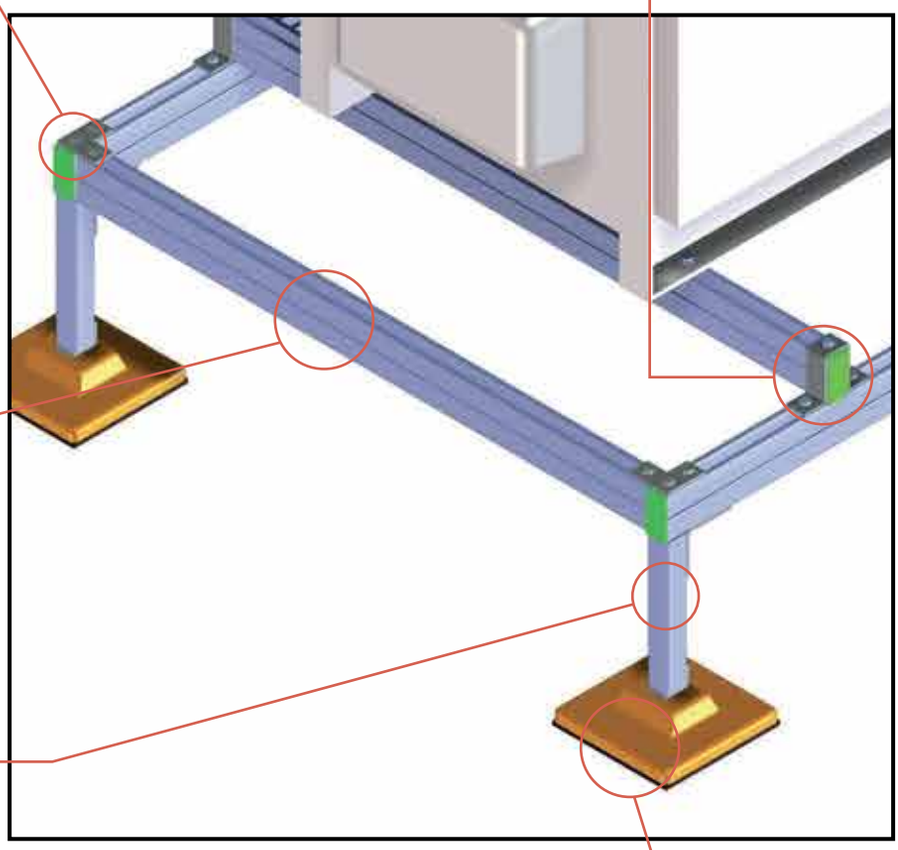

PLGSD 4544
G Kesitli Profil
G Framing Channel

PLGSD 4545
G Kesitli Profil
G Framing Channel

PLDA.100
Polimer Beton Ayaklar
Polymer Concrete Bases

Cihazlar
Equipment

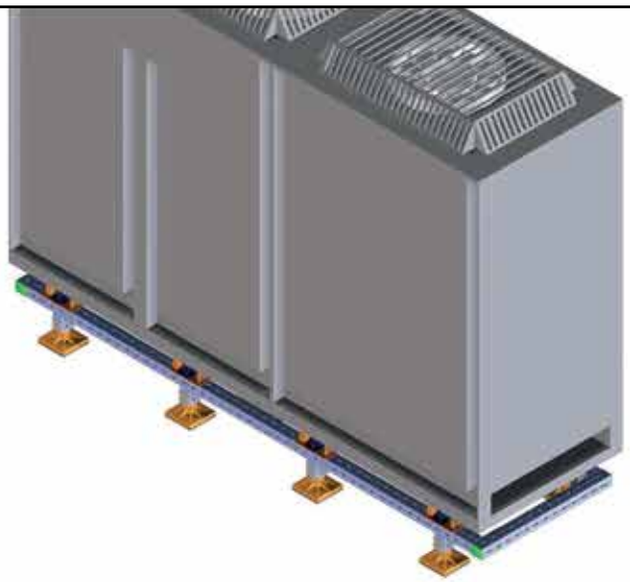

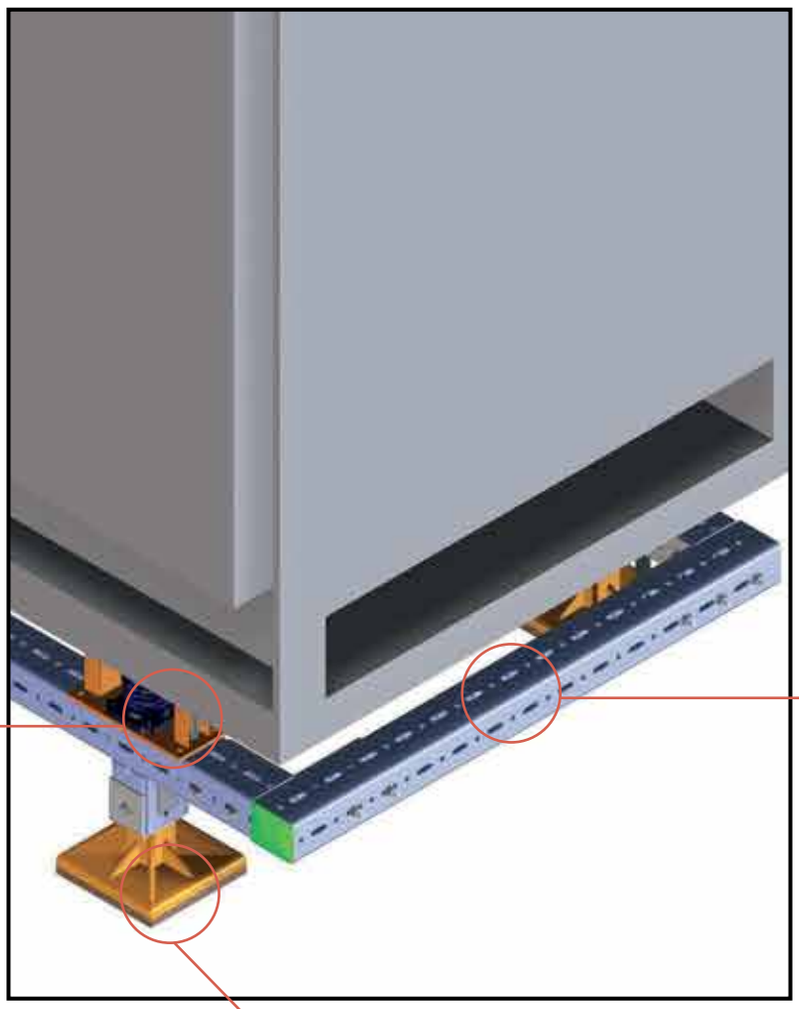

SLOT2
Çelik Yaylı
Titreşim Alıcı
Spring Vibration Isolators

EYP.100
PROCON
Endüstriyel Yapı
Profili
Industrail Framing Profiles

PLDD.100
Polimer Beton Ayaklar
Polymer Concrete Bases

Cihazlar
Equipment

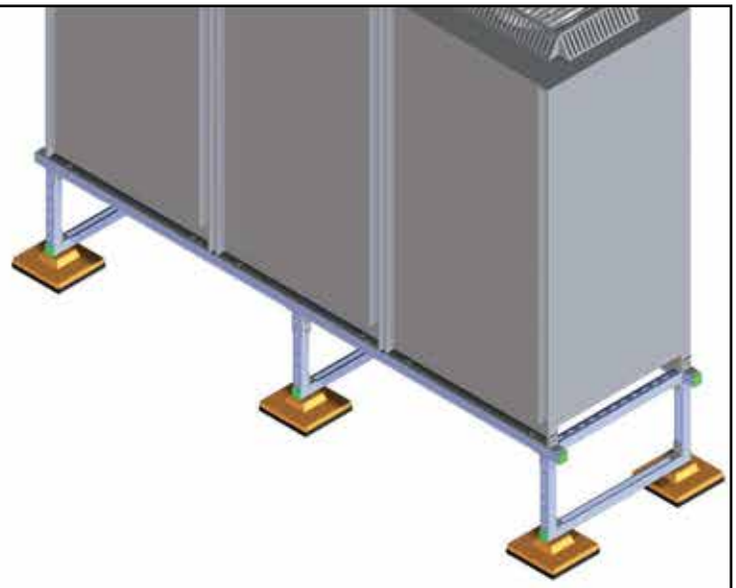

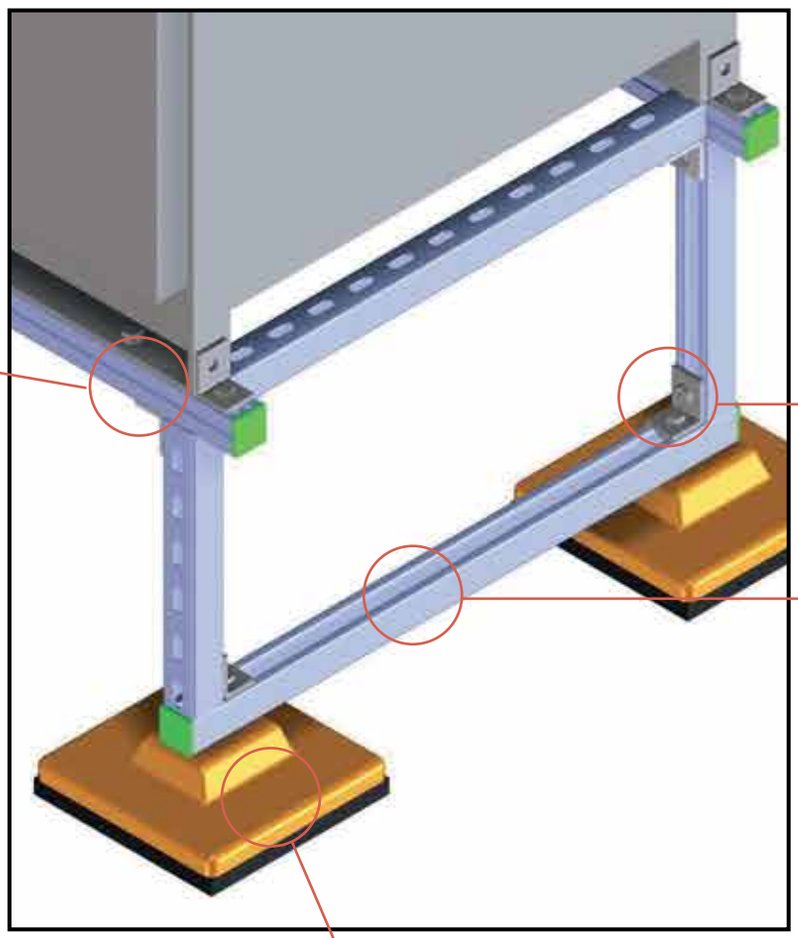

PLGSD 4544
G Kesitli Profil
G Framing Channel

PLGAF.8200
PROLINK
Köşe Bağlantı Fittingsi
Angle Fittings

PLGSD 4545
G Kesitli Profil
G Framing Channel

PLDA.100
Polimer Beton Ayaklar
Polymer Concrete Bases

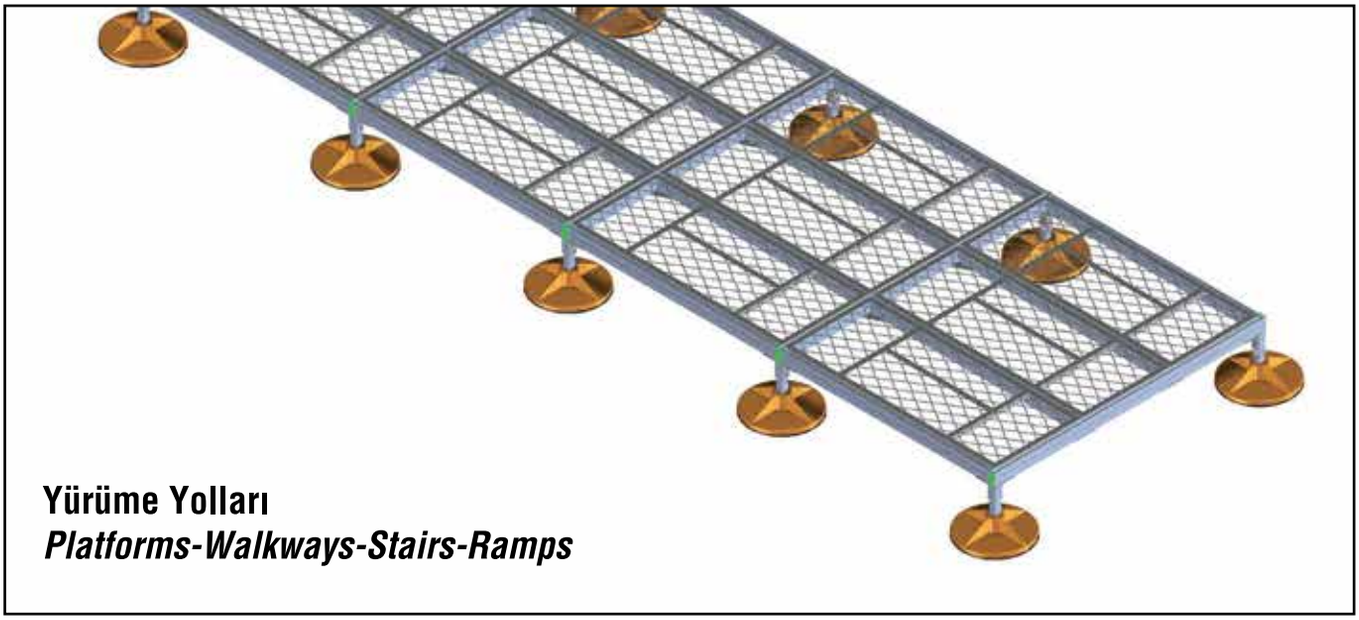

Yürüme Yolları
Platforms-Walkways-Stairs-Ramps

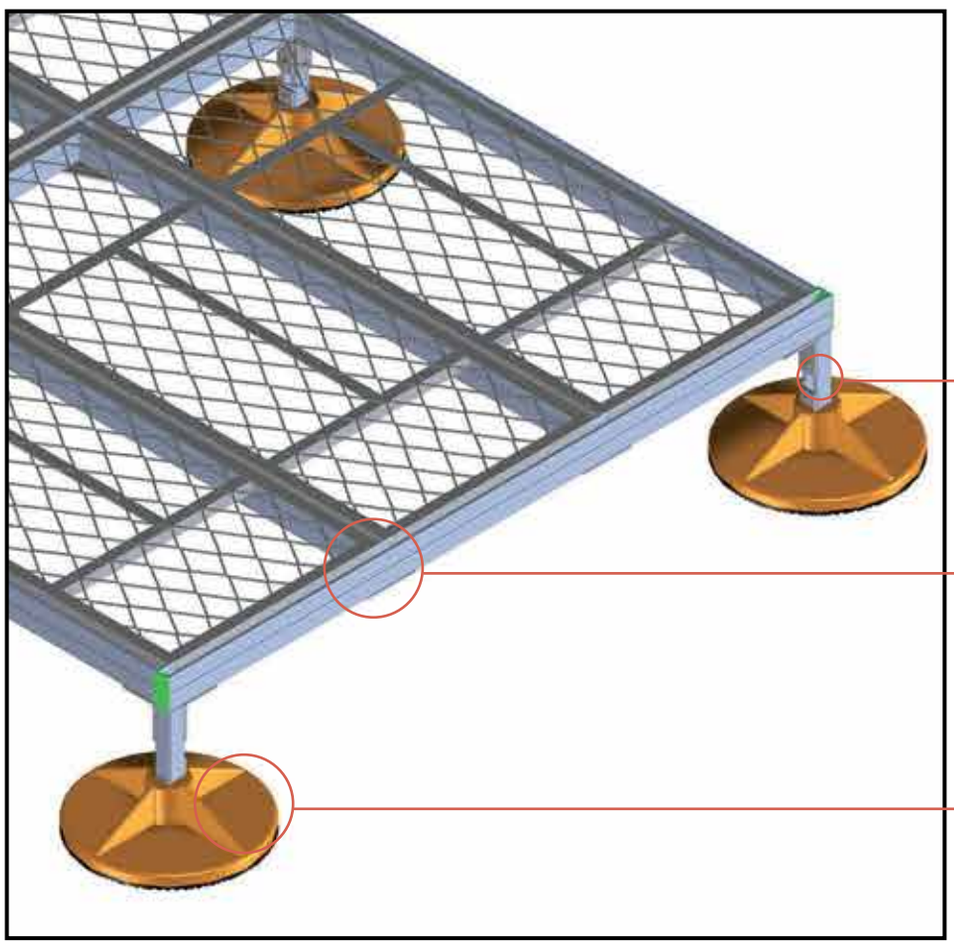

PLGSD 4545
G Kesitli Profil
G Framing Channel

PLGSD 4544
G Kesitli Profil
G Framing Channel

PLYA.100
Polimer Beton Ayaklar
Polymer Concrete Bases

Yürüme Yolları
Platforms-Walkways-Stairs-Ramps

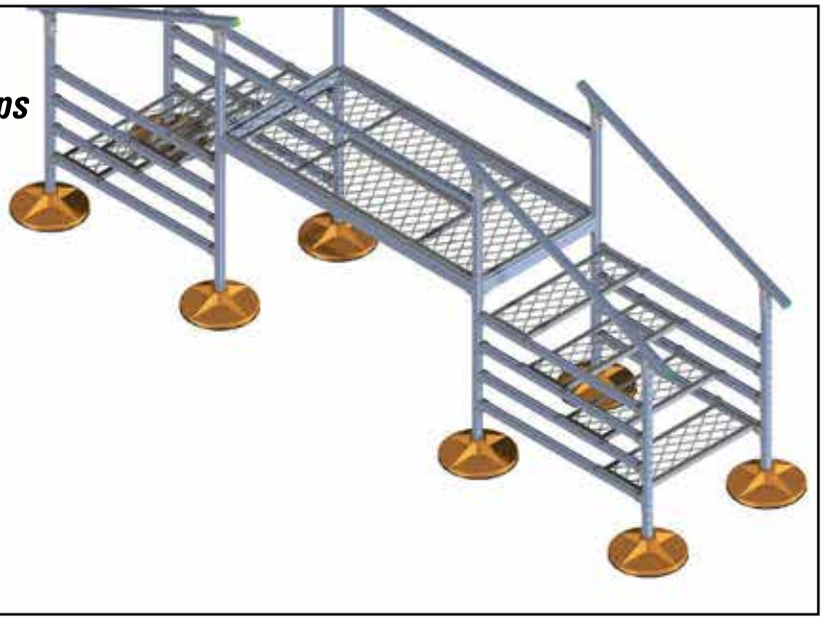

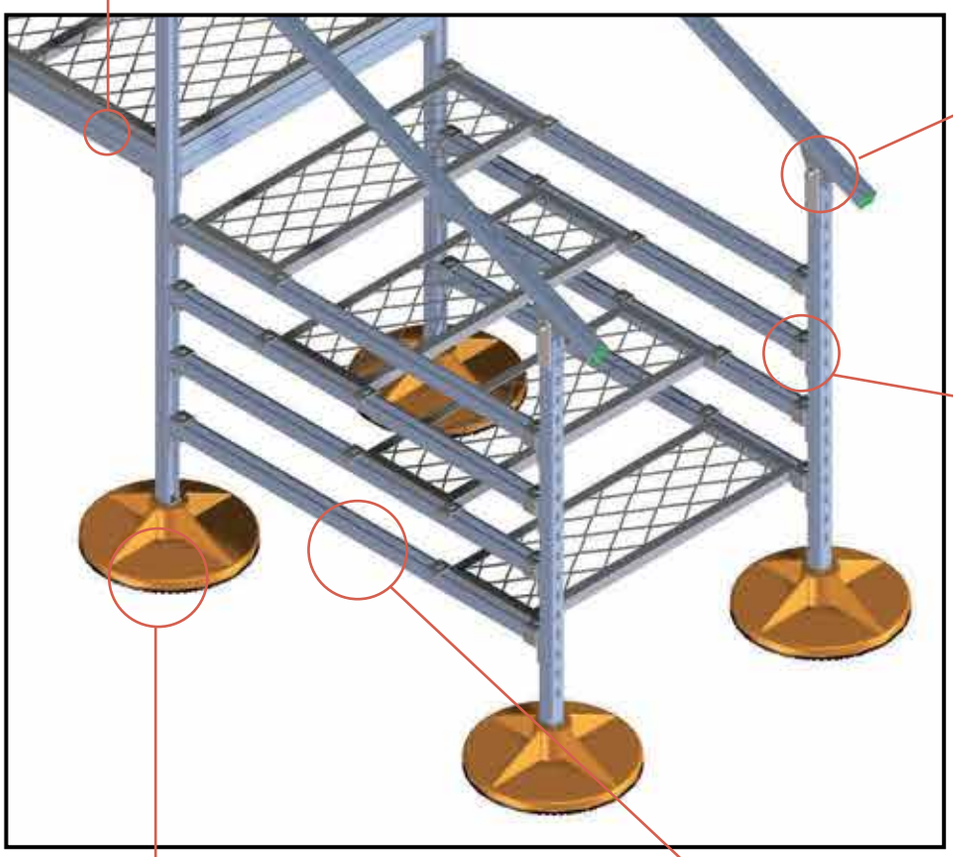

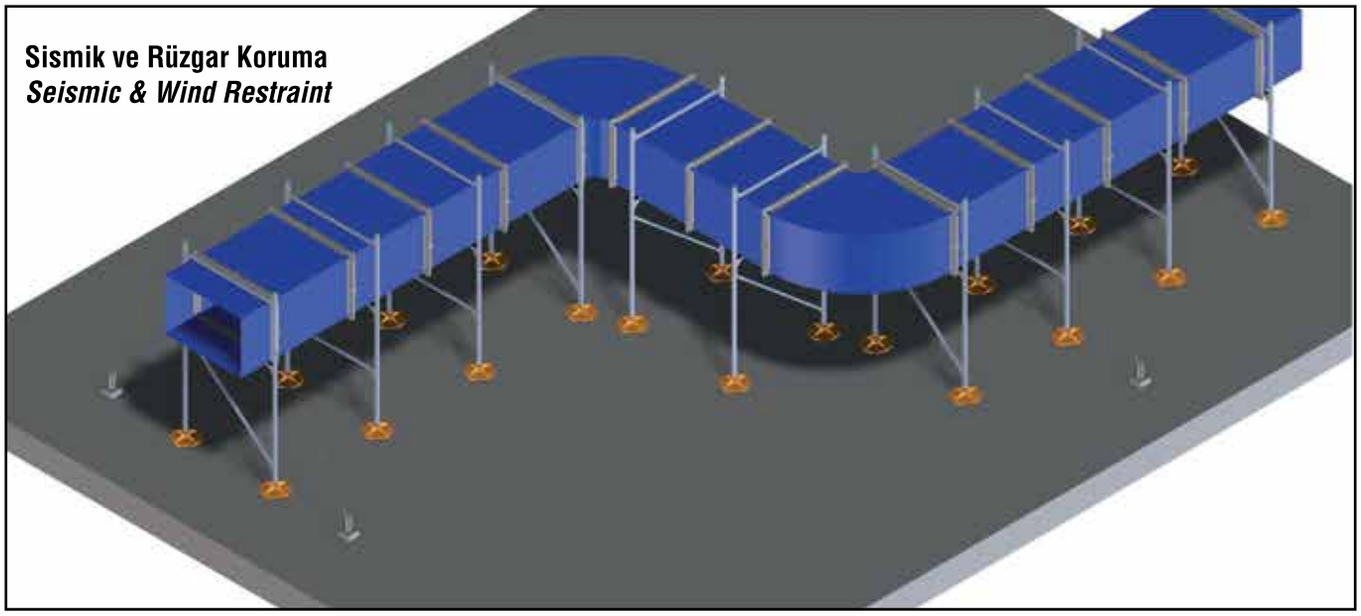

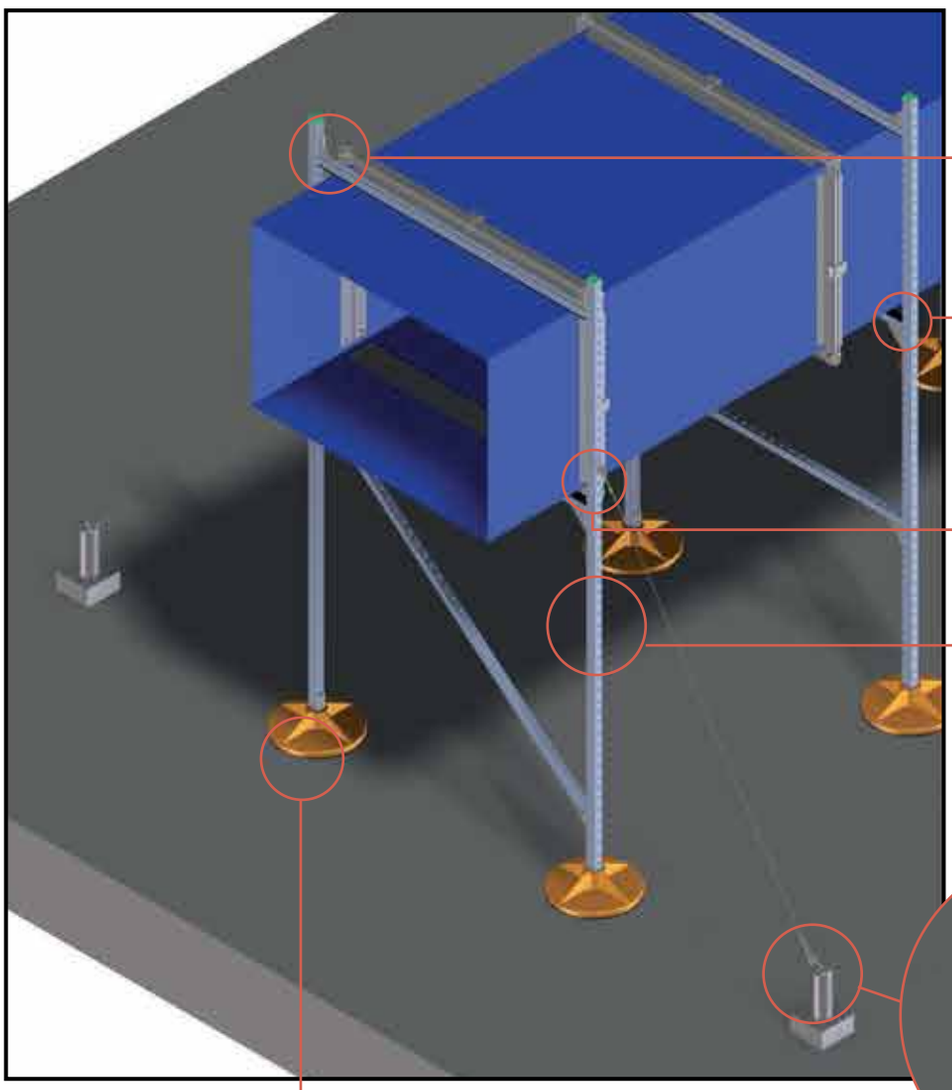

PLGAF8200
PROLINK
Köşe Bağlantı
Fittingsi
Angle Fittings

PLGAF8265
PROLINK
Köşe Bağlantı
Fittingsi
Angle Fittings

SLSC
Seismic Bracket

PLGSD 4545
G Kesitli Profil
G Framing Channel

STB
Sismik Tel
Seismic Cable

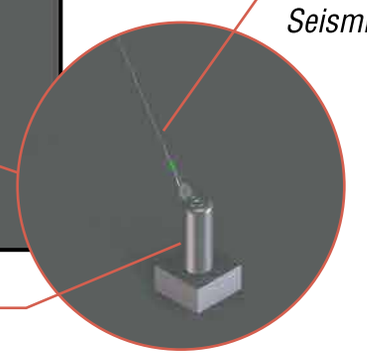

PLYA.200
Polimer Beton Ayaklar
Polymer Concrete Bases

SLRB
Seismic Bracket

Sismik ve Rüzgar Koruma
Seismic & Wind Restraint

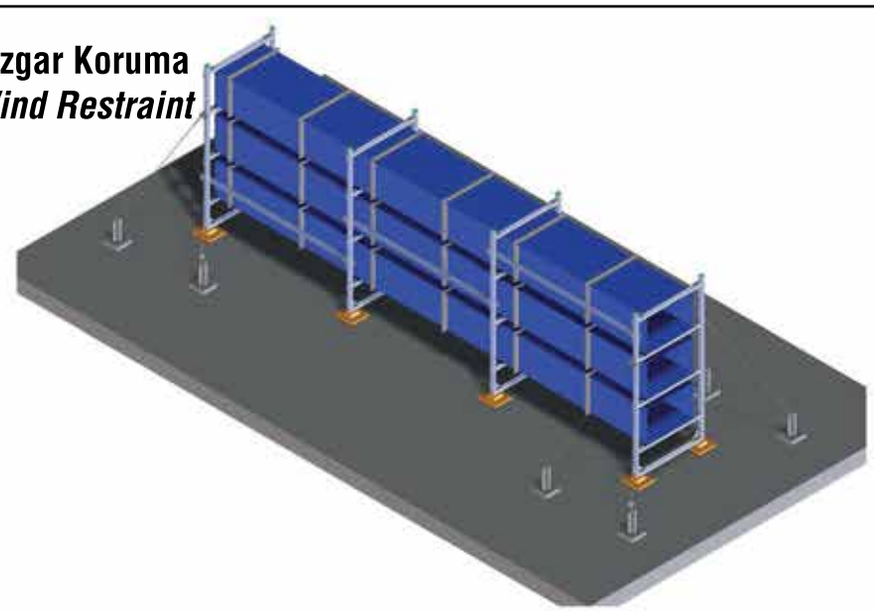

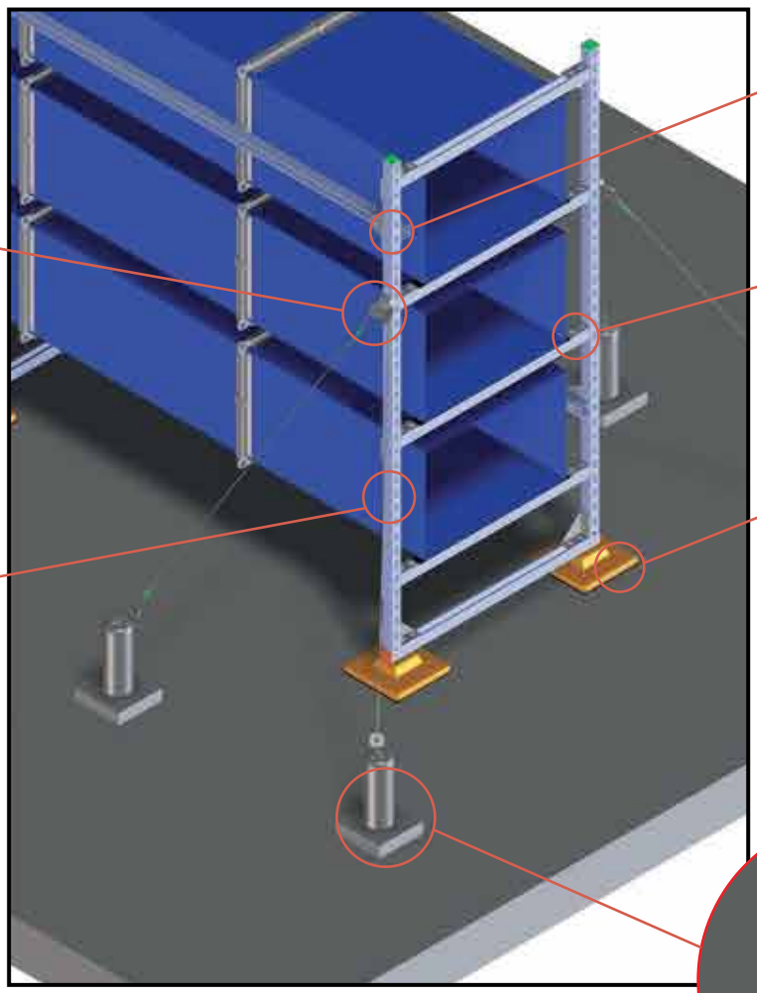

PLGAF.8230
PROLINK
Köşe Bağlantı Fittingsi
Angle Fittings

SLSC
Seismic Bracket

PLGAF.8275
PROLINK
Köşe Bağlantı Fittingsi
Angle Fittings

PLYA.200
Polimer Beton Ayaklar
Polymer Concrete Bases

PLGSD 4545
G Kesitli Profil
G Framing Channel

STB
Sismik Tel
Seismic Cable

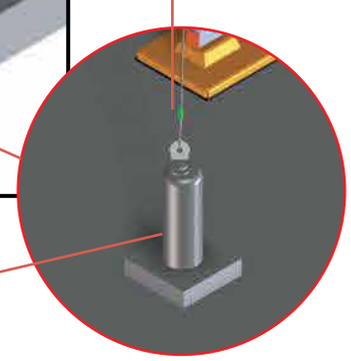

SLRB
Seismic Bracket

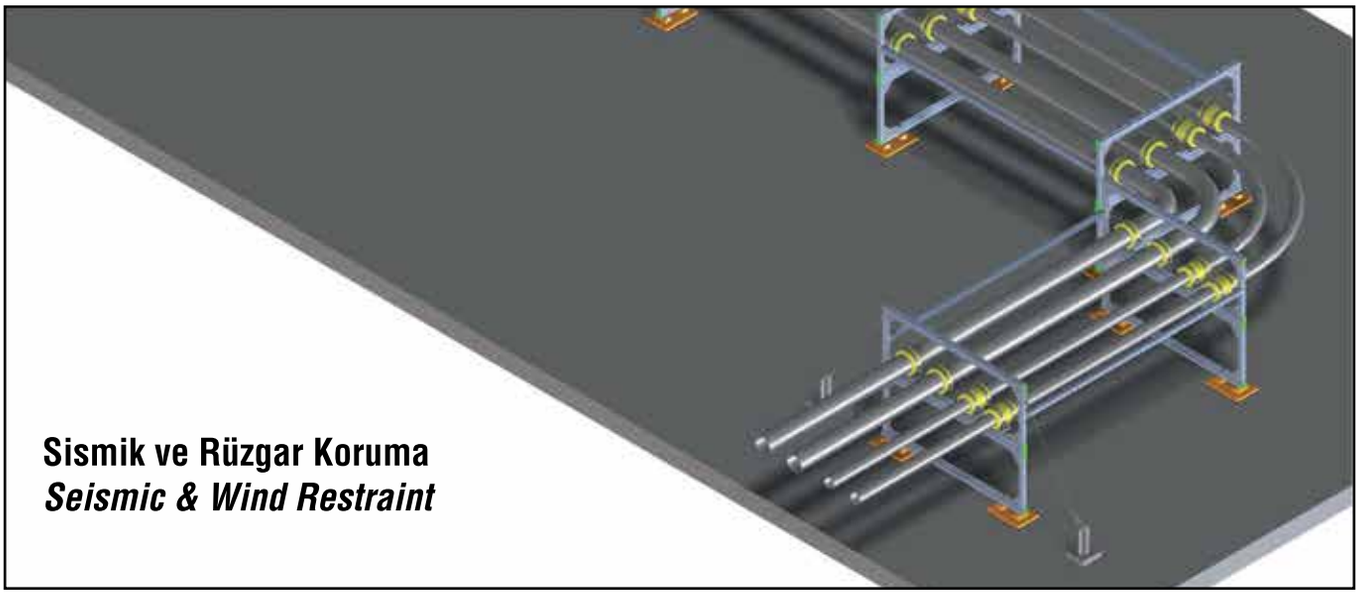

Sismik ve Rüzgar Koruma
Seismic & Wind Restraint

PLGAF8265
PROLINK
Köşe Bağlantı
Fittingsi
Angle Fittings

MKYM
Kayar Yatak / *Sliding Frame*

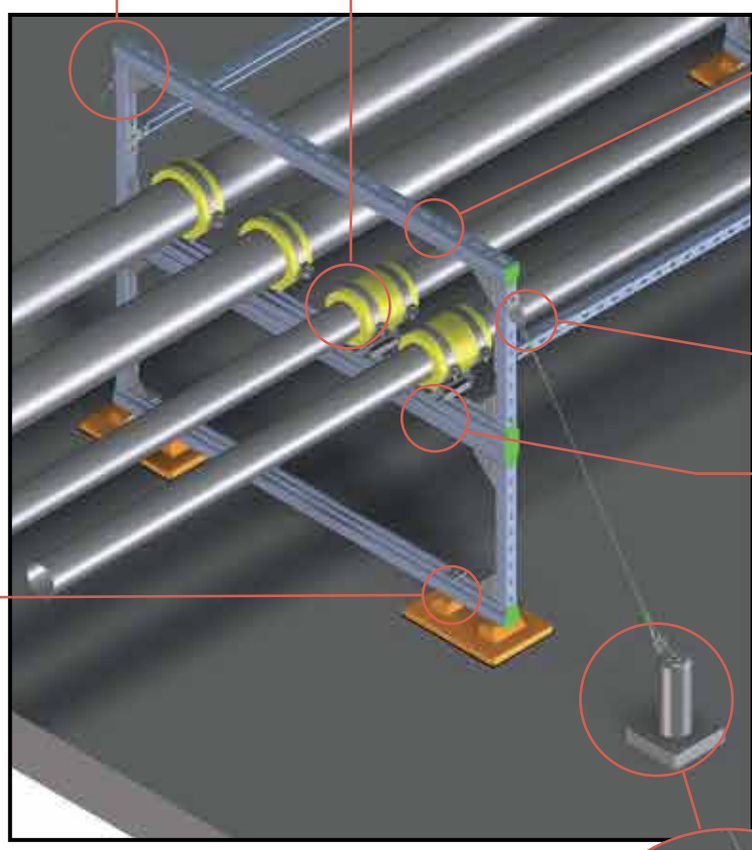

PLGSD 4545
G Kesitli Profil
G Framing Channel

SLSC
Seismic Bracket

PLGSD 4590
G Kesitli Profil
G Framing Channel

PLDA.200
Polimer Beton Ayaklar
Polymer Concrete Bases

STB
Sismik Tel
Seismic Cable

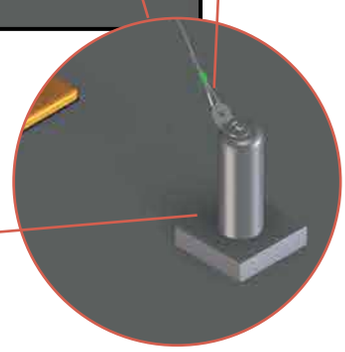

SLRB
Seismic Bracket

Güneş Panelleri
Solar Panels

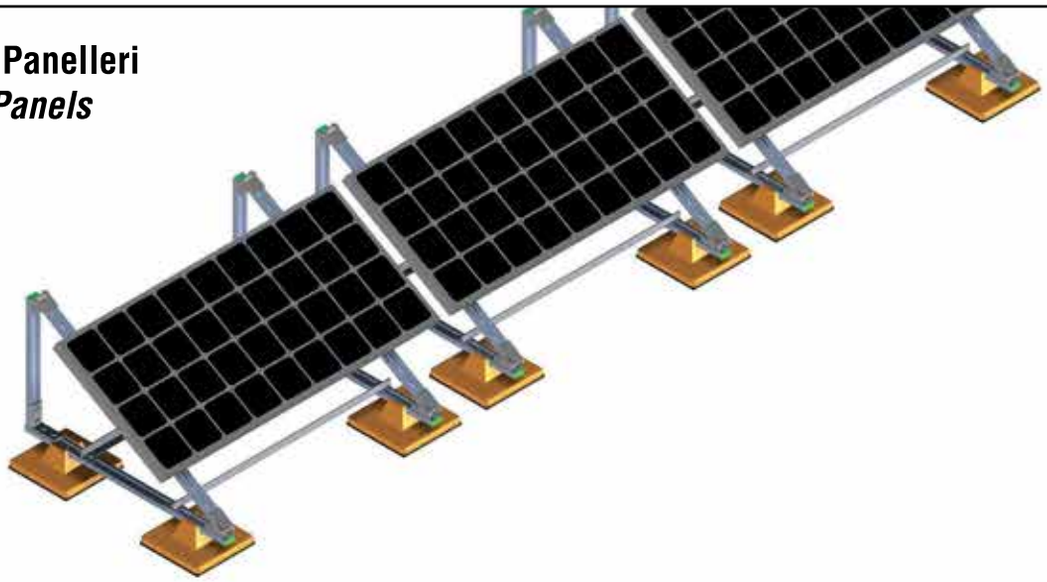

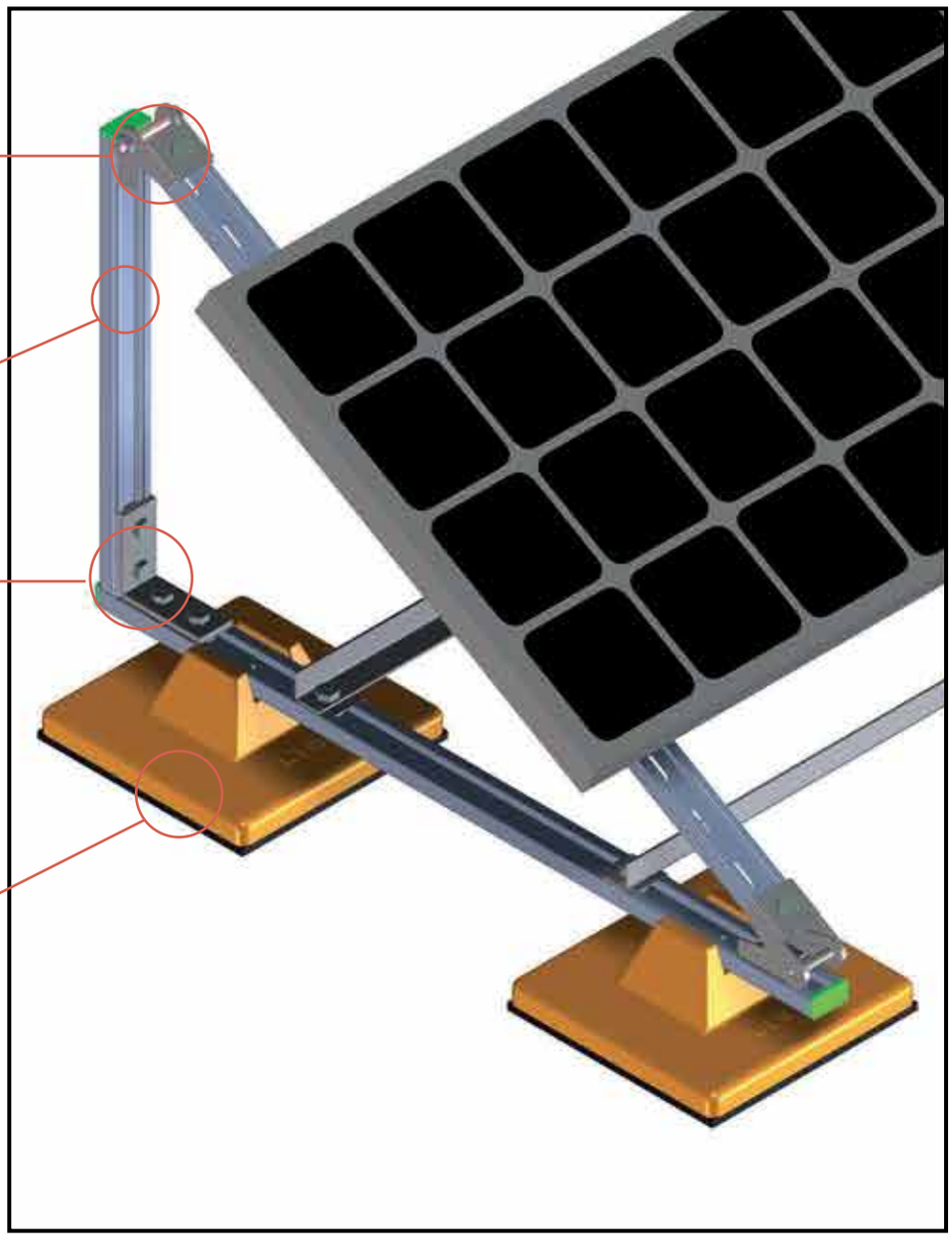

MF
Bağlantı Mafsalı
Angle Joint

PLGSD 2245
G Kesitli Profil
G Framing Channel

PLGAF8210
PROLINK
Köşe Bağlantı
Fittingsi
Angle Fittings

PLKA.100
Polimer Beton Ayaklar
Polymer Concrete Bases

Güneş Panelleri
Solar Panels

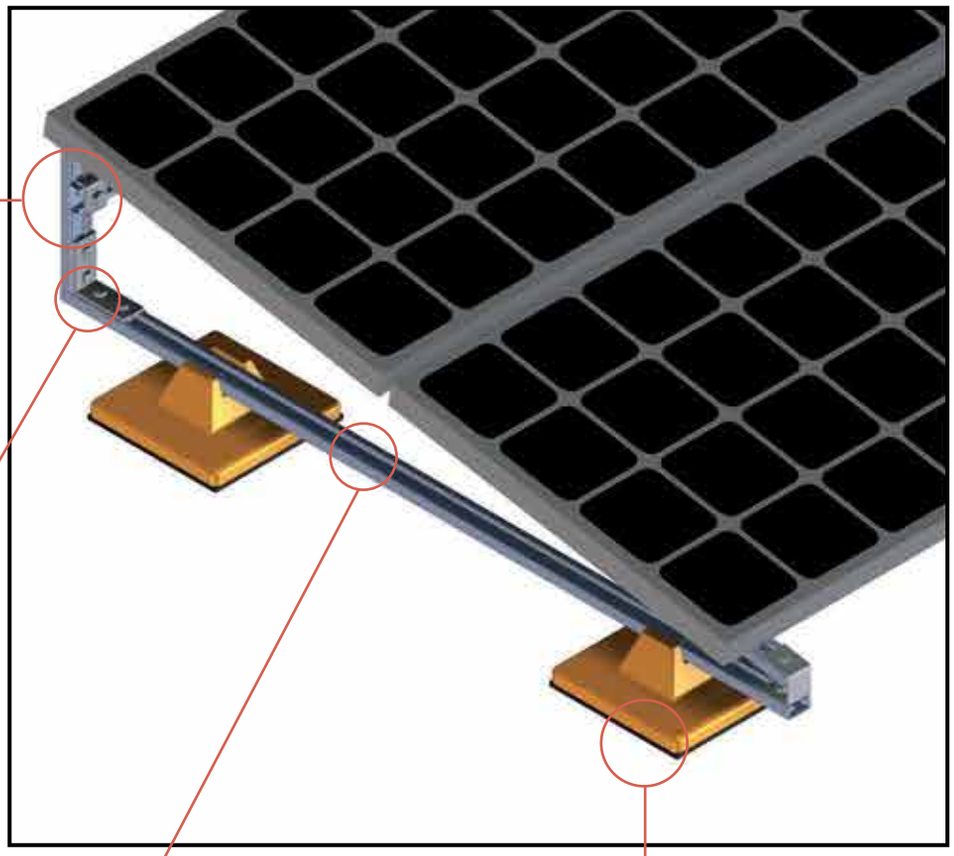

MF
Bağlantı Mafsalı
Angle Joint

PLGAF.8210
PROLINK
Köşe L Bağlantı Fittingsi
Angle Fittings

PLGSD 2245
G Kesitli Profil
G Framing Channel

PLKA.100
Polimer Beton Ayaklar
Polymer Concrete Bases

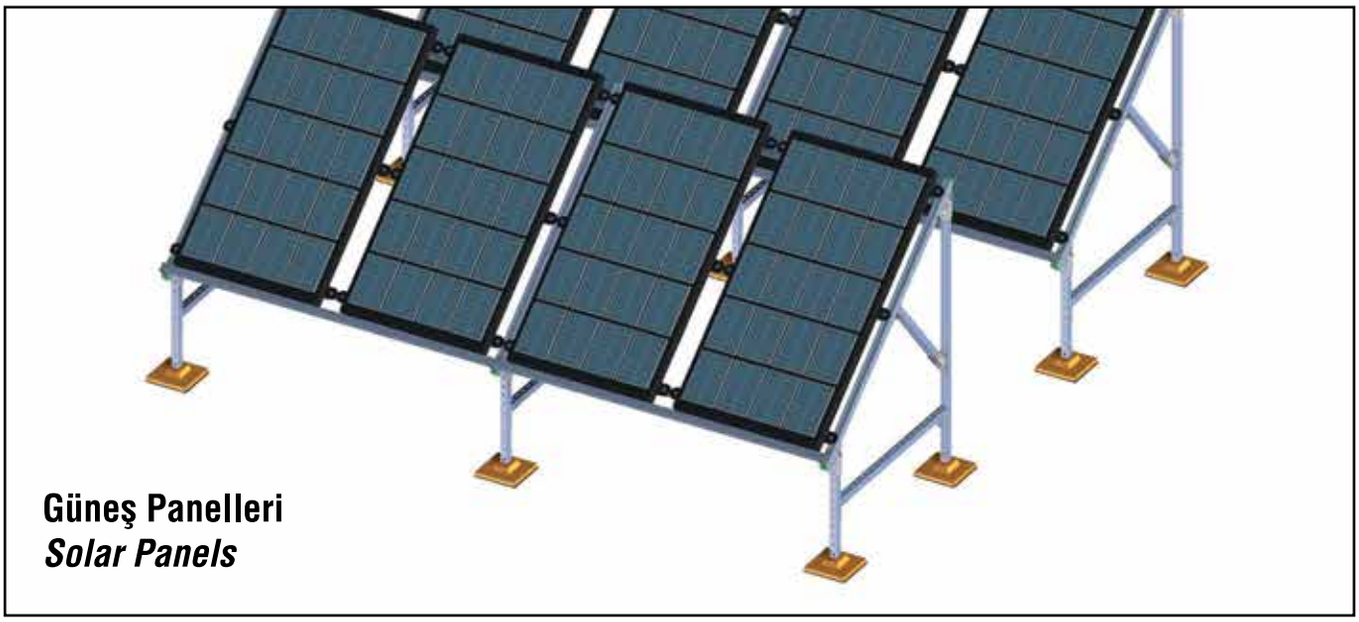

Güneş Panelleri
Solar Panels

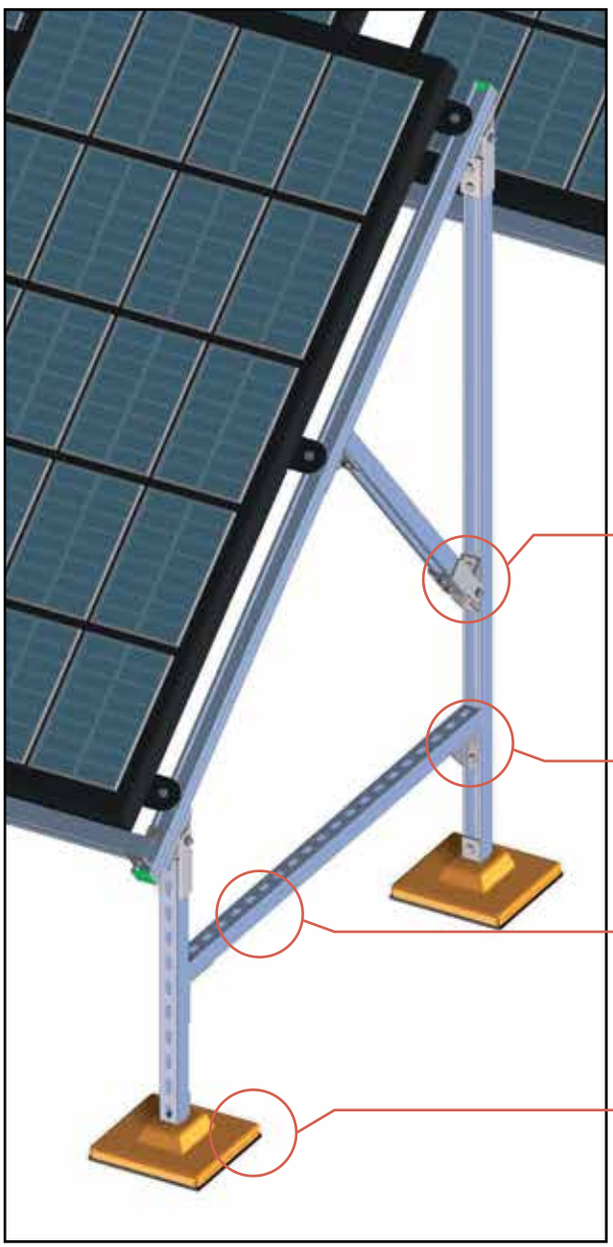

PLGYBF.8560
PROLINK
Yönlü Bağlantı Fittingsi
Wing Shape Fittings

PLGAF.8265
PROLINK
Köşe Bağlantı Fittingsi
Angle Fittings

PLGSD 4545
G Kesitli Profil
G Framing Channel

PLDA.100
Polimer Beton Ayaklar
Polymer Concrete Bases

LINK

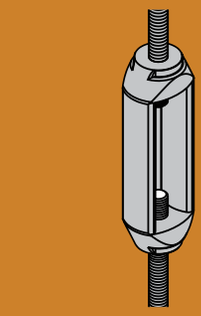

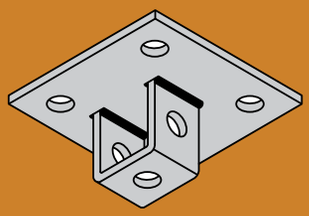

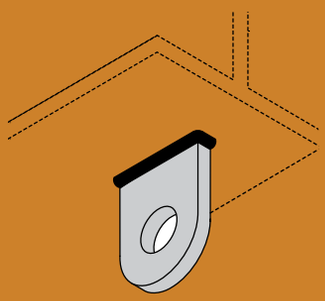

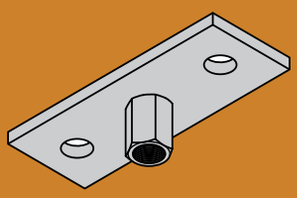

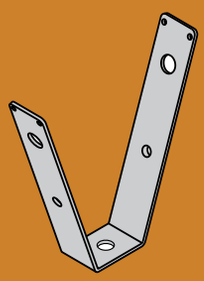

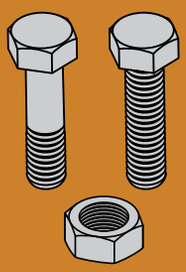

we link the world

LINK

we link the world

BAĞLANTI VE DİŞLİ AKSESUARLAR

Connection & Thtreaded Accessories

BAĞLANTI VE DİŞLİ AKSESUARLAR
Bu bölümde önerilen bağlantı ve dişli aksesuarlar askı rotlarının kirişlere, betona veya diğer yapı elemanlarına kaynak cıvata ile bağlanarak zaman kazanılması amacı ile dizayn edilmiştir. Değişik uygulamalar için çok çeşitli modeller bulunmaktadır.

Malzemeler:
Bağlantı & Dişli Aksesuarlar üretiminde çelik, dökme demir ve dövme demir kullanılmıştır. Diğer malzemeler ile de üretim yapılabilir.

Kaplamalar:
Mekanik desteklerin standart kaplamaları üretimden sonra Sıcak Daldırma Galvaniz (EN 1461) ve Elektro Galvaniz (EN ISO 2081) kaplanmalıdır. İsteğe bağlı olarak diğer özel kaplamalar uygulanabilir.

Onaylar (Belirtilen) :
TSEK ve ISO 9001 : 2008, OHSAS:18001:2007, ISO 14001:2004 Sistemlerinde belirtilen şartlarda üretilmiştir.
Tüm modellerin GOST K, GOST R VE SEPRO Sertifikası mevcuttur.

Bu bölümde yer alan bütün boru ve askı destek sistemleri aksi belirtilmediği sürece TS 301/1-2-3-4, TS 1997, TS 416, DIN 2440-2441, DIN 1626, ISO 65, BS 1387, ASTM A-53, NFA 49-145, UNI 8863 uluslar arası standart borular için boyutlandırılmıştır. Bazı çelik ürünler diğer boru çaplarını karşılamak için özel olarak üretilebilirler, örnek olarak pik boru, pvc boru vb.

CONNECTION & THREADED ACCESSORIES
Connection & Threaded Accessories offered in this section are designed to suspend rods from beams, concrete and other structural surfaces by bolting or welding and to reduce installation time. A wide range of types and sizes are available for various applications.

Materials:
Carbon Steel, Malleabe Iron and Forged Steel are used in the manufacturing of connection & threaded accessories and provide the high strength properties required. Other materials are available.,

Finishes:
The standard finishes for mechanical supports are hot-dip galvanized after fabrication (EN 1461) and Zinc Plated (EN ISO 2081). Other special coatings are available upon request.

Approvals (as noted):
Manufacturing is controlled by TSEK, ISO 9001:2008, OHSAS 18001:2007, ISO 14001:2004 System Standards.
All products have GOST K, GOST R and SEPRO certification.

All pipe hangers and support in this section are sized to feet schedule 40/80, TS 301/1-2-3-4, TS 1997, TS 416, DIN 2440-2441, DIN 1626, ISO 65, BS 1387, ASTM A-53, NFA 49-145, UNI 8863 Pipe standards unless otherwise noted. Some steel items may be specially fabricated to fit other pipe diameters i.e. ductile iron, etc.

TRB
Sayfa / *Page*: 182

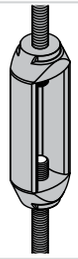

FSC
Sayfa / *Page*: 182

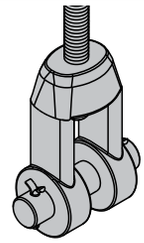

MCDH
Sayfa / *Page*: 183

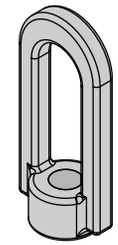

CRAP
Sayfa / *Page*: 184

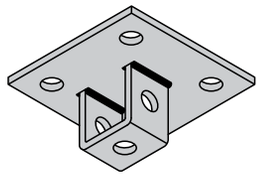

CRBP
Sayfa / *Page*: 184

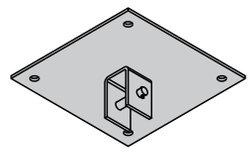

CSLP
Sayfa / *Page*: 185

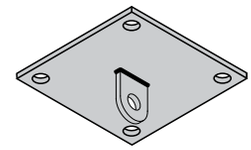

PLSP
Sayfa / *Page*: 185

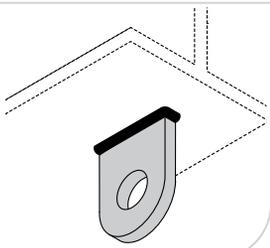

IUL
Sayfa / *Page*: 186

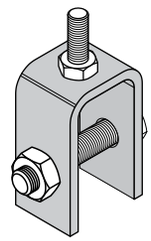

LUP
Sayfa / *Page*: 186

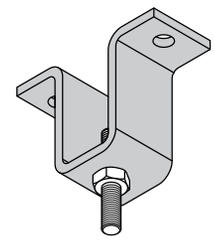

AYBF
Sayfa / *Page*: 187

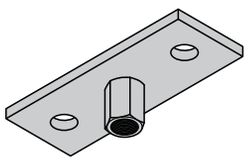

LPK
Sayfa / *Page*: 187

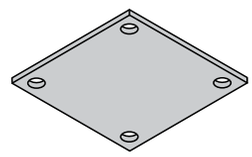

YDRB
Sayfa / *Page*: 187

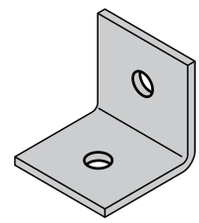

VT
Sayfa / *Page*: 188

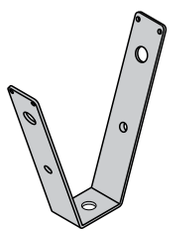

LBP
Sayfa / *Page*: 189

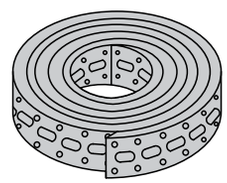

LABP
Sayfa / *Page*: 189

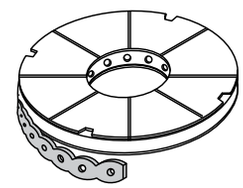

CC-CS
Sayfa / *Page*: 190

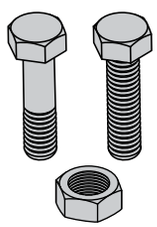

BEL1-BEL2-BEL3
Sayfa / *Page*: 191

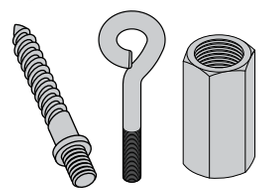

CSY-PRG-CSY1
Sayfa / *Page*: 191

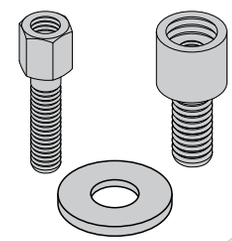

PRY - PR
Sayfa / *Page*: 190-191

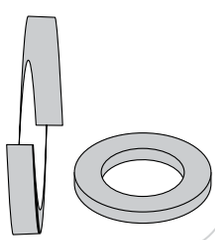

CR
Sayfa / *Page*: 192-193

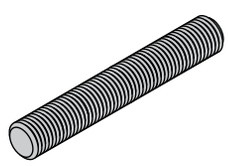

VI

TRB

Gerdirme
Turnbuckle

Malzeme / *Material :*
Dökme Demir / *Malleable Iron*

Standart Kaplama / *Standard Finish :*
Elektrogalvaniz
Zinc Plated

Hizmet / *Service :*
Endüstride ve boru sistemlerinde sol ve sağ diş rotların birbirlerine bağlanarak dikey ayar sağlamak için dizay edilmiştir. / *Designed for connection right and left hand rods together and provide for vertical adjustment.*

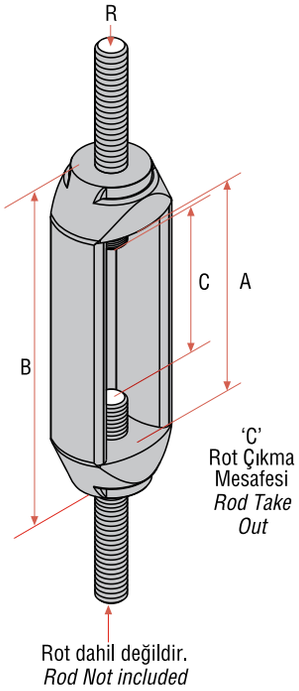

TRB
Ölçüler / Dimensions

Kod *Code*	A mm	B mm	C mm	R	Dizayn Yükü *Design Load* kN
TRB.6000-101	100	140	70	M.10	2,0
TRB.6000-102	100	140	70	M.12	3,7
TRB.6000-103	100	140	70	M.14	6,2
TRB.6000-123	150	210	100	M.16	6,2
TRB.6000-124	150	210	100	M.18	8,7
TRB.6000-125	150	210	100	M.20	10,4
TRB.6000-126	150	210	100	M.22	14,0
TRB.6000-127	200	300	100	M.24	18,0
TRB.6000-128	200	300	100	M.27	22,0
TRB.6000-129	200	300	100	M.30	26,0
TRB.6000-130	200	300	100	M.36	34,0
TRB.6000-131	200	300	100	M.42	48,0

FSC

Dökme Demir Maşa
Malleable Steel Clevis

Malzeme / *Material* :
Dökme Demir / *Malleable Iron*

Standart Kaplama / *Standard Finish* :
Elektrogalvaniz
Zinc Plated

Hizmet / *Service* :
Endüstride ve boru sistemlerinde eğimin ayarlanması için dizayn edilmiştir.
Designed for the adjustment of the slop of the pipes in industry and pipe systems.

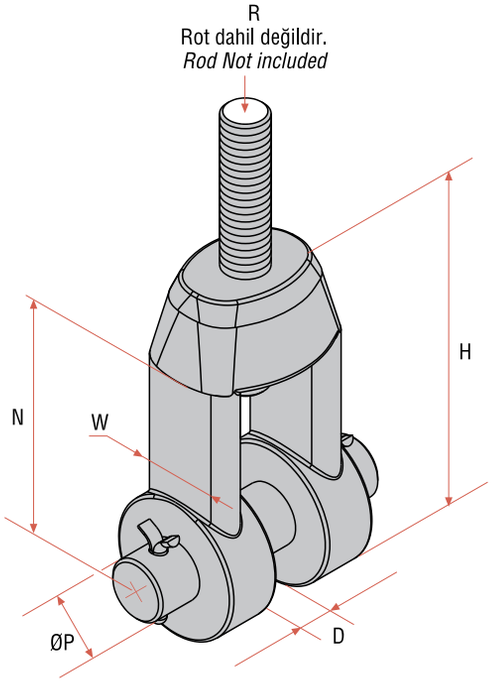

FSC
Ölçüler / *Dimensions*

Kod /*Code* Sağ Diş *Right Hand Thread*	Kod /*Code* Sol Diş *Left Hand Thread*	Delik Çapı *Hole Dia.* P mm	D mm	W mm	R	H mm	N mm	Dizayn Yükü *Design Load* kN
FSC.3352	**FSC.3352.TD**	15	16	25	M.8	90	52	1,4
FSC.3353	**FSC.3353.TD**	15	16	25	M.10	90	52	2,0
FSC.3354	**FSC.3354.TD**	15	16	25	M.12	90	52	3,7
FSC.3355	**FSC.3355.TD**	15	16	25	M.14	90	52	6,2
FSC.3356	**FSC.3356.TD**	22	22	36	M.16	125	71	8,7
FSC.3357	**FSC.3357.TD**	22	22	36	M.18	125	71	10,4
FSC.3358	**FSC.3358.TD**	22	22	36	M.20	125	71	14,0
FSC.3359	**FSC.3359.TD**	32	32	48	M.24	150	76	18,0
FSC.3360	**FSC.3360.TD**	32	32	48	M.27	150	76	22,0
FSC.3361	**FSC.3361.TD**	32	32	48	M.30	150	76	26,4
FSC.3362	**FSC.3362.TD**	49	49	74	M.36	230	117	32,1
FSC.3363	**FSC.3363.TD**	49	49	74	M.42	230	117	40,5
FSC.3364	**FSC.3364.TD**	49	49	74	M.48	230	117	60,2
FSC.3365	**FSC.3365.TD**	49	49	74	M.52	230	117	80,1

MCDH

Kaynaksız Göz Somun
Weldless Eye Nut

Malzeme / *Material :*
Dökme Demir / *Malleable Iron*

Standart Kaplama / *Standard Finish :*
Elektrogalvaniz
Zinc Plated

Hizmet / *Service :*
Yüksek sıcaklıktaki boru hatlarında kullanılmak üzere dizayn edilmiştir.
Designed for to use on high temperature piping installations.

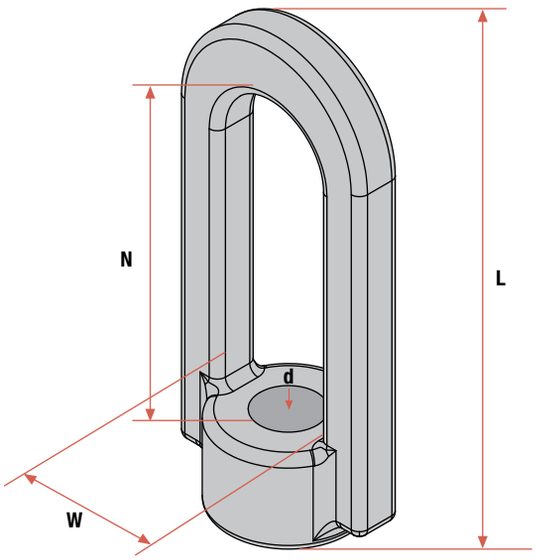

MCDH
Ölçüler / *Dimensions*

Kod *Code*	d	W mm	L mm	N mm	Dizayn Yükü *Design Load* kN
MCDH.6008	M.8	17	79	45	2,7
MCDH.6010	M.10	17	79	45	2,7
MCDH.6012	M.12	17	79	45	6,0
MCDH.6016	M.16	25	101	55	13,0
MCDH.6020	M.20	29	125	65	18,0
MCDH.6024	M.24	35	154	80	26,0
MCDH.6030	M.30	42	181	90	60,0
MCDH.6036	M.36	47	202	95	90,0
MCDH.6042	M.42	52	229	105	120,0
MCDH.6048	M.48	62	258	120	160,0

TRB - FSC - MCDH
Uygulama Örnekleri / *Application Examples*

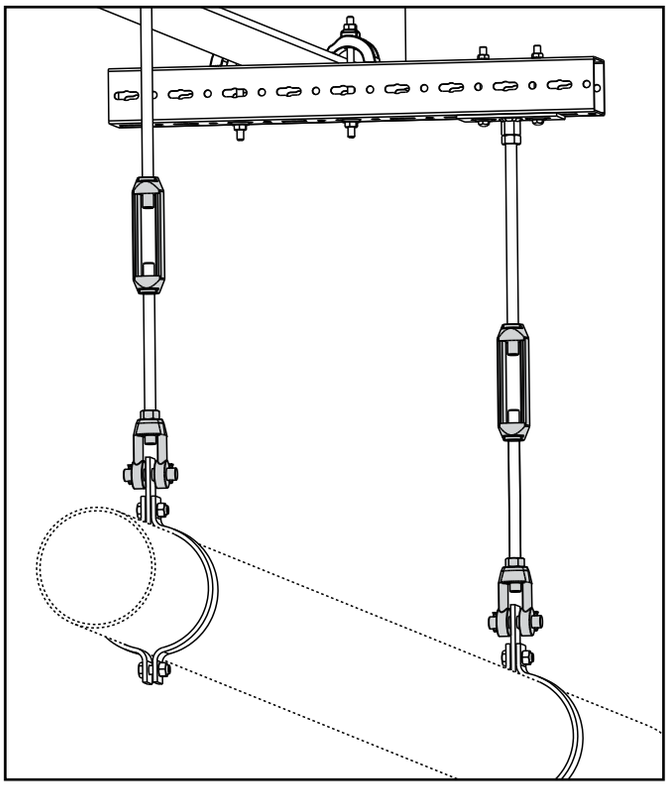

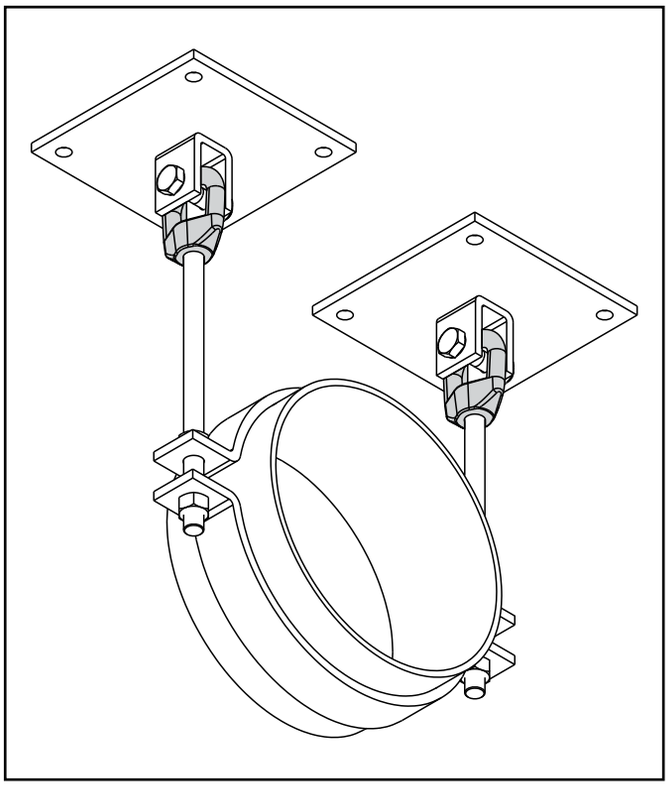

CRAP

Betona Rot Montaj Plakası
Concrete Rod Attachment Plate

Malzeme / *Material :*
Çelik / *Steel*

Standart Kaplama / *Standard Finish:*
Elektrogalvaniz
Zinc Plated

Hizmet / *Service :* Dikey ayarlama gerektiği durumlarda beton tavanlara yapısal bağlantıdır. Genelde rot ve somun ile kullanılır.
Structural attachment to concrete ceiling where vertical adjustment is desired. Normally used with threaded rod and nut.

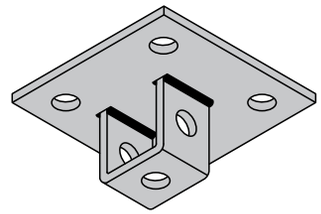

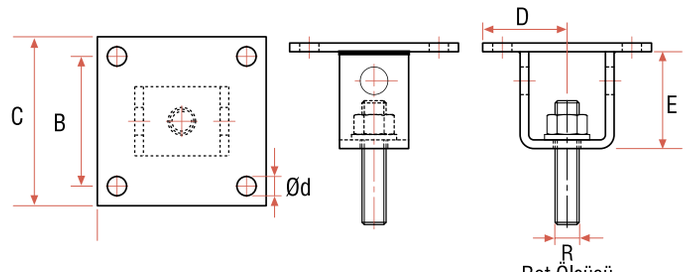

Rot Ölçüsü
(Rot dahil değildir.)
Rod Size (Rod not included)

CRAP
Ölçüler / *Dimensions*

Kod *Code*	R	B mm	C mm	D mm	E mm	Ød mm	Dizayn Yükü *Design Load* kN
CRAP.5415	M.10	200	250	125	73	14	3,20
CRAP.5416	M.12	200	250	125	73	14	6,00
CRAP.5417	M.16	200	250	125	73	14	9,50
CRAP.5418	M.20	200	250	125	80	18	14,3
CRAP.5419	M.22	200	250	125	108	18	19,9
CRAP.5420	M.24	200	300	150	114	20	26,2
CRAP.5421	M.27	200	300	150	121	24	33,1
CRAP.5422	M.30	200	300	150	127	24	42,2
CRAP.5423	M.36	200	300	150	165	28	61,3

CRBP

Betona Montaj Plakası
Concrete Attachment Plate

Malzeme / *Material :*
Çelik / *Steel*

Standart Kaplama / *Standard Finish :*
Elektrogalvaniz
Zinc Plated

Hizmet / *Service :* Dikey ayarlama gerektiği durumlarda beton tavanlara yapısal bağlantıdır. Genelde rot ve somun ile kullanılır.
Structural attachment to concrete ceiling where vertical adjustment is desired. Normally used with threaded rod and nut.

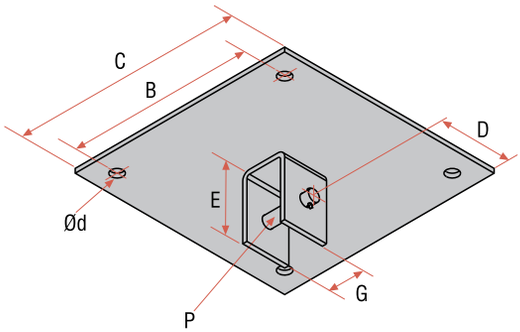

Pim veya Civata
Pin or Bolt

CRBP
Ölçüler / *Dimensions*

Kod *Code*	P	B mm	C mm	D mm	E mm	Ød mm	G mm	Dizayn Yükü *Design Load* kN
CRBP.6415	M.12	200	250	125	73	14	32	3,20
CRBP.6416	M.16	200	250	125	73	14	32	6,00
CRBP.6417	M.20	200	250	125	73	14	32	9,50
CRBP.6418	M.22	200	250	125	80	18	38	14,3
CRBP.6419	M.24	200	250	125	108	18	50	19,9
CRBP.6420	M.27	200	300	150	114	20	50	26,2
CRBP.6421	M.30	200	300	150	121	24	70	33,1
CRBP.6422	M.36	200	300	150	127	24	75	42,2
CRBP.6423	M.42	200	300	150	165	28	90	61,3

CSLP

Tek Kulplu Beton Plakası
Concrete Single Lug Plate

Malzeme / *Material:*
Çelik / *Steel*

Standart Kaplama / *Standard Finish :*
Elektrogalvaniz
Electro Plated Zinc

Hizmet / *Service :*
Beton tavanlara bağlantı olarak tasarlanmıtır.
Designed for attachment to concrete ceilings.

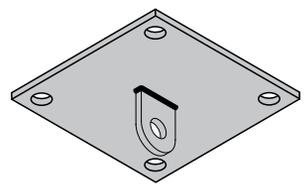

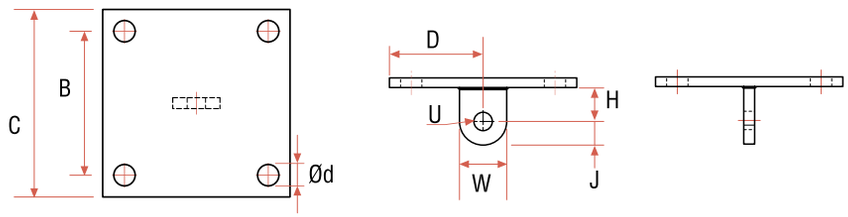

CSLP
Ölçüler / *Dimensions*

Kod *Code*	R	B mm	C mm	D mm	Ød mm	H mm	J mm	U mm	W mm	Dizayn Yükü *Design Load* kN
CSLP 5444	M.12	200	250	125	15	38	32	16	65	6,0
CSLP 5445	M.16	200	250	125	15	38	32	20	65	9,6
CSLP 5446	M.20	200	250	125	18	38	32	22	65	14,4
CSLP 5447	M.22	200	250	125	18	50	32	24	65	19,9
CSLP 5448	M.24	200	300	150	21	50	38	28	76	26,2
CSLP 5449	M.27	200	300	150	24	76	38	32	76	33,1
CSLP 5450	M.30	200	300	150	24	76	50	34	102	42,2
CSLP 5451	M.36	200	300	150	28	76	64	42	127	61,4

PLSP

Tek Kulplu Plaka
Single Lug Plate

Malzeme / *Material :*
Çelik / *Steel*

Standart Kaplama / *Standard Finish :*
Elektrogalvaniz
Electro Plated Zinc

Hizmet / *Service :*
Çelik yapı elemanlarına bağlantı için tasarlanmıştır.
Designed for attachment to structural steel.

Kısa / *Short*

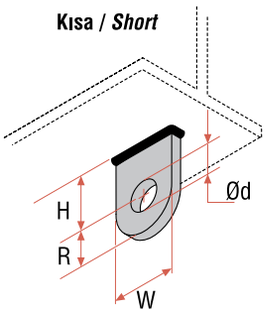

Uzun / *Long*

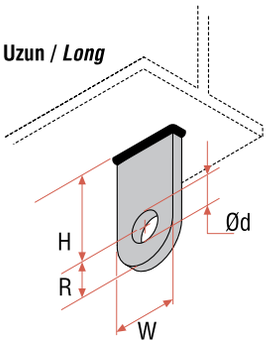

PLSP
Ölçüler / *Dimensions*

Kod / *Code*		Ød mm	R mm	H		W mm	Dizayn Yükü *Design Load* kN
Kısa / *Short*	Uzun / *Long*			Kısa / *Short* mm	Uzun / *Long* mm		
PLSP.5418	**PLSP.6418**	18	32	38	76	63	6,00
PLSP.5420	**PLSP.6420**	20	32	38	76	63	9,60
PLSP.5424	**PLSP.6424**	24	32	38	76	63	14,4
PLSP.5428	**PLSP.6428**	28	32	51	76	63	19,9
PLSP.5432	**PLSP.6432**	32	38	51	76	76	26,2
PLSP.5436	**PLSP.6436**	36	38	76	102	76	33,1
PLSP.5438	**PLSP.6438**	38	51	76	102	102	42,2
PLSP.5444	**PLSP.6444**	44	64	76	114	127	61,4
PLSP.5450	**PLSP.6450**	50	64	76	114	127	82,7
PLSP 5460	**PLSP 6460**	60	76	102	114	152	109 5

. . ,

IUL

Kiriş Kaynak Bağlantı Elemanı
Welding Beam Attachment

Malzeme / *Material :*
Çelik / *Steel*

Standart Kaplama / *Standard Finish:*
Elektrogalvaniz
Zinc Plated

Ağır yük ve büyük çaplı askı rotlarının çelik yapı elemanlarının alt flanşlarına bağlantısı için tasarlanmıştır.
Designed for attaching hanger rod to bottom of structural steel where heavy load and large hanger rod sizes are required. Can be welded in place in either the upright or inverted position.

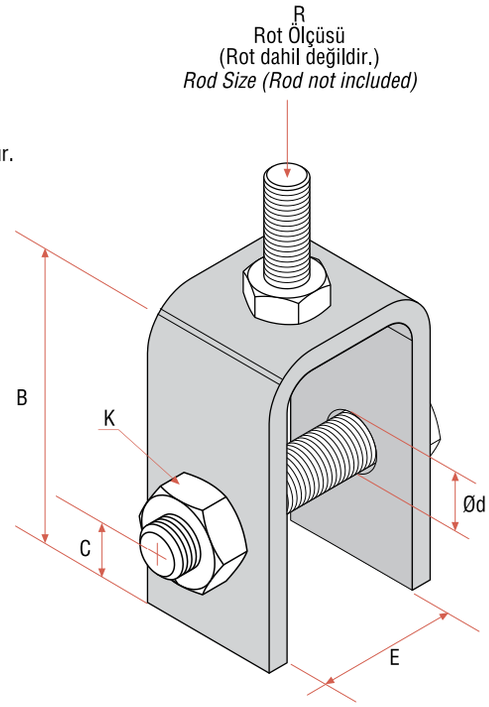

IUL
Ölçüler / *Dimensions*

Kod *Code*	R	K mm	B mm	C mm	Ød mm	E mm	Dizayn Yükü *Design Load* kN 350°C	400°C
IUL.6010	M.10	M.12	72	22	14	32	3,25	2,54
IUL.6012	M.12	M.16	72	22	18	32	6,00	4,70
IUL.6016	M.16	M.20	72	22	22	32	9,61	7,52
IUL.6020	M.20	M.22	78	28	24	38	14,37	11,25
IUL.6022	M.22	M.24	108	32	30	50	19,93	15,60
IUL.6024	M.24	M.27	113	38	32	50	26,24	20,55
IUL.6027	M.27	M.32	113	38	34	70	33,14	25,93
IUL.6030	M.30	M.36	126	51	38	76	42,25	33,09
IUL.6036	M.36	M.42	163	63	44	89	61,38	48,07
IUL.6042	M.42	M.48	195	70	50	95	82,73	64,79
IUL.6048	M.48	M.56	207	82	60	95	109,42	87,29

LUP

Tavana bağlama parçası
Upper Attacment

Malzeme / *Material :*
Çelik / *Steel*

Standart Kaplama / *Standard Finish:*
Elektrogalvaniz
Zinc Plated

Hizmet / *Service :*
Çelik yapıların askı elemanı olarak kullanılması için dizayn edilmiştir.
Designed for to be used in Steel construction structures as a suspension material.

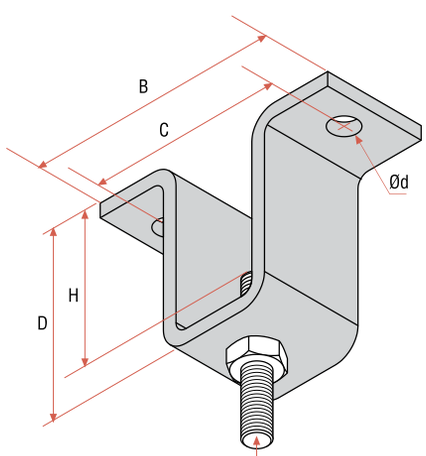

'R'
Rot Ölçüsü
(Rot dahil değildir.)
Rod Size (Rod not included)

'H'
Askı rotu üstü ile bağlantının üst noktası
From top hanger rod nut to top of attachemnt.

LUP
Ölçüler / *Dimensions*

Kod *Code*	R mm	B mm	C mm	D mm	Ød mm	Ayar Mesafesi Adjustment H mm	Dizayn Yükü Civata ile *Design Load With bolts* kN
LUP.7810	M.10	100	79	86	11	70	3,25
LUP.7812	M.12	136	105	92	14	70	6,00
LUP.7816	M.16	150	114	94	18	68	9,61
LUP.7820	M.20	168	117	121	23	89	14,37
LUP.7822	M.22	184	133	125	23	90	19,93

AYBF

Ağır Yük Tavan Flanşı
Heavy Duty Ceiling Flange

Malzeme / *Material :*
Çelik / *Steel*

Standart Kaplama / *Standard Finish:*
Elektrogalvaniz
Zinc Plated

Hizmet / *Service :*
Destek veya askı rotlarını profille, tavana veya yapı profillerine montaj etmek için dizayn edilmiştir.
Designed for attaching a hanger or support rod to beam, ceiling or strut channel.

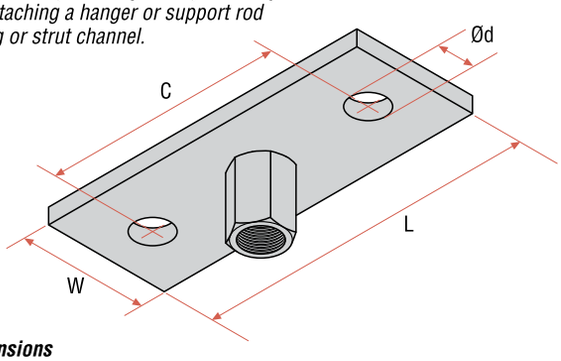

AYBF
Ölçüler / *Dimensions*

Kod *Code*	R	L mm	W mm	Ød mm	C mm	Dizayn Yükü *Design Load* kN
AYBF.5413.01	M.10	110	50	11	65	3,50
AYBF.5413.02	M.12	152	50	13	100	5,20
AYBF.5413-001	M.16	152	50	13	100	9,71
AYBF.5413-002	M.20	152	50	18	100	14,37
AYBF.5413-003	M.22	203	76	18	125	19,93
AYBF.5413-004	M.24	203	76	18	125	26,24

LPK

Plaka
Plate

Malzeme / *Material :*
Çelik / *Steel*

Standart Kaplama / *Standard Finish:*
Elektrogalvaniz
Zinc Plated

Hizmet / *Service :* Montaj plakası olarak tasarlanmıştır.
Designed for unstallation plate.

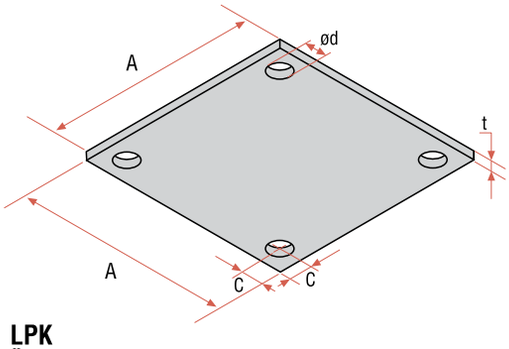

LPK
Ölçüler / *Dimensions*

Kod *Code*	ød mm	t mm	A mm	C mm
LPK.1508	11	6	100	25
LPK.1509	11	8	150	25
LPK.2011	13	10	200	25
LPK.2514	23	12	250	35
LPK.3017	23	15	300	35

YDRB

Kiriş Yanı Köşe Bağlantısı
Side Beam Angle Clip

Malzeme / *Material:*
Çelik / *Steel*

Standart Kaplama / *Standard Finish :*
Elektrogalvaniz
Zinc Plated

Hizmet / *Service :*
Askı rotlarını kiriş yanına veya duvara montaj etmek için dizayn edilmiştir.
Designed for attaching a hanger rod to the side of beams or walls.

YDRB
Ölçüler / *Dimensions*

Kod *Code*	ød mm	B mm	W mm	D mm	Dizayn Yükü *Design Load* kN
YDRB.5413-020	11	35	50	20	0,80
YDRB.5413-024	11	55	50	32	1,20
YDRB.5413-025	13	55	50	32	2,40
YDRB.5413-026	17	75	50	45	4,00
YDRB.5413-027	21	75	75	45	6,00
YDRB.5413-028	23	100	100	65	8,20
YDRB.5413-029	27	100	100	65	11,0

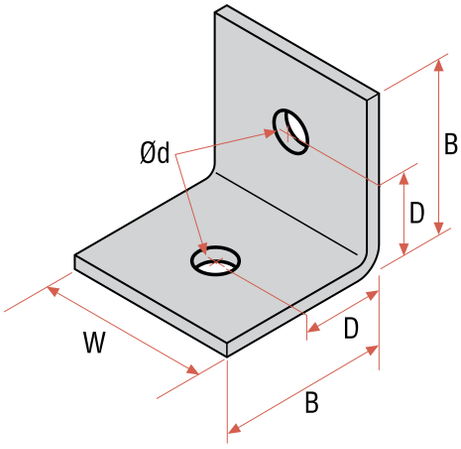

Trapez kelepçe
Trapeze Decking Hanger

Malzeme / *Material :*
Çelik / *Steel*

Standart Kaplama / *Standard Finish:*
Elektrogalvaniz
Zinc Plated

Hizmet / *Service :*
Trapez çatı elemanlarından askılama için tasarlanmıştır.
Designed for attaching a hanger rod to trapeze deck.

VT
Ölçüler / *Dimensions*

Kod / *Code* VT	H mm	A mm	E mm	F mm	t x W mm	Ad. / Kutu *Pie. / Box*	Kg / Kutu Kg / Box
VT.2011	90	97	11	6	2,5 x 25	50	0,10
VTS.3008	90	97	M.8	6	2,5 x 25	50	0,11
VTS.3010	90	97	M.10	6	2,5 x 25	50	0,12
VTL.4008	90	97	8	6	2,5 x 25	50	0,11

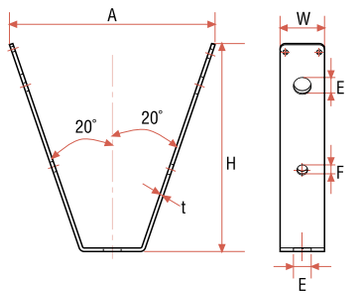

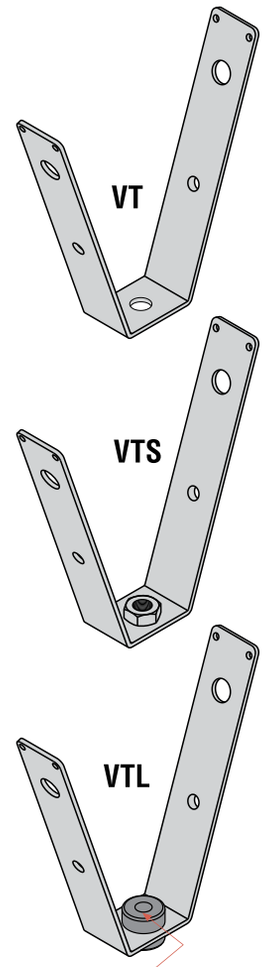

Uygulama Örnekleri / *Application Examples*

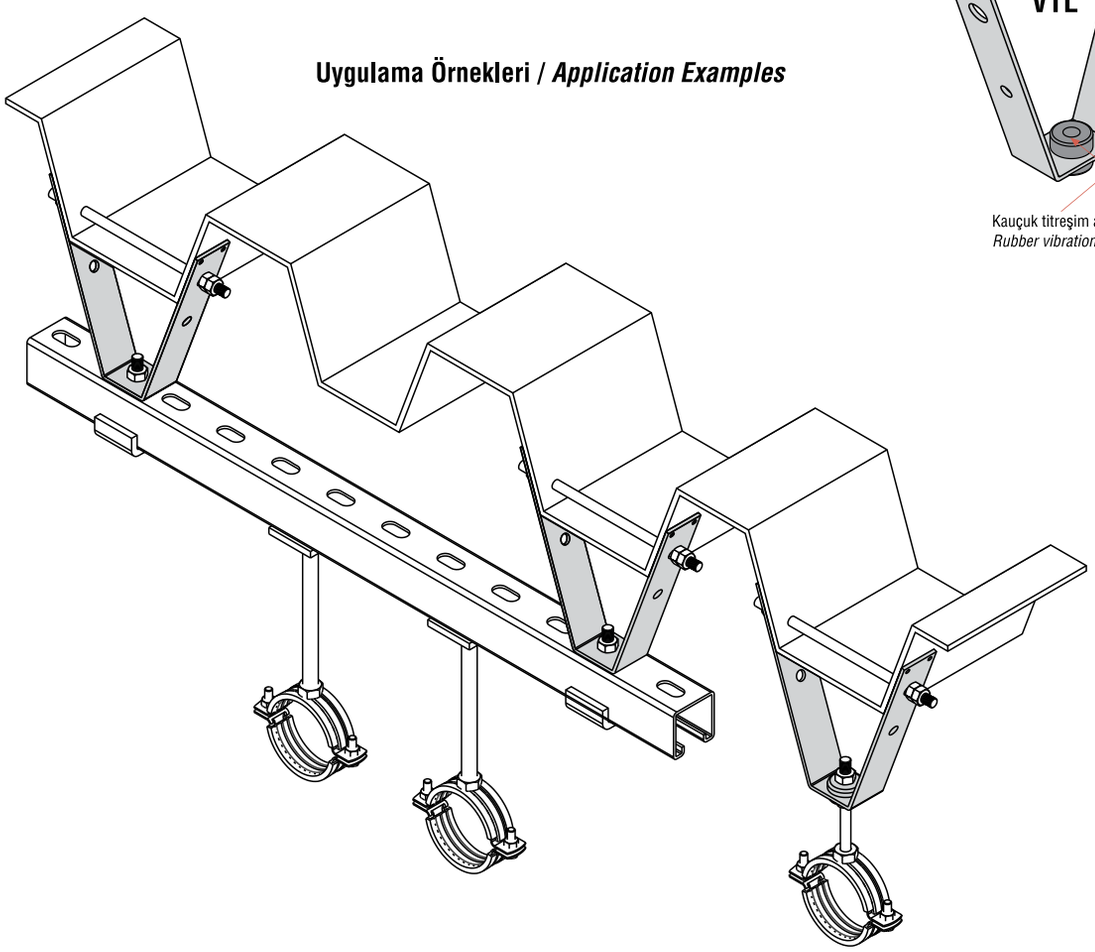

LBP

Perfore Bant
Perforated Band

Malzeme / *Material :*
Çelik / *Steel*

Standart Kaplama / *Standard Finish:*
Sendzimir Galvaniz / *Sendzimir Galvanized*

Dizayn yükü/*Design load :* 0,50 kN

LBP-1

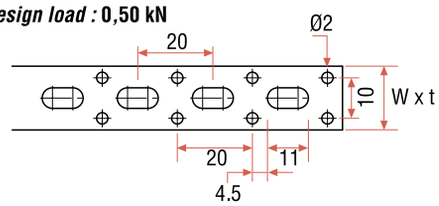

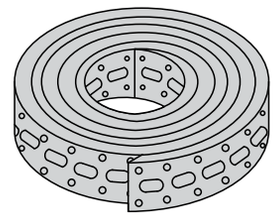

Dizayn yükü/*Design load :* 0,75 kN

LBP-2

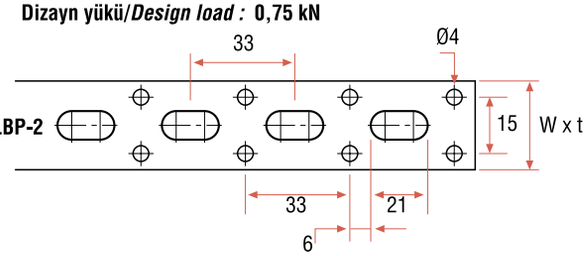

LBP
Ölçüler / *Dimensions*

Kod *Code*	Tip *Type*	W x t mm
LBP.5413-120	LBP-2	25 x 0,8

LABP

LABP
Ölçüler / *Dimensions*

Kod *Code*	Tip *Type*	W x t mm	ØD mm	Dizayn Yükü *Design Load* kN
LABP.5413-142	LABP-3	26 x 1.0	8	1,00
LABP.5413-141	LABP-2	17 x 0,8	7	0,75

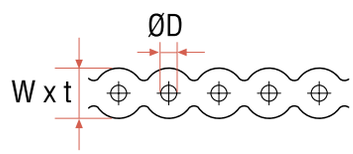

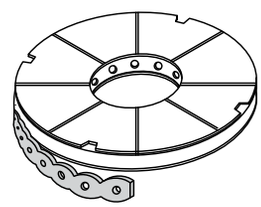

Uygulama Örnekleri / *Application Examples*

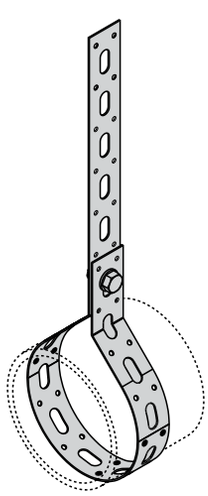

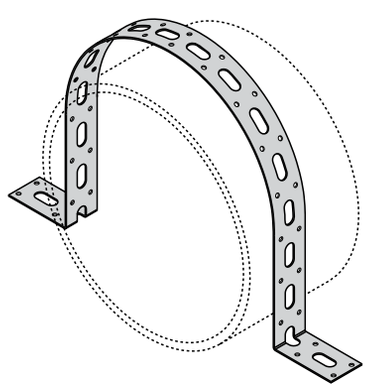

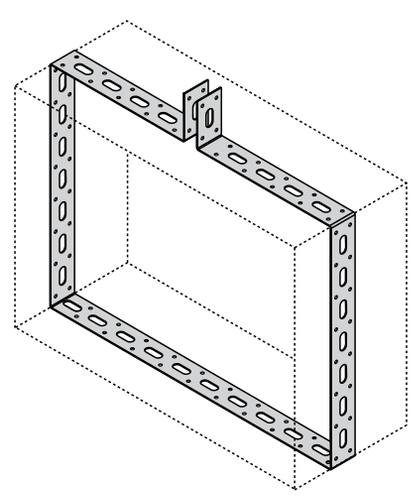

Altı Köşe Civata
Hexagon Head Bolt

CC

Malzeme / *Material :* Çelik / *Steel*

Standart Kaplama / *Standard Finish :* Elektrogalvaniz / *Zinc Plated*

CC Ölçüler / *Dimensions*

Kod *Code*	Civata Ölçüsü *Bolt Size* D x L mm
CC.800825	M.8 x 25
CC.800850	M.8 x 50
CC.801025	M.10 x 25
CC.801035	M.10 x 35
CC.801050	M.10 x 50
CC.801225	M.12 x 25
CC.801235	M.12 x 35
CC.801250	M.12 x 50
CC.801635	M.16 x 35
CC.801650	M.16 x 50
CC.801670	M.16 x 70
CC.802040	M.20 x 40

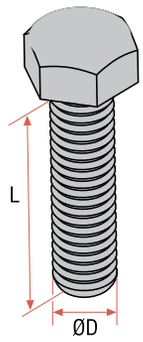

DIN 933
ISO 4017

Malzeme Özellik Sınıflar
Material Class :
8.8

Altı Köşe Civata
Hexagon Head Bolt

EPSS

Malzeme / *Material :* Çelik / *Steel*

Standart Kaplama / *Standard Finish :* Sıcak Daldırma galvaniz/*Hot-Dip Galvanized*

EPSS Ölçüler / *Dimensions*

Kod *Code*	Civata Ölçüsü *Bolt Size* D x L mm
EPSS.21214	M.12 x 140
EPSS.21217	M.12 x 170
EPSS.22016	M.20 x 160
EPSS.22024	M.20 x 240

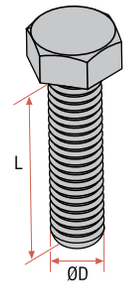

DIN 933
ISO 4017

Malzeme Özellik Sınıfları
Material Class :
8.8

Altı Köşe Somun
Hexagon Head Nut

CS

Malzeme / *Material :* Çelik / *Steel*

Standart Kaplama / *Standard Finish :* Elektrogalvaniz / *Zinc Plated*

CS Ölçüler / *Dimensions*

Kod *Code*	Somun Ölçüsü / *Nut Size* D mm
CS.8808	M.8
CS.8810	M.10
CS.8812	M.12
CS.8816	M.16
CS.8820	M.20

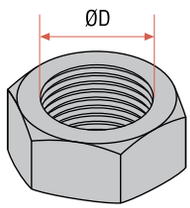

DIN 934

Malzeme Özellik Sınıfları
Material Class :
8

Altı Köşe Flanşlı Somun
Hexagonal Flange Nut

EPCS

Malzeme / *Material :* Çelik / *Steel*
Standart Kaplama / *Standard Finish :* Sıcak Daldırma galvaniz/*Hot-Dip Galvanized*

EPCS Ölçüler / *Dimensions*

Kod *Code*	Somun Ölçüsü / *Nut Size* D mm
EPCS.0212	M.12
EPCS.0220	M.20

DIN 6923

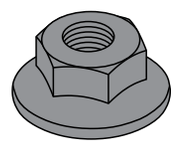

Düz Pul
Flat Washer

PR

Malzeme / *Material :* Çelik / *Steel*
Standart Kaplama / *Standard Finish :* Sıcak Daldırma galvaniz/*Hot-Dip Galvanized*

PR Ölçüler / *Dimensions*

Kod *Code*	Anma Çapı *Thread Size* mm	Ød1 mm	Ød2 mm	tmin mm
PR.0212	M.12	13.0	24.0	2.3
PR.0220	M.20	21.0	37.0	2.7

DIN 125

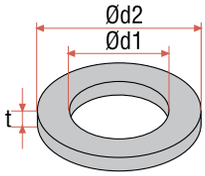

Çeşitli Dişli Bağlantı Elemanları
Various Other Connection & Threaded Accessories

Malzeme / *Material :* Çelik / *Steel*

Standart Kaplama / *Standard Finish :* Elektrogalvaniz / *Zinc Plated*

BEL1
Trifon / *Threaded Lag Screw*

Kod *Code*	Rot Ölçüsü *Rod Size* R x L mm	b1 mm	b2 mm
BEL1.5106	M.8 x 50	15	30
BEL1.5107	M.8 x 65	15	45
BEL1.5108	M.10 x 80	20	50

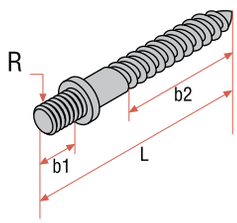

BEL2
Göz Rot-2 / *Linked Eye Rod-2*

Kod *Code*	A mm	Rot Ölçüsü *Rod Size* R	L mm	Y mm	H mm
BEL2.5410	30	M.8	160	100	200
BEL2.5411	40	M.10	210	100	250
BEL2.5412	50	M.12	240	100	300
BEL2.5413	50	M.16	290	100	350

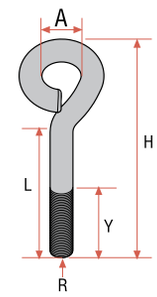

BEL3
Uzatma Manşonu / *Steel Rod Coupling*

Kod *Code*	R	L mm	Dizayn Yükü *Design Load* kN
BEL3.5108	M.8	40	1,33
BEL3.5110	M.10	40	2,11
BEL3.5112	M.12	40	3,25
BEL3.5116	M.16	40	6,00
BEL3.5120	M.20	40	9,61
BEL3.5124	M.24	40	14,37

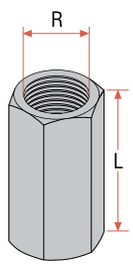

CSY
Adaptör Cıvata / *Adaptor Bolt*

Kod *Code*	R1 x R2	L1 mm	L2 mm
CSY.8320	M.8 x M.8	20	40
CSY.8321	M.8 x M.10	20	40
CSY.8322	M.10 x M.8	20	40
CSY.8323	M.10 x M.10	20	40
CSY.8324	M.10 x M.12	20	40
CSY.8325	M.12 x M.8	25	40
CSY.8326	M.12 x M.10	25	40
CSY.8327	M.12 x M.12	25	40

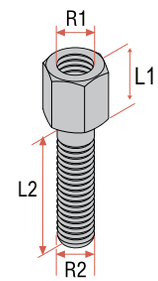

PRG
Geniş Düz Pul / *Large Size Washer* **DIN 9021**

Kod *Code*	Anma Çapı *Thread Size* mm	ød1 mm	ød2 mm	t mm
PRG.8808	M.8	8,4	24	2
PRG.8810	M.10	10,5	30	2,5
PRG.8812	M.12	13	37	3
PRG.8816	M.16	17	50	3

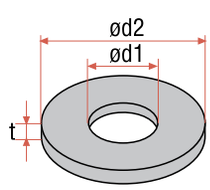

CSY1
Adaptör Cıvata / *Adaptor Bolt*

Kod *Code*	R1 x R2	ød mm	L1 mm	L2 mm
CSY1.8347	M.8 x M.10	15	30	40
CSY1.8348	M.10 x M.12	18	30	40
CSY1.8349	M.12 x M.16	20	40	40
CSY1.8350	M.16 x M.20	27	40	40

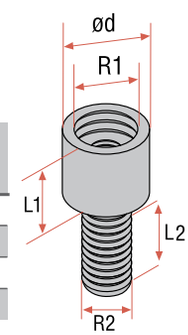

PRY
Yaylı Rondela / *Spring Lock Washer* **DIN 127**

Kod *Code*	Anma Çapı *Thread Size* mm	D1 mm	D2 mm	t mm
PRY.8808	M.8	8,5	14,8	1,9
PRY.8810	M.10	10,5	18,1	2,1
PRY.8812	M.12	12,5	21,1	2,4
PRY.8816	M.16	16,5	27,4	3,3
PRY.8820	M.20	20,5	33,6	3,8

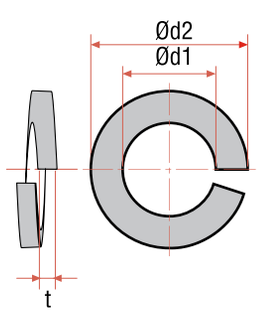

PR
Düz Pul / *Flat Washer* **DIN 125**

Kod *Code*	Anma Çapı *Thread Size* mm	ød1 mm	ød2 mm	t mm
PR.8808	M.8	8,4	16,0	1,4
PR.8810	M.10	10,5	20,0	1,8
PR.8812	M.12	13,0	24,0	2,3
PR.8816	M.16	17,0	30,0	2,7
PR.8820	M.20	21,0	37,0	2,7

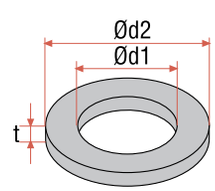

Dişli Saplamalar
Thread Stud

Malzeme / *Material :*
Çelik / *Steel*

Malzeme Özellik Sınıfları / *Material Class: 4.6*

Standart Kaplama / *Standard Finish :*
Elektrogalvaniz
Zinc Plated

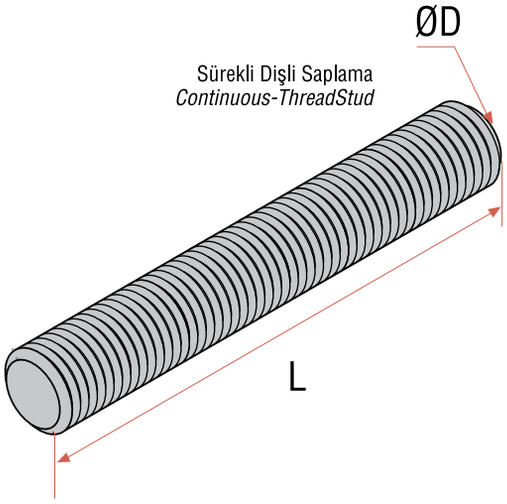

CR Ölçüler / *Dimensions*

Kod *Code*	Saplama Ölçüsü *Stud Size* D x L mm	Ambalaj Adedi *Package Quantity*	Ambalaj Ağırlığı *Package Weight* kg	Dizayn Yükü *Design Load* kN
CR.060060	M.6 x 60	2000	22,40	4,56
CR.060080	M.6 x 80	2000	29,80	4,56
CR.080035	M.8 x 35	2000	24,20	8,15
CR.080055	M.8 x 55	1200	22,80	8,15
CR.080100	M.8 x100	600	20,82	8,15
CR.100035	M.10 x 35	1600	37,28	12,87
CR.100055	M.10 x 55	800	24,48	12,87
CR.100100	M.10 x100	400	22,24	12,87
CR.120080	M.12 x 80	300	19,20	18,55
CR.120100	M.12 x 100	300	24,00	18,55
CR.120140	M.12 x 140	300	33,60	18,55
CR.140100	M.14 x 100	50	5,50	25,41
CR.140140	M.14 x 140	50	7,70	25,41
CR.160100	M.16 x 100	50	7,25	33,34
CR.160140	M.16 x 140	50	10,10	33,34
CR.160200	M.16 x 200	50	14,50	33,34
CR.180140	M.18 x 140	20	5,40	42,35
CR.180200	M.18 x 200	20	7,50	42,35
CR.200150	M.20 x 150	20	6,80	52,12
CR.200200	M.20 x 200	20	9,00	52,12

CR

Dişli Askı Rotları
Thread Hanging Rods

Malzeme / *Material :*
Çelik / *Steel*
Malzeme Özellik Sınıfları / *Material Class: 4.6*

Standart Kaplama / *Standard Finish :*
Elektrogalvaniz
Zinc Plated

Sürekli Dişli Rot
Continuous-ThreadStud

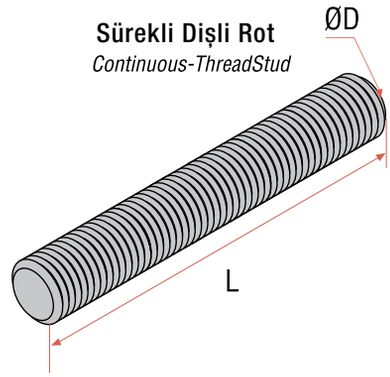

CR Ölçüler / *Dimensions*

Kod *Code*	Saplama Ölçüsü *Stud Size* D x L mm	Ambalaj Adedi *Package Quantity*	Ambalaj Ağırlığı *Package Weight* kg	Dizayn Yükü *Design Load* kN
CR.061000	M.6 x 1000	100	18,70	4,56
CR.062000	M.6 x 2000	100	37,40	4,56
CR.081000	M.8 x 1000	50	17,35	8,15
CR.082000	M.8 x 2000	25	17,35	8,15
CR.101000	M.10 x 1000	25	13,90	12,87
CR.102000	M.10 x 2000	20	22,8	12,87
CR.121000	M.12 x 1000	25	20,00	18,55
CR.122000	M.12 x 2000	15	24,00	18,55
CR.141000	M.14 x 1000	20	22,00	25,41
CR.142000	M.14 x 2000	20	44,00	25,41
CR.161000	M.16 x 1000	10	14,50	33,34
CR.162000	M.16 x 2000	10	29,00	33,34
CR.181000	M.18 x 1000	10	18,50	42,35
CR.182000	M.18 x 2000	10	37,00	42,35
CR.201000	M.20 x 1000	5	11,25	52,12
CR.202000	M.20 x 2000	5	22,50	52,12
CR.221000	M.22 x 1000	5	13,30	63,25
CR.222000	M.22 x 2000	5	26,60	63,25
CR.241000	M.24 x 1000	5	16,30	75,46
CR.242000	M.24 x 2000	5	32,60	75,46
CR.271000	M.27 x 1000	5	21,50	95,79
CR.272000	M.27 x 2000	5	43,00	95,79
CR.301000	M.30 x 1000	5	26,50	118,54
CR.302000	M.30 x 2000	5	53,00	118,54
CR.361000	M.36 x 1000	5	39,50	170,74
CR.362000	M.36 x 2000	5	79,00	170,74
CR.421000	M.42 x 1000	5	48,50	233,11
CR.422000	M.42 x 2000	5	97,00	233,11

Eğilme Dizayn Yükü /*Bending Design Load*(*)				
Uzunluk L mm	M8 F(kN)	M10 F(kN)	M12 F(kN)	M16 F(kN)
50	0,10	0,20	0,34	0,87
100	0,04	0,10	0,17	0,43
150	0,02	0,05	0,11	0,29
200	0,01	0,08	0,06	0,21
250		0,02	0,04	0,15
300		0,01	0,03	0,09
350			0,02	0,07
400			0,01	0,05

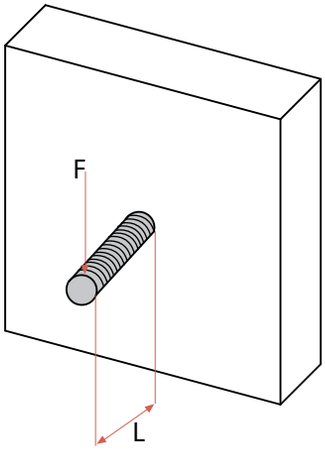

(*)Emniyet Faktörü / *Saffety Factor*: 1.5
Max. Sehim / Max. Deflection f=L/150

LINK

LINK

LINK

we link the world

LY.MEK10.KT00.R02.1803

LINK tüm katalog içeriğinde boyut, mazleme vb. Her türlü değişiklik yapma hakkını saklı tutar. Her hakkı saklıdır. İzinsiz çoğaltılamaz, dağıtılamaz ve amaç dışında kullanılamaz. Copyright © 2018 LINK Yapı San. ve Tic. A.Ş.

LINK

we link the world

LINK YAPI SANAYİ ve TİCARET A.Ş.

G.O.S.B. 1000. Sokak No: 1016 Çayırova / Kocaeli
T: +90 444 54 65 F: +90 262 751 33 23
info@linkyapi.com.tr

Tepe Prime C Blok No: 53 Eskişehir Devlet Yolu 9. km
Çankaya / Ankara
T: +90 312 220 40 24-25 F: +90 312 220 40 26

444 LINK

www.linkyapi.com.tr